طرح نگهداشت و افزایش تولید ۲۷ مخزن

CONTROL SYSTEM LOOP DIAGRAM

نگهداشت و افزایش تولید میدان نفتی بینک

REV.	DATE	PURPOSE OF ISSUE/STATUS	PREPARED BY:	CHECKED BY:	APPROVED BY:	CLIENT APPROVAL
D01	DEC.2023	IFA	P.Hajisadeghi	M.Fakharian	S.Faramarzpour	
D00	JUN.2022	IFC	P.Hajisadeghi	M.Fakharian	M.Mehrshad	

CLASS: 2 CLIENT Doc. Number: F2J-708948

STATUS:

IDC: Inter-Discipline Check
IFC: Issued For Comment
IFA: Issued For Approval
AFD: Approved For Design
AFC: Approved For Construction
AFP: Approved For Purchase
AFQ: Approved For Quotation
IFI: Issued For Information
AB-R: As-Built for CLIENT Review
AB-A: As-Built - Approved

NISOC

پروژه نگهداشت و افزایش تولید میدان نفتی بینک
سطح‌الارض
احداث ردیف تراکم گاز در ایستگاه جمع آوری بینک

PEDCO

HIRGAN ENERGY

شماره پیمان:

053-073-9184

Control System Loop Diagram

پروژه	بسته کاری	صادرکننده	تسهیلات	رشته	نوع مدرک	سریال	نسخه
BK	GCS	PEDCO	120	IN	DG	0005	D01

RECORD SHEET

REVISION

SHEET NO.	D00	D01	D02	D03	D04	SHEET NO.	D00	D01	D02	D03	D04	SHEET NO.	D00	D01	D02	D03	D04	SHEET NO.	D00	D01	D02	D03	D04	SHEET NO.	D00	D01	D02	D03	D04
1	X	X				41	X	X				81	X	X				121	X	X				161	X	X			
2	X	X				42	X	X				82	X	X				122	X	X				162	X	X			
3	X	X				43	X	X				83	X	X				123	X	X				163	X	X			
4	X	X				44	X	X				84	X	X				124	X	X				164	X	X			
5	X	X				45	X	X				85	X	X				125	X	X				165	X	X			
6	X	X				46	X	X				86	X	X				126	X	X				166	X	X			
7	X	X				47	X	X				87	X	X				127	X	X				167	X	X			
8	X	X				48	X	X				88	X	X				128	X	X				168	X	X			
9	X	X				49	X	X				89	X	X				129	X	X				169	X	X			
10	X	X				50	X	X				90	X	X				130	X	X				170	X	X			
11	X	X				51	X	X				91	X	X				131	X	X				171	X	X			
12	X	X				52	X	X				92	X	X				132	X	X				172	X	X			
13	X	X				53	X	X				93	X	X				133	X	X				173	X	X			
14	X	X				54	X	X				94	X	X				134	X	X				174	X	X			
15	X	X				55	X	X				95	X	X				135	X	X				175	X	X			
16	X	X				56	X	X				96	X	X				136	X	X				176	X	X			
17	X	X				57	X	X				97	X	X				137	X	X				177	X	X			
18	X	X				58	X	X				98	X	X				138	X	X				178	X	X			
19	X	X				59	X	X				99	X	X				139	X	X				179	X	X			
20	X	X				60	X	X				100	X	X				140	X	X				180	X	X			
21	X	X				61	X	X				101	X	X				141	X	X				181	X	X			
22	X	X				62	X	X				102	X	X				142	X	X				182	X	X			
23	X	X				63	X	X				103	X	X				143	X	X				183	X	X			
24	X	X				64	X	X				104	X	X				144	X	X				184	X	X			
25	X	X				65	X	X				105	X	X				145	X	X				185	X	X			
26	X	X				66	X	X				106	X	X				146	X	X				186	X	X			
27	X	X				67	X	X				107	X	X				147	X	X				187	X	X			
28	X	X				68	X	X				108	X	X				148	X	X				188	X	X			
29	X	X				69	X	X				109	X	X				149	X	X				189	X	X			
30	X	X				70	X	X				110	X	X				150	X	X				190	X	X			
31	X	X				71	X	X				111	X	X				151	X	X				191	X	X			
32	X	X				72	X	X				112	X	X				152	X	X				192	X	X			
33	X	X				73	X	X				113	X	X				153	X	X				193	X	X			
34	X	X				74	X	X				114	X	X				154	X	X				194	X	X			
35	X	X				75	X	X				115	X	X				155	X	X				195	X	X			
36	X	X				76	X	X				116	X	X				156	X	X				196	X	X			
37	X	X				77	X	X				117	X	X				157	X	X				197	X	X			
38	X	X				78	X	X				118	X	X				158	X	X				198	X	X			
39	X	X				79	X	X				119	X	X				159	X	X				199	X	X			
40	X	X				80	X	X				120	X	X				160	X	X				200	X	X			

NISOC

پروژه نگهداشت و افزایش تولید میدان نفتی بینک
سطح‌الارض
احداث ردیف تراکم گاز در ایستگاه جمع آوری بینک

PEDCO

HIRGAN ENERGY

شماره پیمان:

053-073-9184

Control System Loop Diagram

پروژه	بسته کاری	صادرکننده	تسهیلات	رشته	نوع مدرک	سریال	نسخه
BK	GCS	PEDCO	120	IN	DG	0005	D01

RECORD SHEET

REVISION

SHEET NO.	D00	D01	D02	D03	D04	SHEET NO.	D00	D01	D02	D03	D04	SHEET NO.	D00	D01	D02	D03	D04
201	X	X				241	X	X				281	X	X			
202	X	X				242	X	X				282	X	X			
203	X	X				243	X	X				283	X	X			
204	X	X				244	X	X				284	X	X			
205	X	X				245	X	X				285	X	X			
206	X	X				246	X	X				286	X	X			
207	X	X				247	X	X				287	X	X			
208	X	X				248	X	X				288	X	X			
209	X	X				249	X	X				289	X	X			
210	X	X				250	X	X				290	X	X			
211	X	X				251	X	X				291	X	X			
212	X	X				252	X	X				292	X	X			
213	X	X				253	X	X				293	X	X			
214	X	X				254	X	X				294	X	X			
215	X	X				255	X	X				295	X	X			
216	X	X				256	X	X				296	X	X			
217	X	X				257	X	X				297	X	X			
218	X	X				258	X	X				298	X	X			
219	X	X				259	X	X				299	X	X			
220	X	X				260	X	X				300	X	X			
221	X	X				261	X	X				301	X	X			
222	X	X				262	X	X				302	X	X			
223	X	X				263	X	X				303	X	X			
224	X	X				264	X	X				304	X	X			
225	X	X				265	X	X				305	X	X			
226	X	X				266	X	X				306	X	X			
227	X	X				267	X	X				307	X	X			
228	X	X				268	X	X				308	X	X			
229	X	X				269	X	X				309	X	X			
230	X	X				270	X	X				310	X	X			
231	X	X				271	X	X				311	X	X			
232	X	X				272	X	X				312	X	X			
233	X	X				273	X	X				313	X	X			
234	X	X				274	X	X				314	X	X			
235	X	X				275	X	X				315					
236	X	X				276	X	X				316					
237	X	X				277	X	X				317					
238	X	X				278	X	X				318					
239	X	X				279	X	X				319					
240	X	X				280	X	X				320					

TABLE OF CONTENT

TABLE OF CONTENT

TABLE OF CONTENT

TABLE OF CONTENT

TABLE OF CONTENT

REFERENCES & GENERAL NOTES

REFERENCES:

DOCUMENT NAME	DOCUMENT NUMBER
I/O List For DCS System	BK-GCS-PEDCO-120-IN-LI-0003_D02
Instrument & F&G Junction Box Termination Diagram	BK-GCS-PEDCO-120-IN-DG-0008-D03
Panels & Junction Box List	BK-GCS-PEDCO-120-IN-LI-0005-D03
Instrument /F&G Cable List	BK-GCS-PEDCO-120-IN-LI-0009_D03
Standard ISA S5.4 Instrument Loop Diagrams	

NOTES:

1. THIS DRAWING SHOULD BE READ IN CONJUNCTION WITH ALL OTHER REFERENCE DOCUMENTS.

2. INDIVIDUAL AND OVERALL CABLE SCREEN SHALL BE CONNECTED TO EARTH BAR INSIDE THE CABINET.

3. THIS DOCUMENT IS BASIS OF LOOP DIAGRAM. THE INFORMATION FROM MARSHALLING CABINET (FIELD SIDE) HAVE BEEN SHOWN IN THIS DOCUMENT. MARSHALLING CABINET, AND SYSTEM CABINET TERMINATION DETAILS AND I/O HARDWIRE DETAILS ARE PENDING OF VENDOR DATA AND SHALL BE FINALIZED BY SYSTEM VENDOR. THE REDUNDANCY DESIGN DETAILS SHLL BE SHOWN IN VENDOR'S LOOP DIAGRAM AS WELL.

4. ALL INTERFACE SERIAL LINK ARE DUAL REDUNDANT.

5. ALL OF CORE CABLES SHALL BE TERMINATED IN LOOP DOCUMENT OF CONTROL SYSTEM.

D01

NISOC

پروژه نگهداشت و افزایش تولید میدان نفتی بینک
سطح‌الارض
احداث ردیف تراکم گاز در ایستگاه جمع آوری بینک

PEDCO
HIRGAN ENERGY

شماره پیمان:
053-073-9184

Control System Loop Diagram

پروژه	بسته کاری	صادرکننده	تسهیلات	رشته	نوع مدرک	سریال	نسخه
BK	GCS	PEDCO	120	IN	DG	0005	D01

شماره صفحه: 10 از 314

SYMBOL & LEGEND

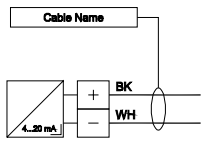

TAG NAME

TRANSMITTER

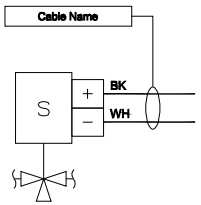

TAG NAME

SOLENOID VALVE

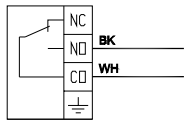

CONTACT

Signal on
HMI (Human Machine Interface)
Monitor (Operation Workstation)

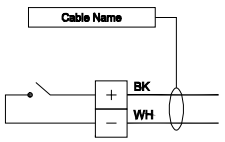

TAG NAME

NORMALLY OPEN CONTACT

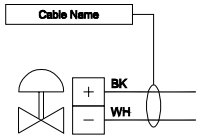

TAG NAME

CONTROL VALVE

TERMINAL BLOCKS

FUSE TERMINAL BLOCK

KNIFE DISCONNECT TERMINAL BLOCK

TERMINAL BLOCK

EARTH / GROUND

SHIELED / SCREEN OF CABLE

Intrinsic Safety (IS) Earth for IS circuit.

Instrument Earth (IE) / Electronic Earth / Reference Earth / Clean Earth / Signal Earth

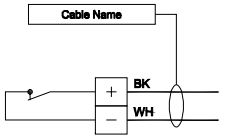

TAG NAME

NORMALLY CLOSE CONTACT

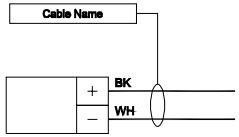

TAG NAME

OTHER SIGNALS

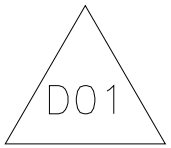

SYMBOL AND LEGEND

SYMBOL & LEGEND

CONTROL SYSTEM CHANNEL

I/O CARDS (INSIDE PANEL) :

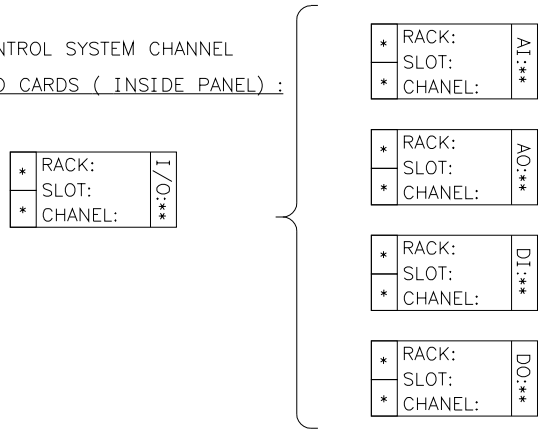

RELAY

CABLE NO: MCC SIDE CABLE NO.

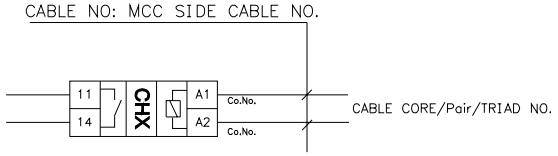

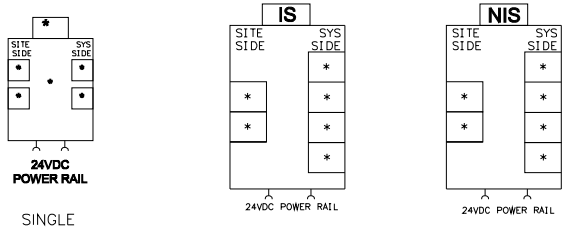

SINGLE BARRIER/ISOLATOR

DUPLICATOR BARRIER/ ISOLATOR

NOTE: In this document, one schematic drawing has been shown for Barriers / Isolators / Safety Relays, just to show the redundancy. The details of these Barriers / Isolators / Safety Relays will be finallized by vendor.

JUNCTION BOX SIDE (FIELD):

JB NO:

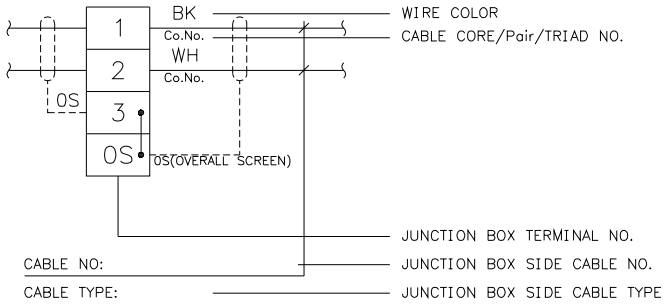

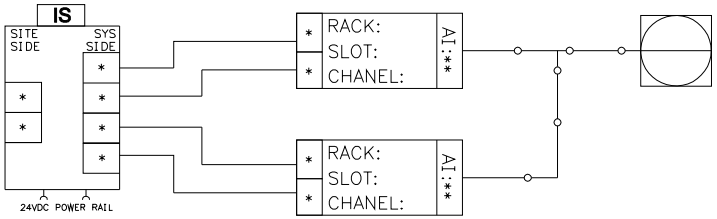

TYPICAL REDUNDANCY

D01

ABBRIVIATION :

DCS	Distributed Control System
ESD	Emergancy Shut Down
F&G	Fire And Gas
CSS	Combined Safety System
MCC	Motor Control Center
IRP	Interposing Relay Panel
IE	Instrument Earth (NIS)
ISE	Instrument Earth (IS)
SCR	Screen
OSCR	Overal Screen
TB	Terminal Board
JB	Junction Box
P	Pair
C	Core
T	Triple
BK	Black
WH	White
RED	Red

D01

NISOC

پروژه نگهداشت و افزایش تولید میدان نفتی بینک سطح‌الارض

احداث ردیف تراکم گاز در ایستگاه جمع آوری بینک

PEDCO

HIRGAN ENERGY

شماره پیمان:

053-073-9184

Control System Loop Diagram

پروژه	بسته کاری	صادرکننده	تسهیلات	رشته	نوع مدرک	سریال	نسخه
BK	GCS	PEDCO	120	IN	DG	0005	D01

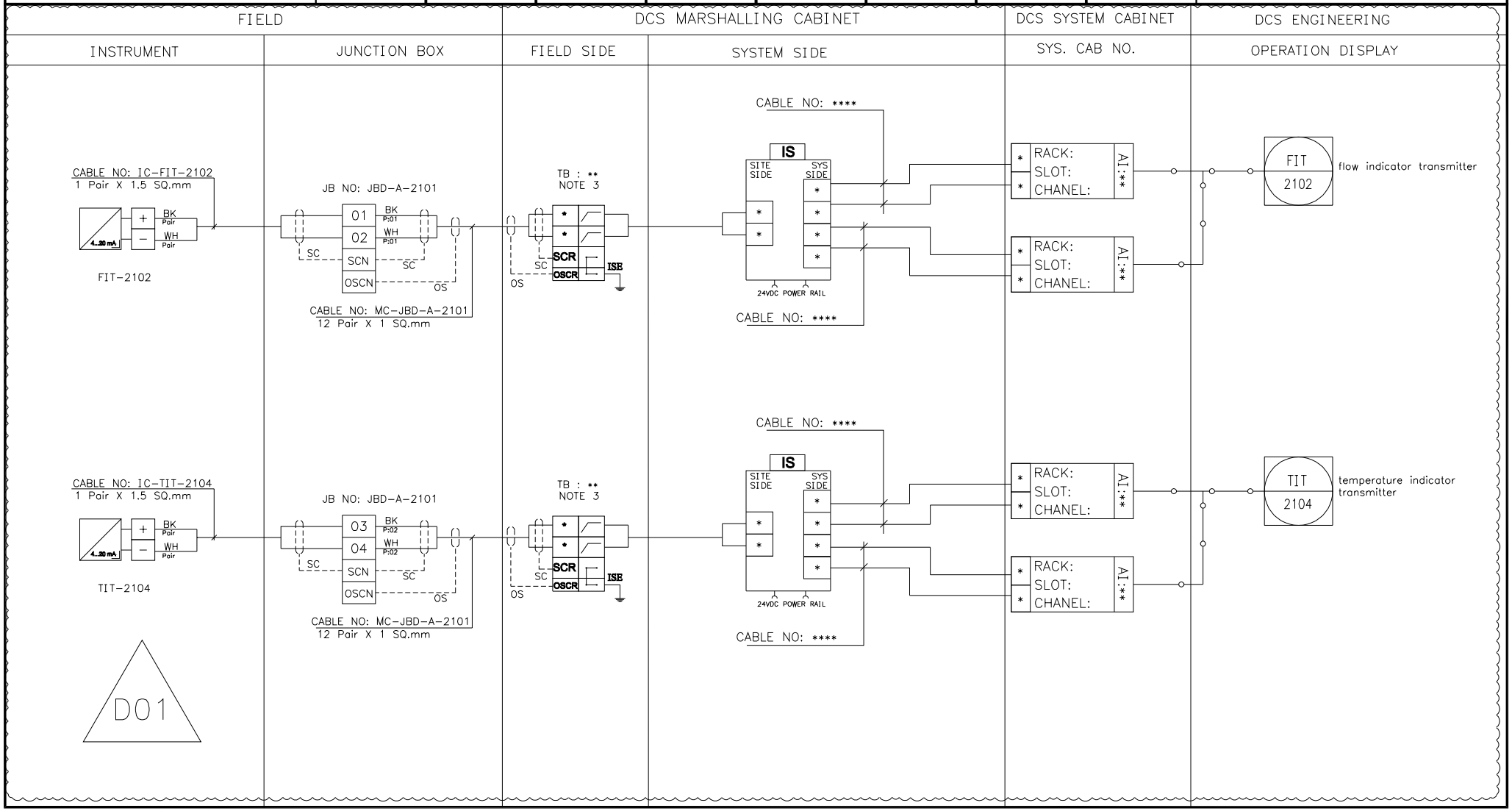

NISOC

پروژه نگهداشت و افزایش تولید میدان نفتی بینک سطح‌الارض

احداث ردیف تراکم گاز در ایستگاه جمع آوری بینک

PEDCO

HIRGAN ENERGY

شماره پیمان:

053-073-9184

Control System Loop Diagram

پروژه	بسته کاری	صادرکننده	تسهیلات	رشته	نوع مدرک	سریال	نسخه
BK	GCS	PEDCO	120	IN	DG	0005	D01

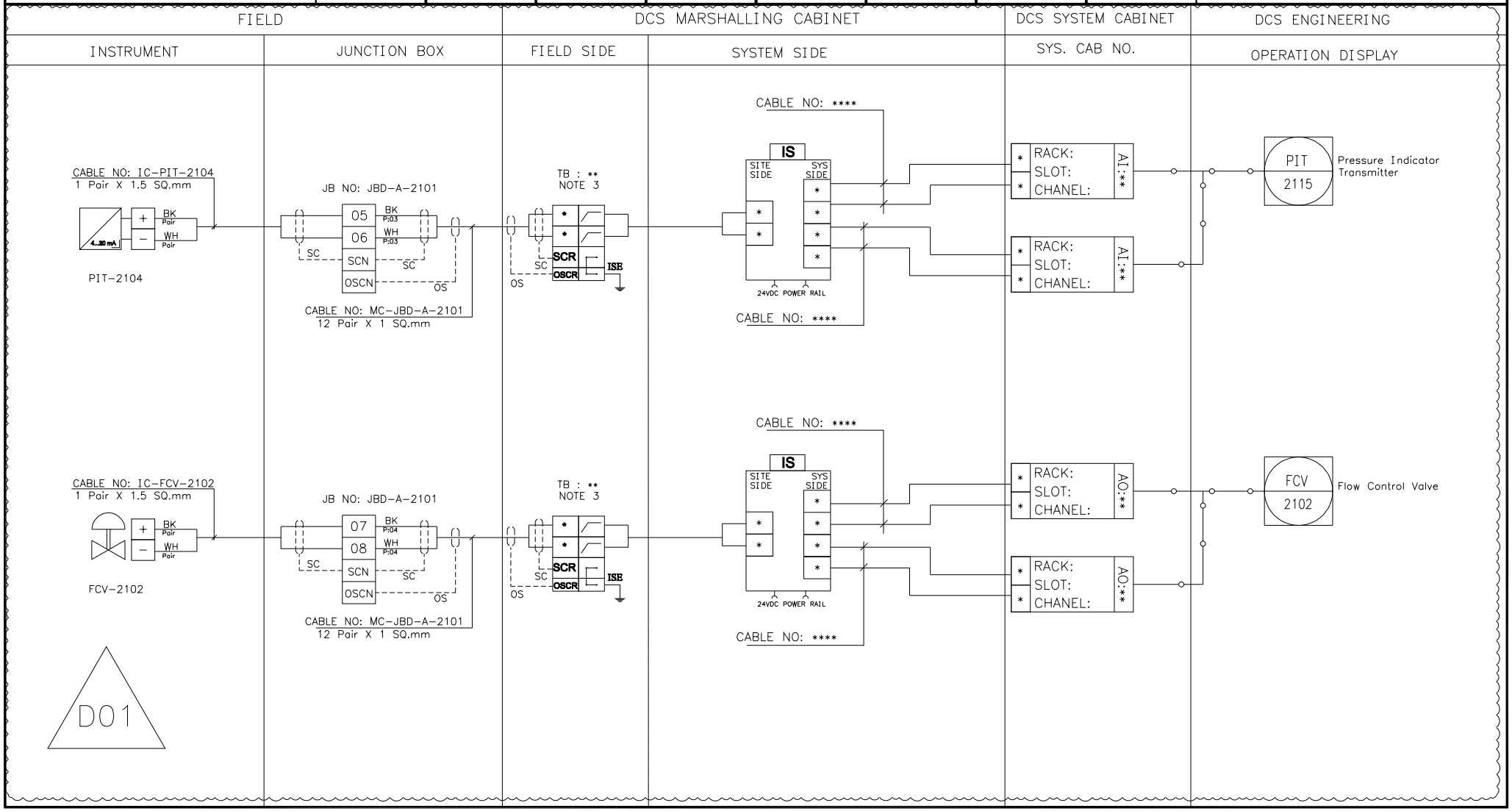

NISOC

پروژه نگهداشت و افزایش تولید میدان نفتی بینک
سطح‌الارض
احداث ردیف تراکم گاز در ایستگاه جمع آوری بینک

PEDCO

HIRGAN ENERGY

شماره پیمان:
053-073-9184

Control System Loop Diagram

پروژه	بسته کاری	صادرکننده	تسهیلات	رشته	نوع مدرک	سریال	نسخه
BK	GCS	PEDCO	120	IN	DG	0005	D01

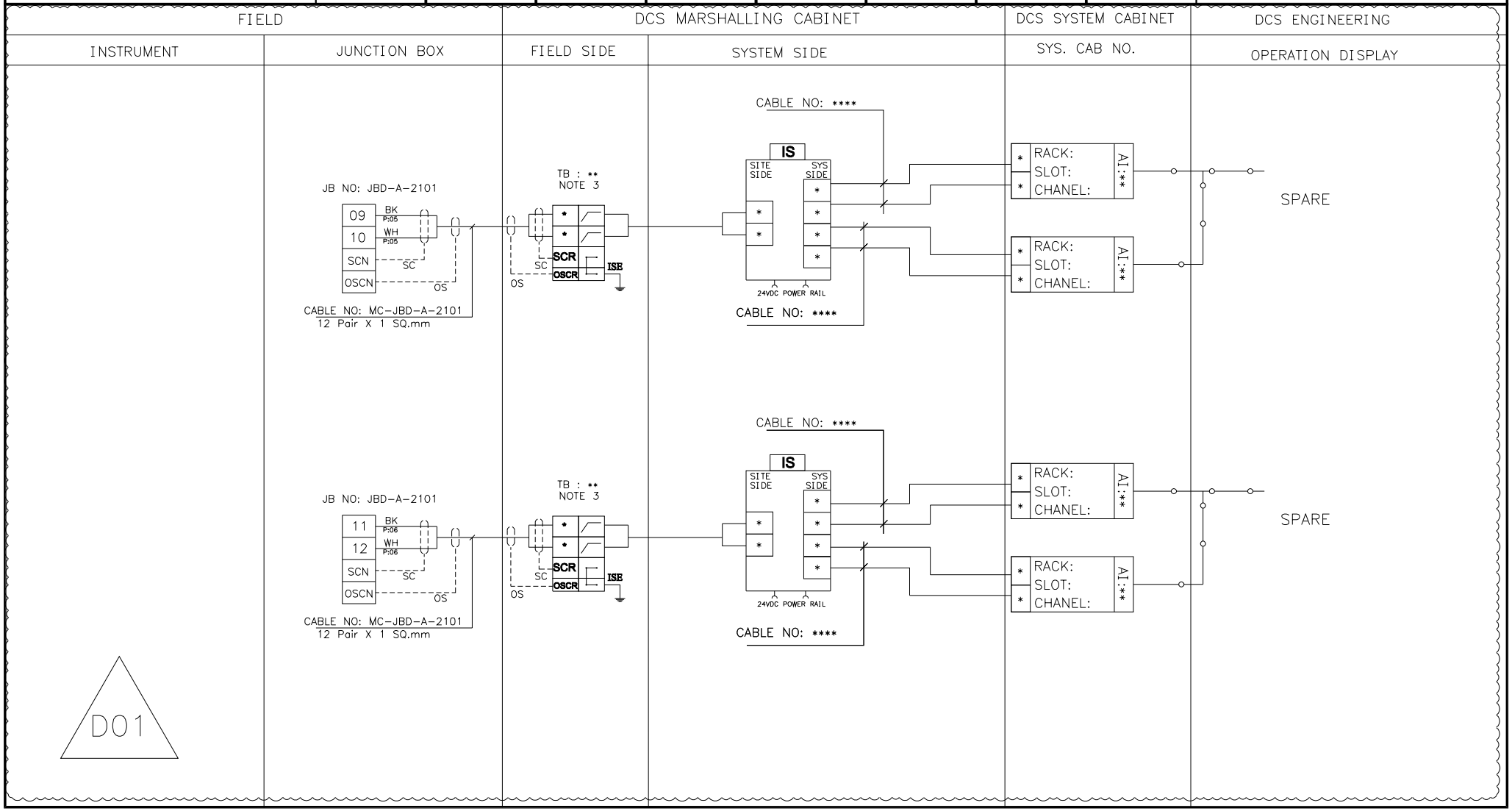

NISOC

پروژه نگهداشت و افزایش تولید میدان نفتی بینک سطح‌الارض

احداث ردیف تراکم گاز در ایستگاه جمع آوری بینک

PEDCO

HIRGAN ENERGY

شماره پیمان:

053-073-9184

Control System Loop Diagram

پروژه	بسته کاری	صادرکننده	تسهیلات	رشته	نوع مدرک	سریال	نسخه
BK	GCS	PEDCO	120	IN	DG	0005	D01

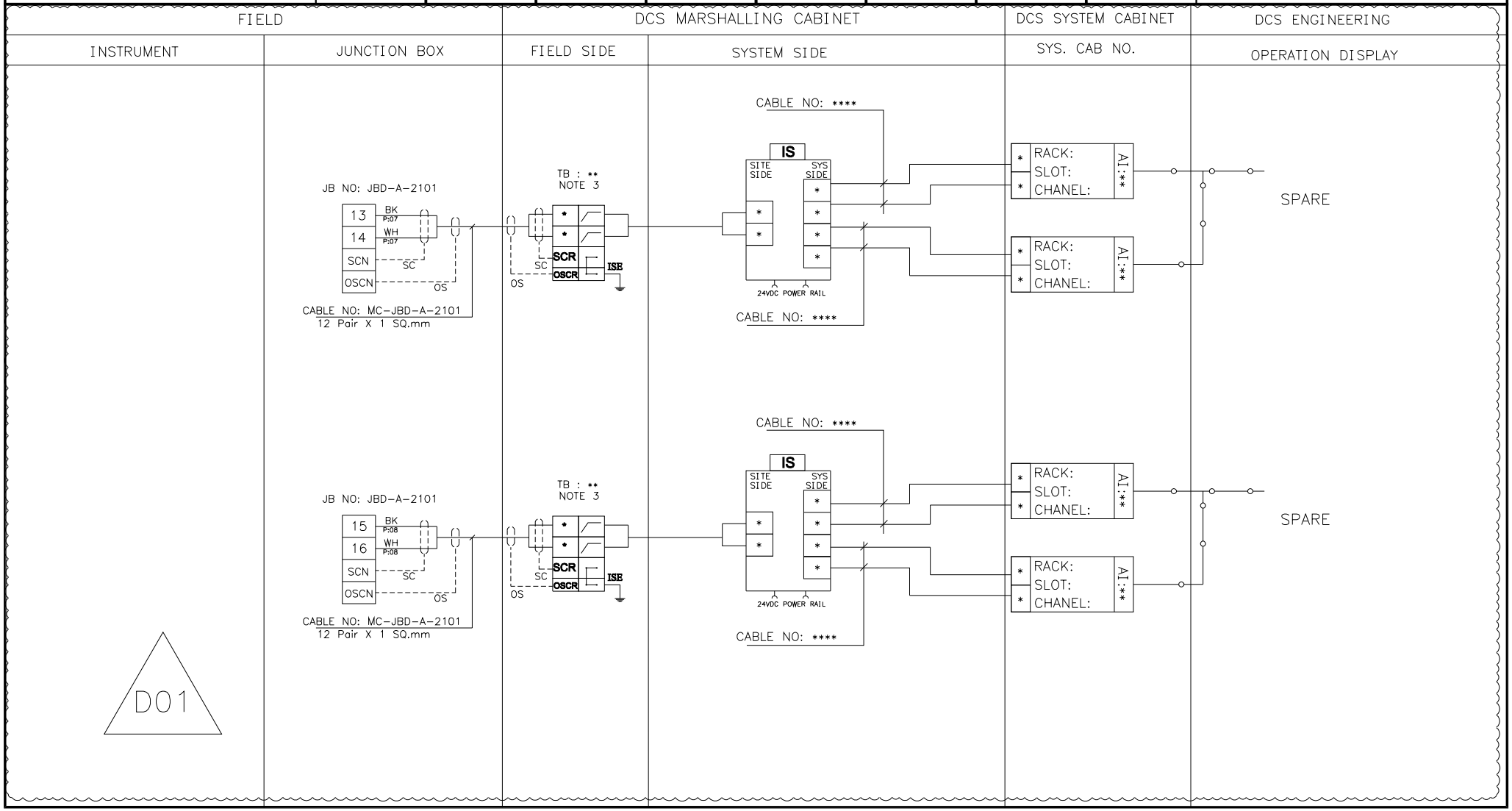

NISOC

پروژه نگهداشت و افزایش تولید میدان نفتی بینک سطح‌الارض

احداث ردیف تراکم گاز در ایستگاه جمع آوری بینک

PEDCO

HIRGAN ENERGY

شماره پیمان:

053-073-9184

Control System Loop Diagram

پروژه	بسته کاری	صادرکننده	تسهیلات	رشته	نوع مدرک	سریال	نسخه
BK	GCS	PEDCO	120	IN	DG	0005	D01

FIELD		DCS MARSHALLING CABINET		DCS SYSTEM CABINET	DCS ENGINEERING
INSTRUMENT	JUNCTION BOX	FIELD SIDE	SYSTEM SIDE	SYS. CAB NO.	OPERATION DISPLAY

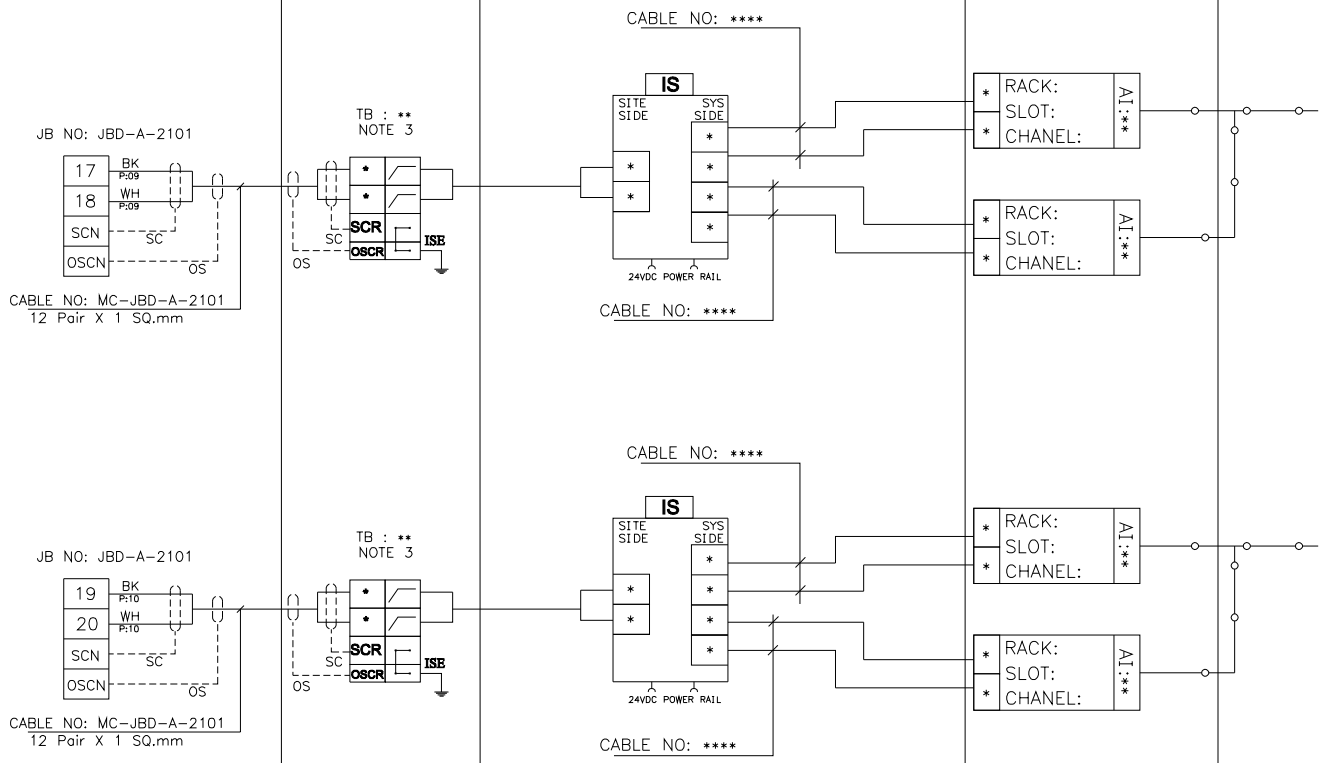

D01

NISOC

پروژه نگهداشت و افزایش تولید میدان نفتی بینک
سطح‌الارض
احداث ردیف تراکم گاز در ایستگاه جمع آوری بینک

PEDCO

HIRGAN ENERGY

شماره پیمان:
053-073-9184

Control System Loop Diagram

پروژه	بسته کاری	صادرکننده	تسهیلات	رشته	نوع مدرک	سریال	نسخه
BK	GCS	PEDCO	120	IN	DG	0005	D01

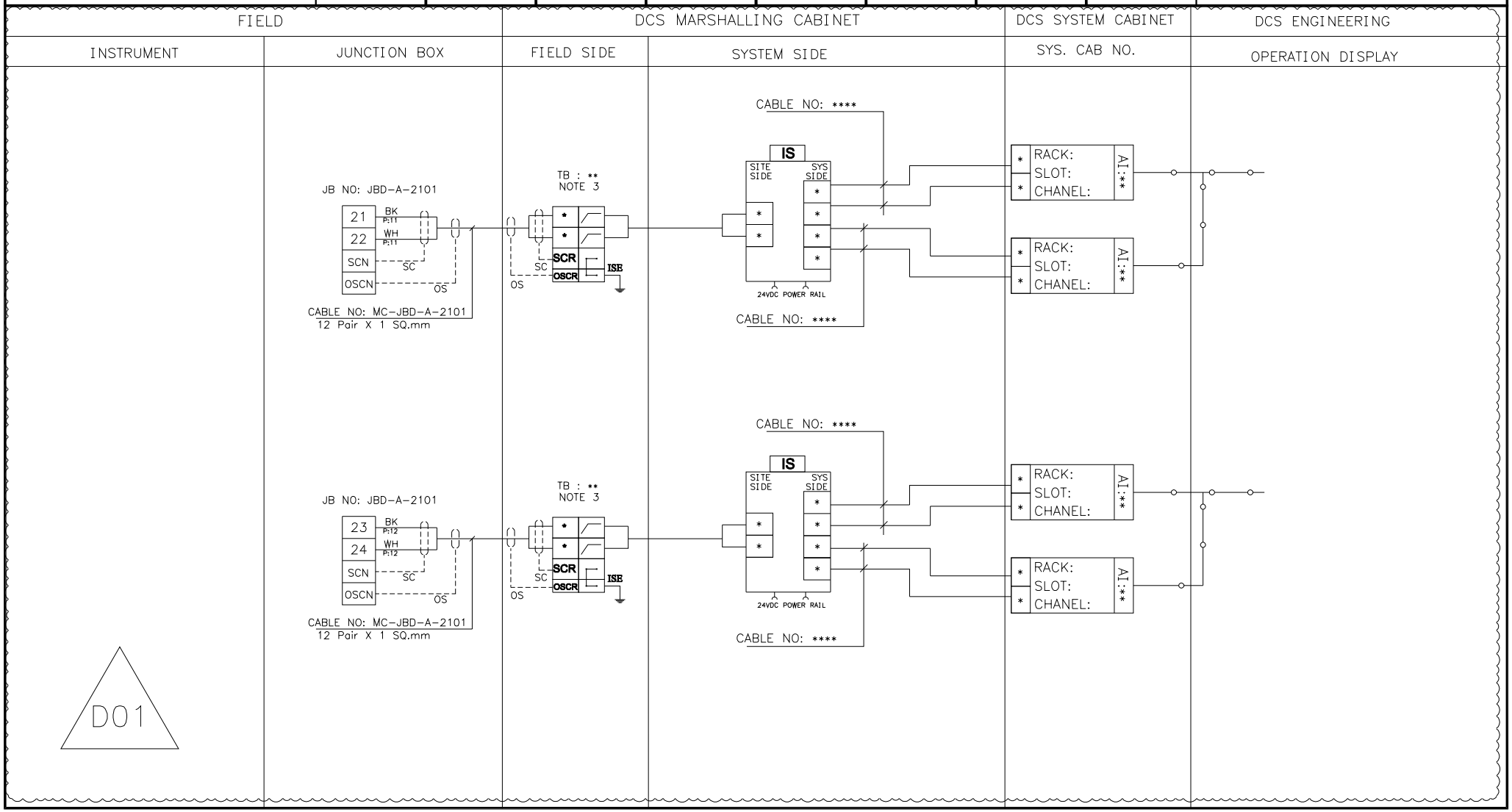

NISOC

پروژه نگهداشت و افزایش تولید میدان نفتی بینک سطح‌الارض

احداث ردیف تراکم گاز در ایستگاه جمع آوری بینک

PEDCO

HIRGAN ENERGY

شماره پیمان:

053-073-9184

Control System Loop Diagram

پروژه	بسته کاری	صادرکننده	تسهیلات	رشته	نوع مدرک	سریال	نسخه
BK	GCS	PEDCO	120	IN	DG	0005	D01

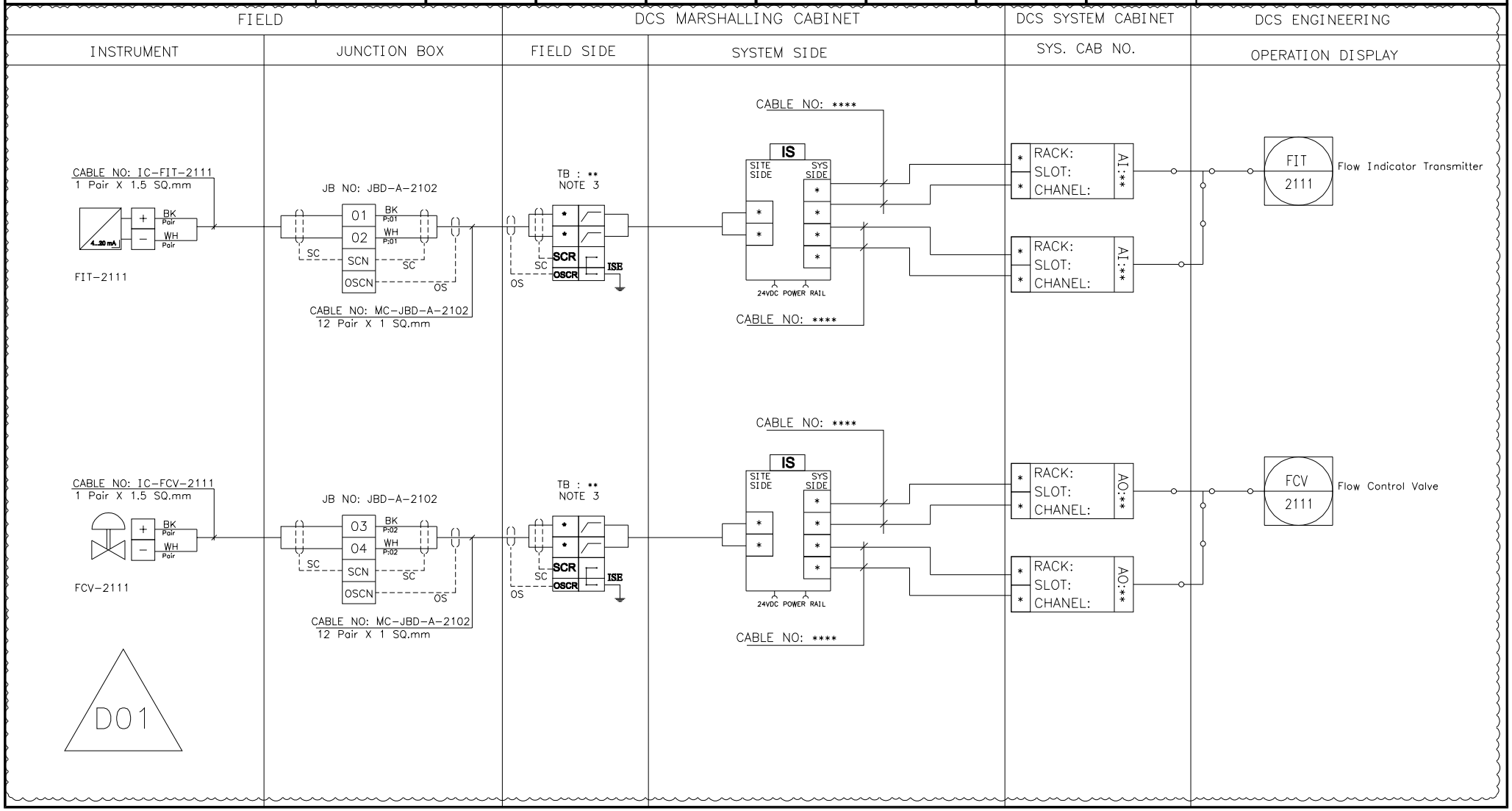

NISOC

پروژه نگهداشت و افزایش تولید میدان نفتی بینک
سطح‌الارض
احداث ردیف تراکم گاز در ایستگاه جمع آوری بینک

PEDCO

HIRGAN ENERGY

شماره پیمان:
053-073-9184

Control System Loop Diagram

پروژه	بسته کاری	صادرکننده	تسهیلات	رشته	نوع مدرک	سریال	نسخه
BK	GCS	PEDCO	120	IN	DG	0005	D01

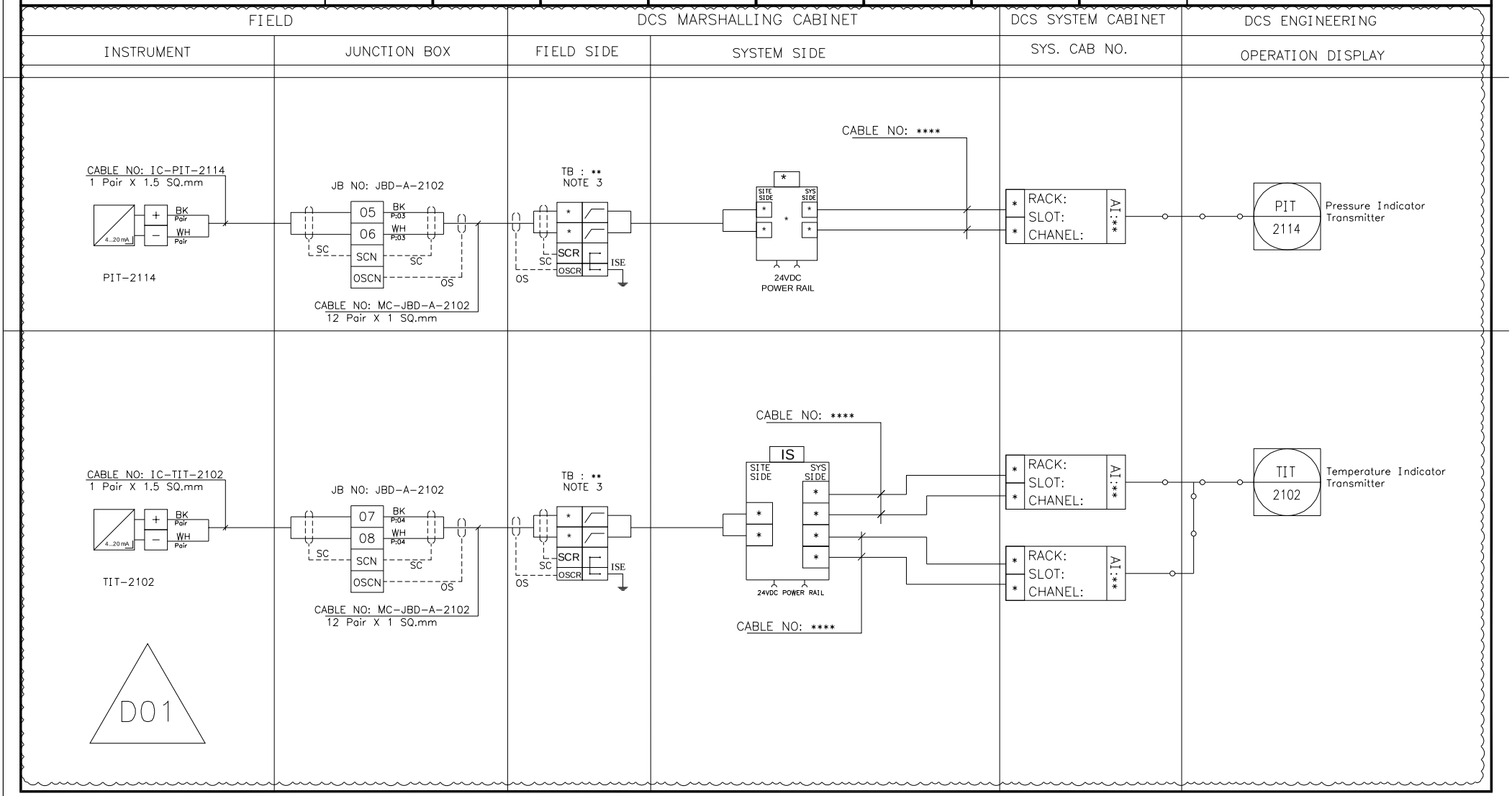

NISOC

پروژه نگهداشت و افزایش تولید میدان نفتی بینک سطح‌الارض

احداث ردیف تراکم گاز در ایستگاه جمع آوری بینک

PEDCO

HIRGAN ENERGY

شماره پیمان:

053-073-9184

Control System Loop Diagram

پروژه	بسته کاری	صادرکننده	تسهیلات	رشته	نوع مدرک	سریال	نسخه
BK	GCS	PEDCO	120	IN	DG	0005	D01

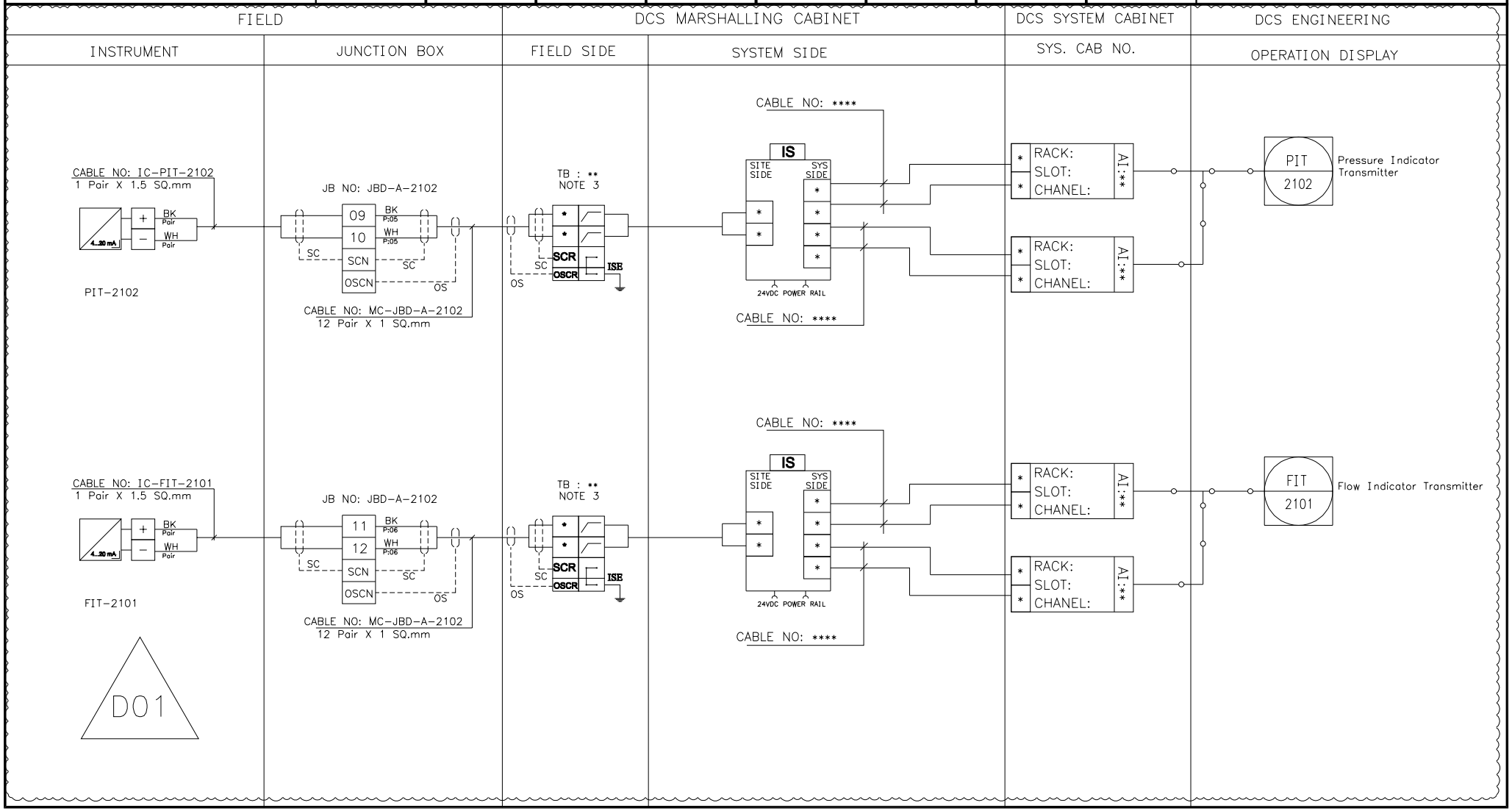

NISOC

پروژه نگهداشت و افزایش تولید میدان نفتی بینک سطح‌الارض

احداث ردیف تراکم گاز در ایستگاه جمع آوری بینک

PEDCO

HIRGAN ENERGY

شماره پیمان:

053-073-9184

Control System Loop Diagram

پروژه	بسته کاری	صادرکننده	تسهیلات	رشته	نوع مدرک	سریال	نسخه
BK	GCS	PEDCO	120	IN	DG	0005	D01

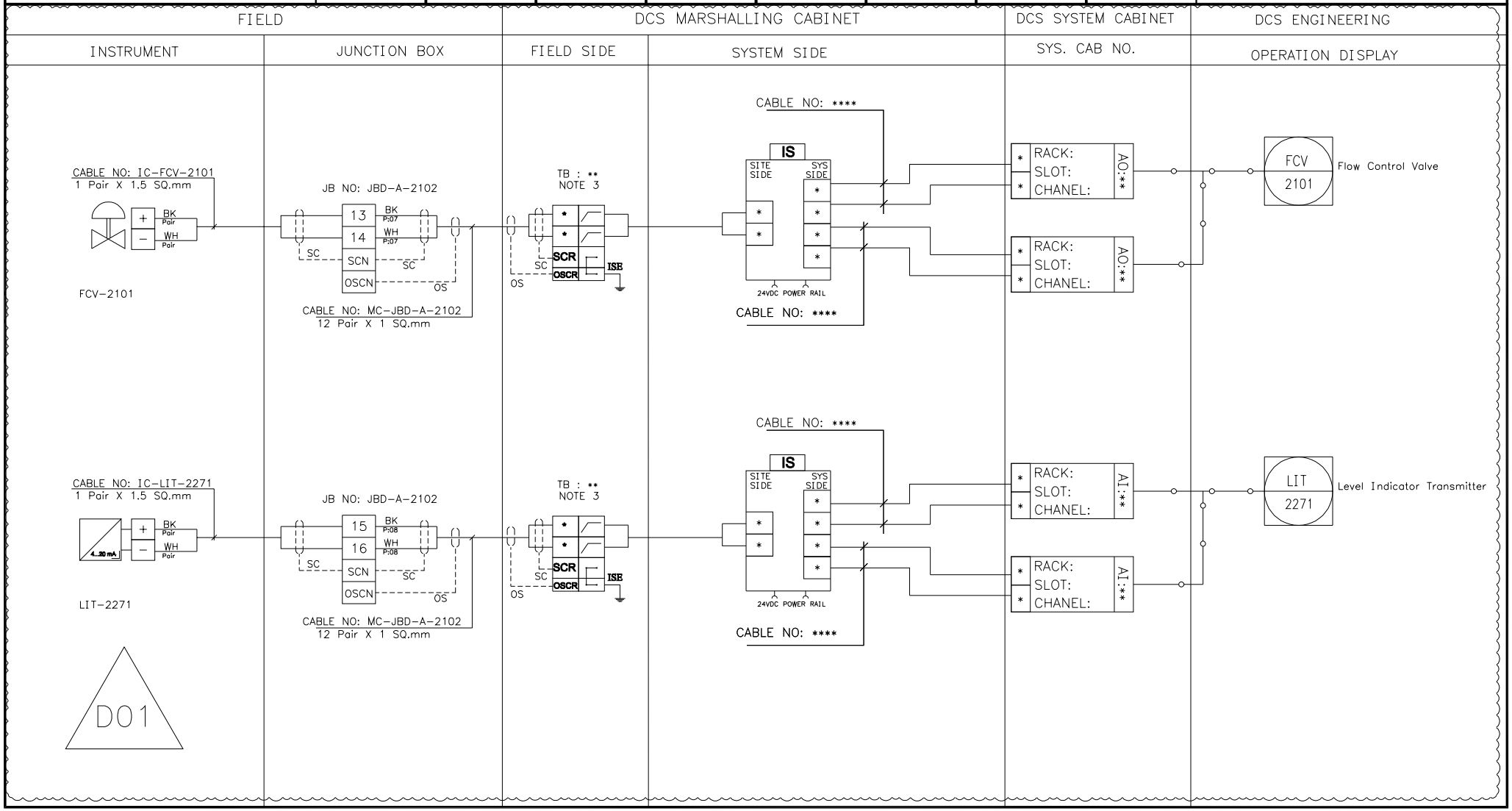

NISOC

پروژه نگهداشت و افزایش تولید میدان نفتی بینک سطح‌الارض

احداث ردیف تراکم گاز در ایستگاه جمع آوری بینک

PEDCO

HIRGAN ENERGY

شماره پیمان:

053-073-9184

Control System Loop Diagram

پروژه	بسته کاری	صادرکننده	تسهیلات	رشته	نوع مدرک	سریال	نسخه
BK	GCS	PEDCO	120	IN	DG	0005	D01

شماره صفحه: 23 از 314

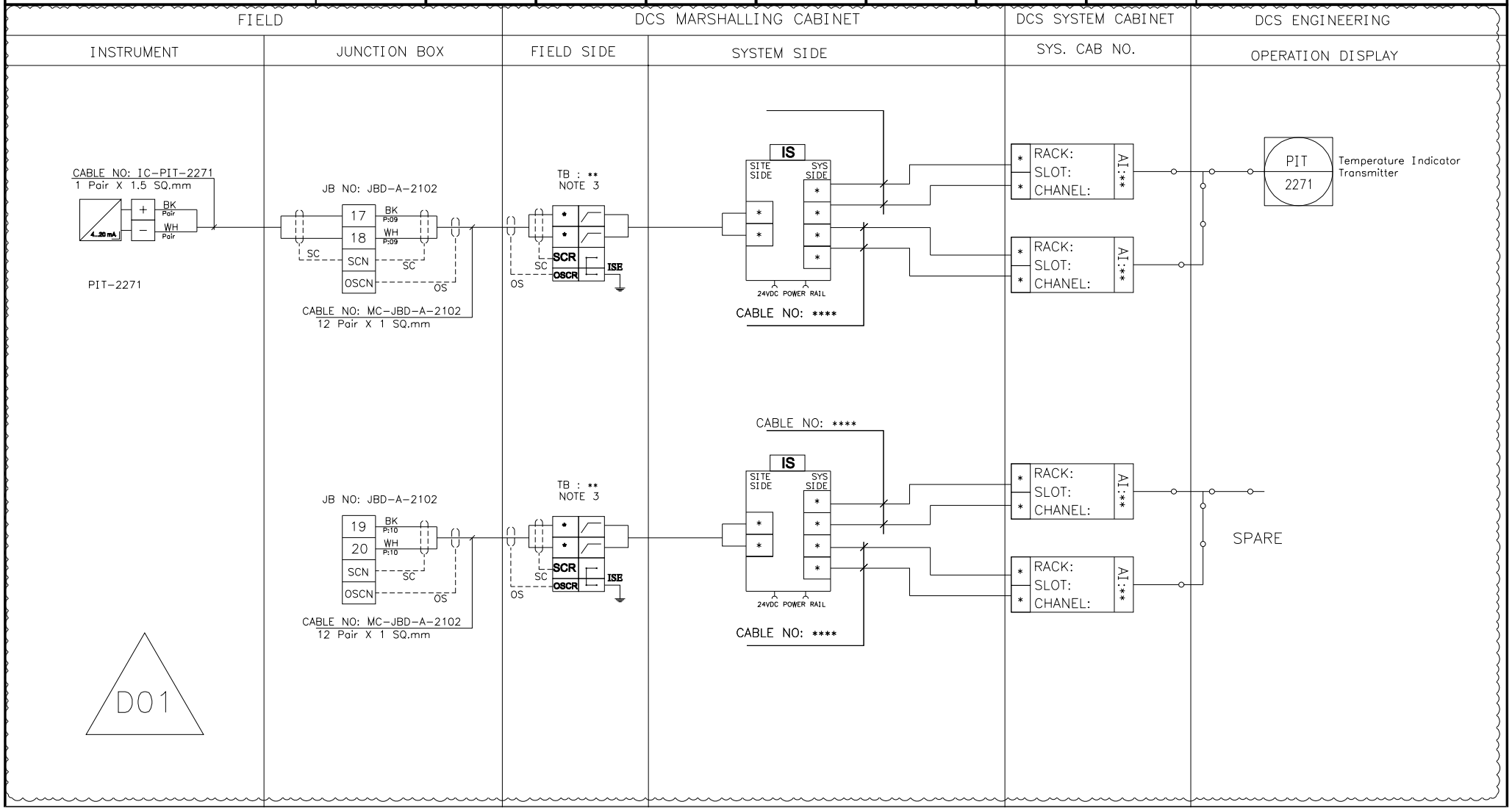

NISOC

پروژه نگهداشت و افزایش تولید میدان نفتی بینک سطح‌الارض

احداث ردیف تراکم گاز در ایستگاه جمع آوری بینک

PEDCO

HIRGAN ENERGY

شماره پیمان:

053-073-9184

Control System Loop Diagram

پروژه	بسته کاری	صادرکننده	تسهیلات	رشته	نوع مدرک	سریال	نسخه
BK	GCS	PEDCO	120	IN	DG	0005	D01

شماره صفحه: 24 از 314

FIELD		DCS MARSHALLING CABINET		DCS SYSTEM CABINET	DCS ENGINEERING
INSTRUMENT	JUNCTION BOX	FIELD SIDE	SYSTEM SIDE	SYS. CAB NO.	OPERATION DISPLAY

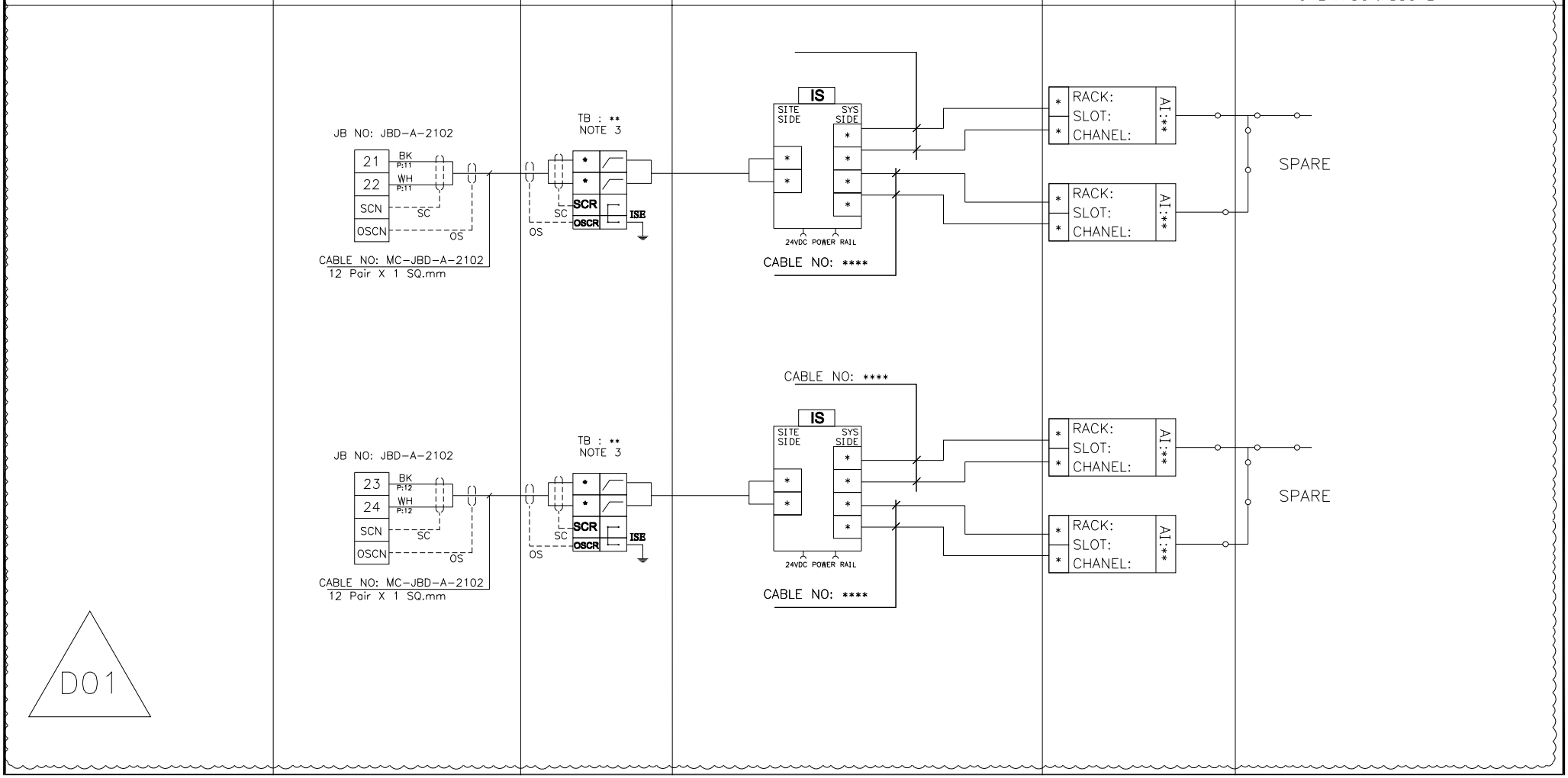

BLANK PAGE

D01

NISOC

پروژه نگهداشت و افزایش تولید میدان نفتی بینک سطح‌الارض

احداث ردیف تراکم گاز در ایستگاه جمع آوری بینک

PEDCO

HIRGAN ENERGY

شماره پیمان:

053-073-9184

Control System Loop Diagram

پروژه	بسته کاری	صادرکننده	تسهیلات	رشته	نوع مدرک	سریال	نسخه
BK	GCS	PEDCO	120	IN	DG	0005	D01

شماره صفحه: 26 از 314

FIELD		DCS MARSHALLING CABINET		DCS SYSTEM CABINET	DCS ENGINEERING
INSTRUMENT	JUNCTION BOX	FIELD SIDE	SYSTEM SIDE	SYS. CAB NO.	OPERATION DISPLAY

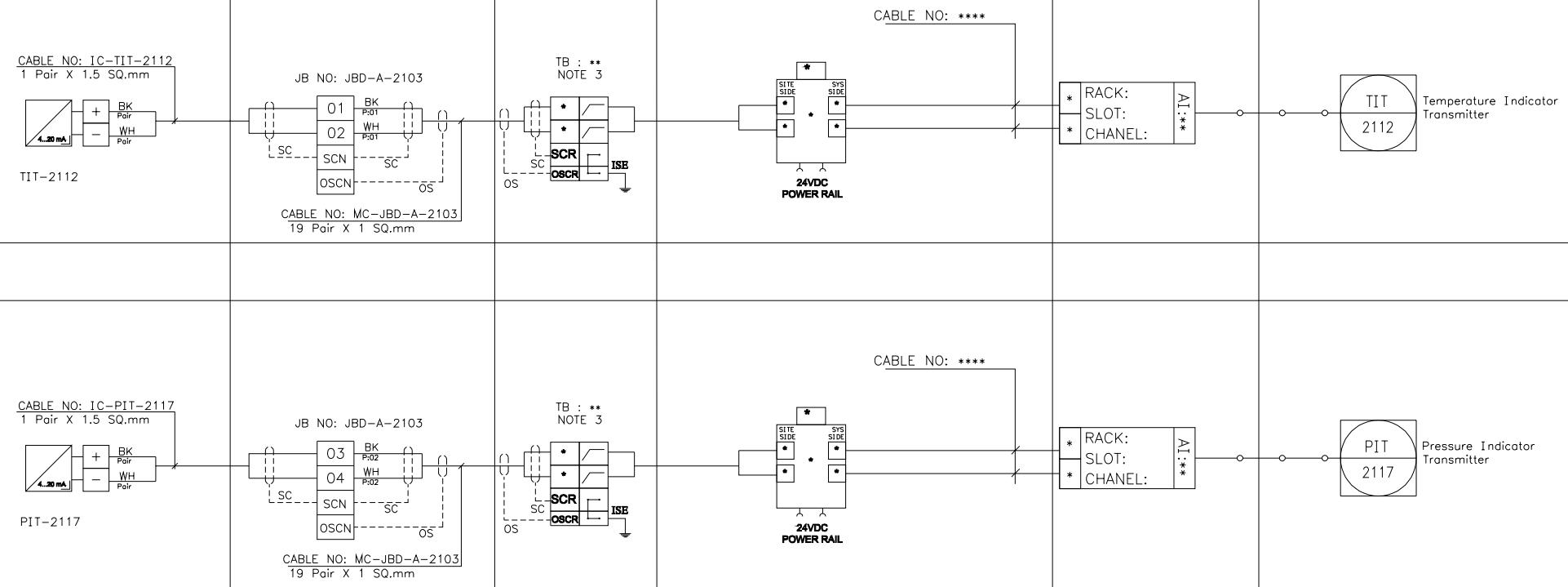

NISOC

پروژه نگهداشت و افزایش تولید میدان نفتی بینک سطح‌الارض

احداث ردیف تراکم گاز در ایستگاه جمع آوری بینک

PEDCO

HIRGAN ENERGY

شماره پیمان:

053-073-9184

Control System Loop Diagram

پروژه	بسته کاری	صادرکننده	تسهیلات	رشته	نوع مدرک	سریال	نسخه
BK	GCS	PEDCO	120	IN	DG	0005	D01

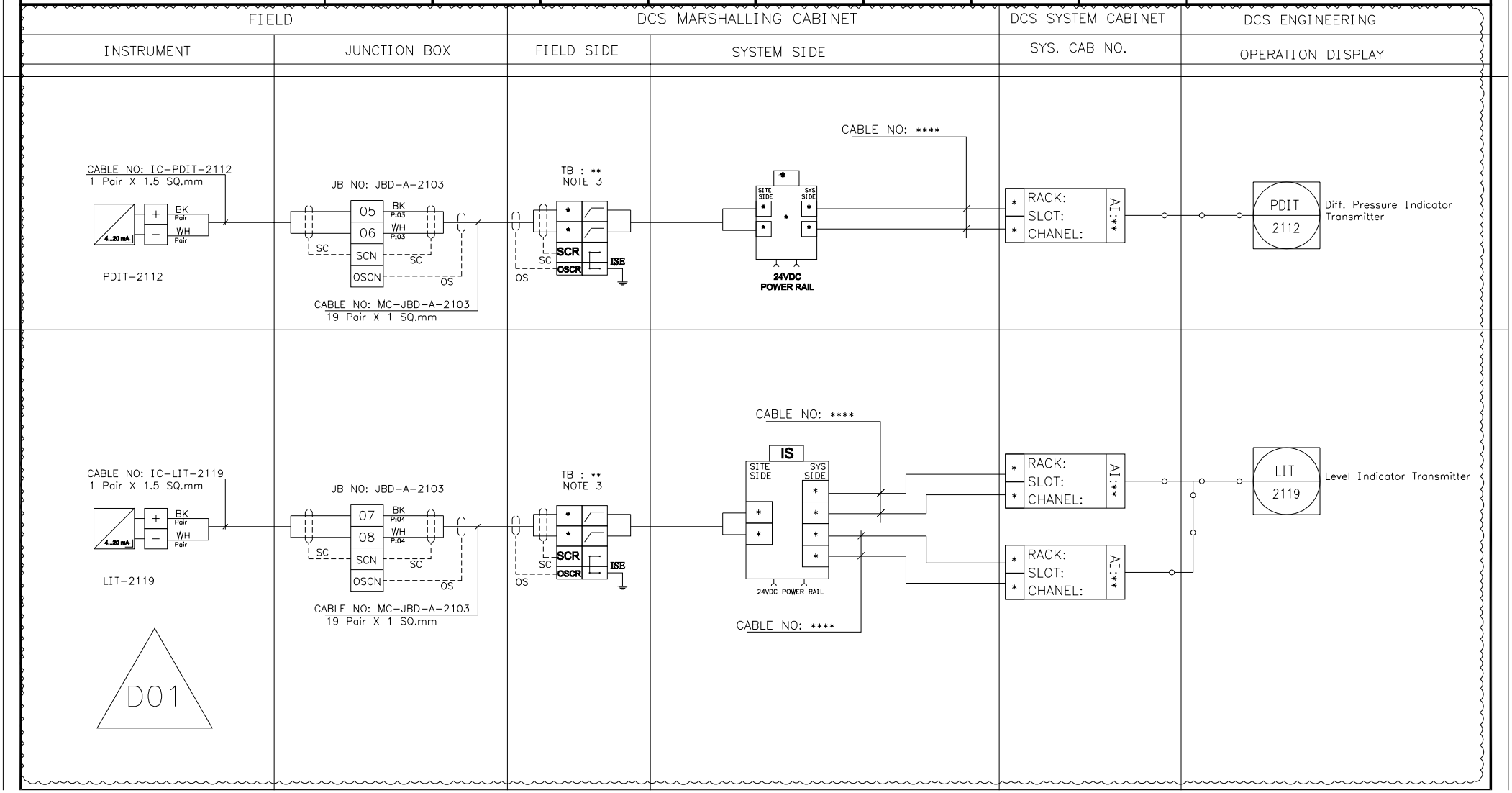

NISOC

پروژه نگهداشت و افزایش تولید میدان نفتی بینک سطح‌الارض

احداث ردیف تراکم گاز در ایستگاه جمع آوری بینک

PEDCO

HIRGAN ENERGY

شماره پیمان:

053-073-9184

Control System Loop Diagram

پروژه	بسته کاری	صادرکننده	تسهیلات	رشته	نوع مدرک	سریال	نسخه
BK	GCS	PEDCO	120	IN	DG	0005	D01

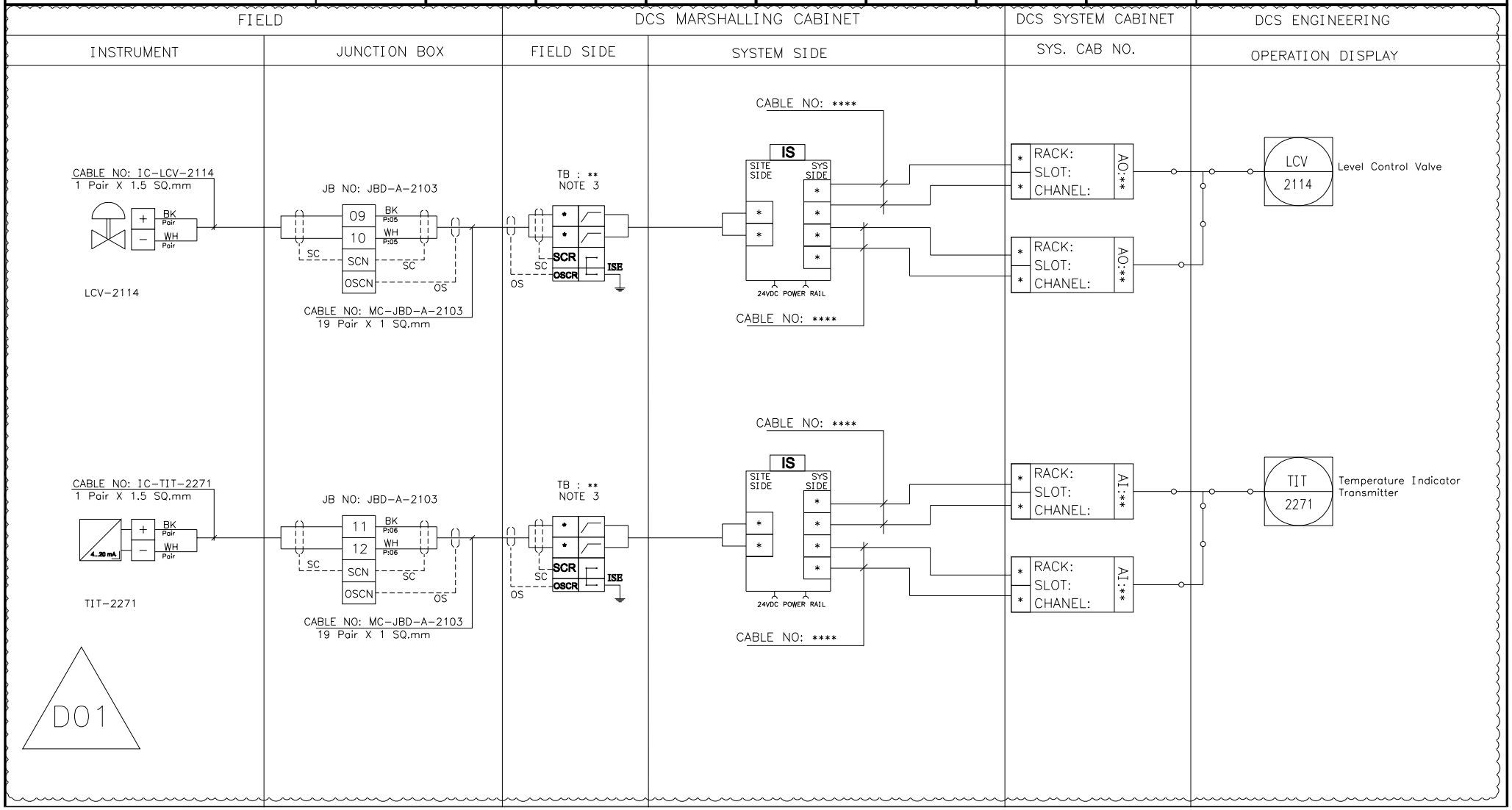

NISOC

پروژه نگهداشت و افزایش تولید میدان نفتی بینک سطح‌الارض

احداث ردیف تراکم گاز در ایستگاه جمع آوری بینک

PEDCO

HIRGAN ENERGY

شماره پیمان:

053-073-9184

Control System Loop Diagram

پروژه	بسته کاری	صادرکننده	تسهیلات	رشته	نوع مدرک	سریال	نسخه
BK	GCS	PEDCO	120	IN	DG	0005	D01

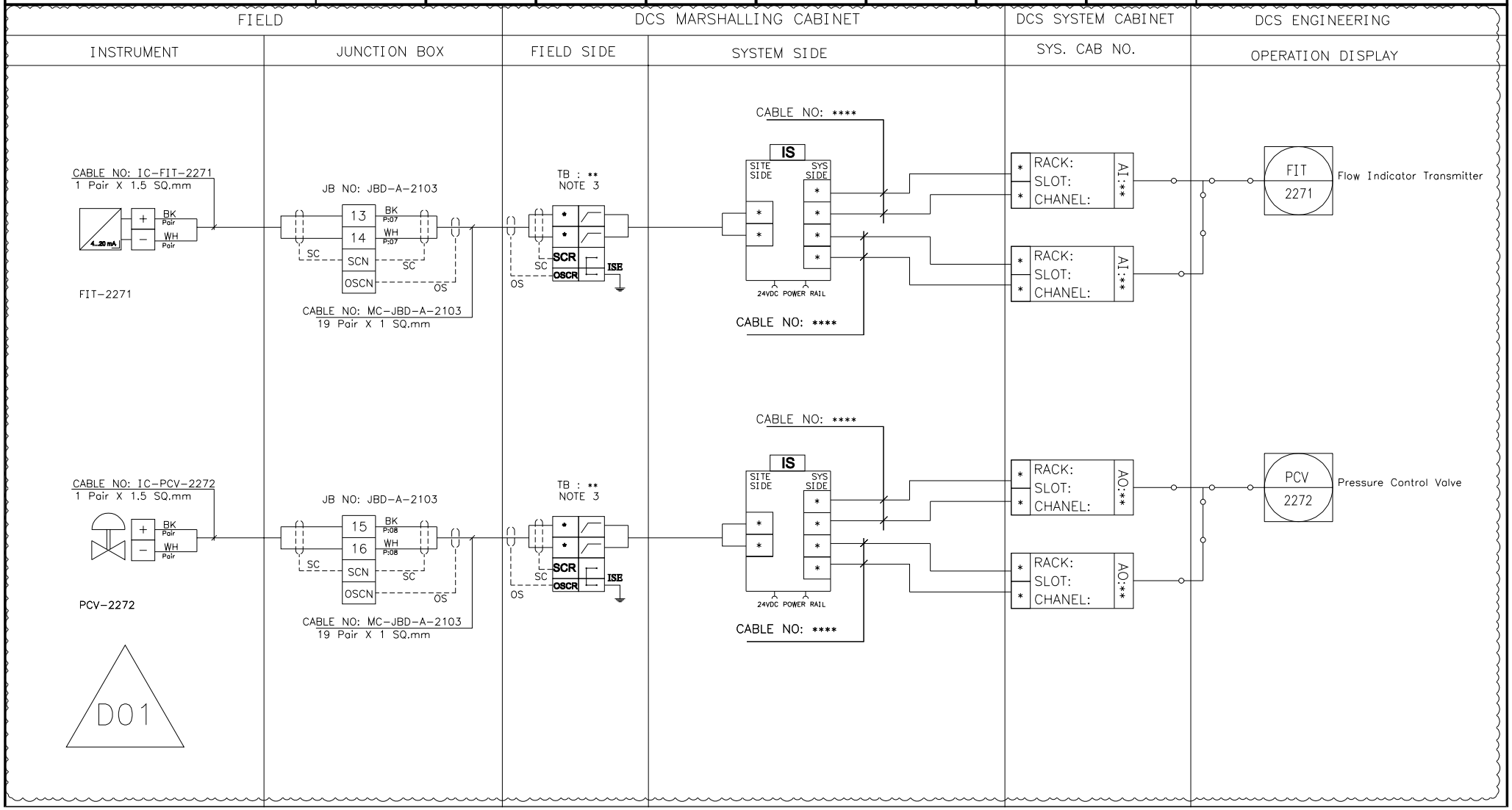

NISOC

پروژه نگهداشت و افزایش تولید میدان نفتی بینک سطح‌الارض

احداث ردیف تراکم گاز در ایستگاه جمع آوری بینک

PEDCO

HIRGAN ENERGY

شماره پیمان:

053-073-9184

Control System Loop Diagram

پروژه	بسته کاری	صادرکننده	تسهیلات	رشته	نوع مدرک	سریال	نسخه
BK	GCS	PEDCO	120	IN	DG	0005	D01

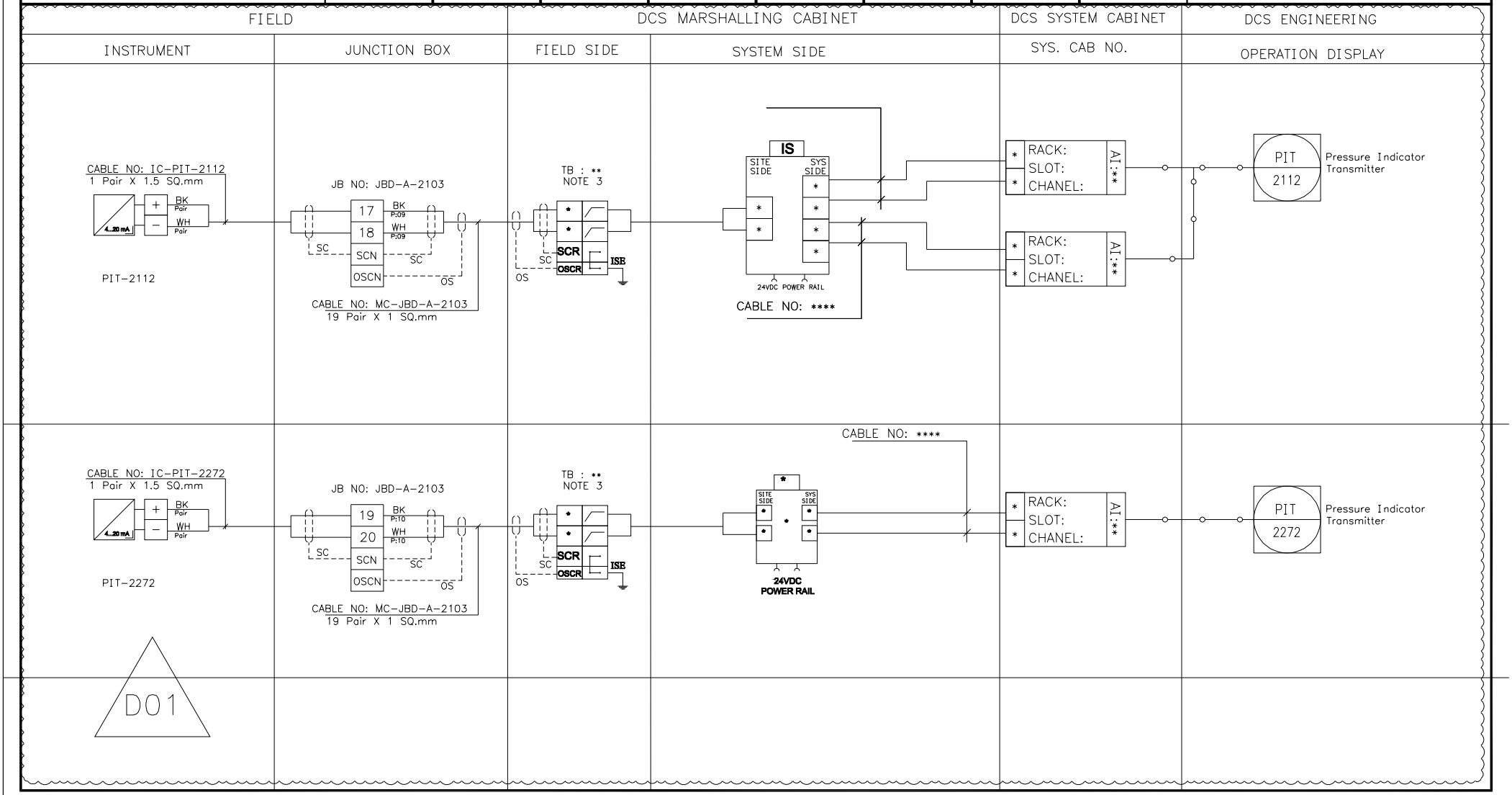

NISOC

پروژه نگهداشت و افزایش تولید میدان نفتی بینک
سطح‌الارض
احداث ردیف تراکم گاز در ایستگاه جمع آوری بینک

PEDCO

HIRGAN ENERGY

شماره پیمان:
053-073-9184

Control System Loop Diagram

پروژه	بسته کاری	صادرکننده	تسهیلات	رشته	نوع مدرک	سریال	نسخه
BK	GCS	PEDCO	120	IN	DG	0005	D01

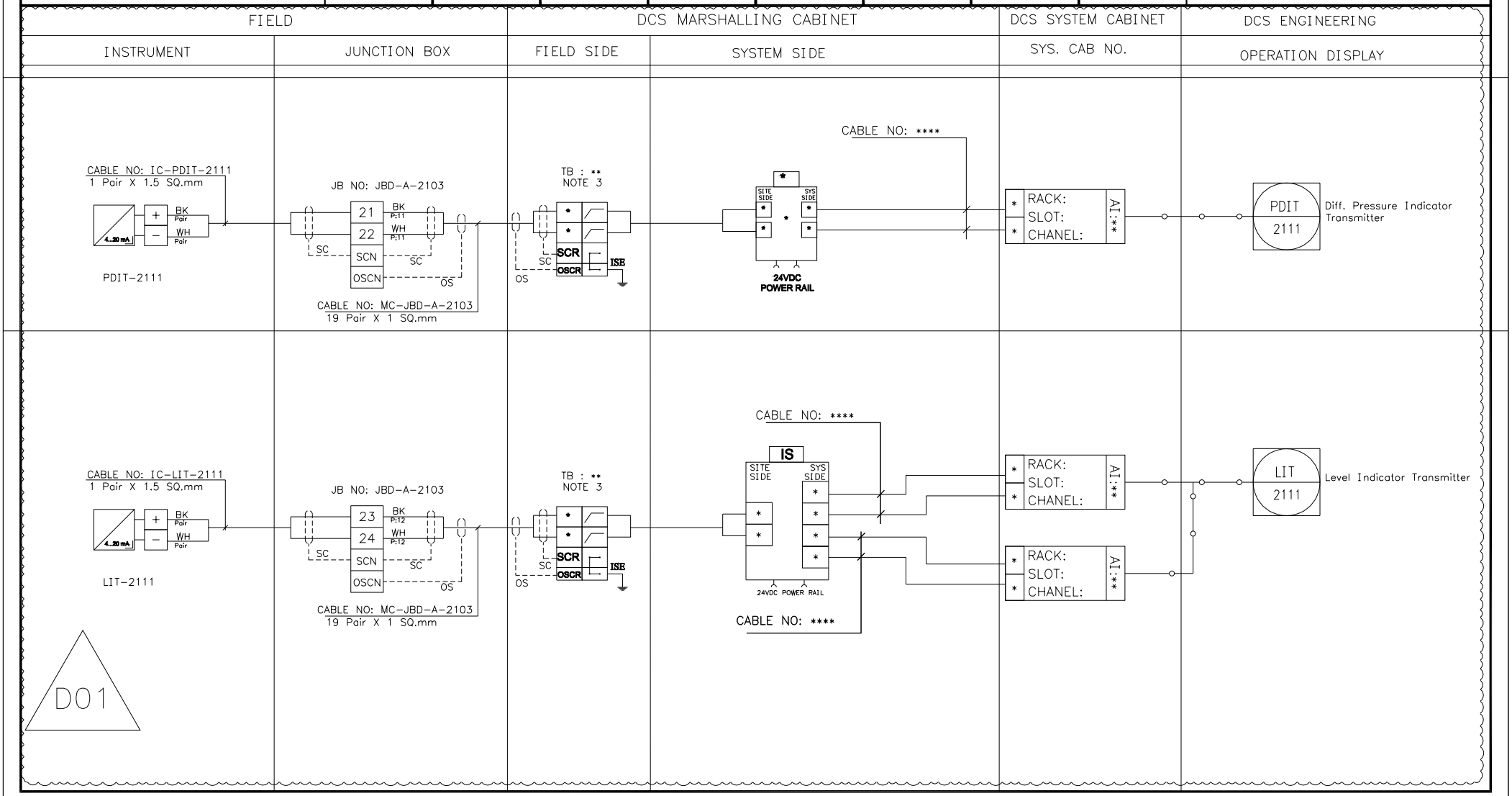

NISOC

پروژه نگهداشت و افزایش تولید میدان نفتی بینک
سطح‌الارض
احداث ردیف تراکم گاز در ایستگاه جمع آوری بینک

PEDCO

HIRGAN ENERGY

شماره پیمان:
053-073-9184

Control System Loop Diagram

پروژه	بسته کاری	صادرکننده	تسهیلات	رشته	نوع مدرک	سریال	نسخه
BK	GCS	PEDCO	120	IN	DG	0005	D01

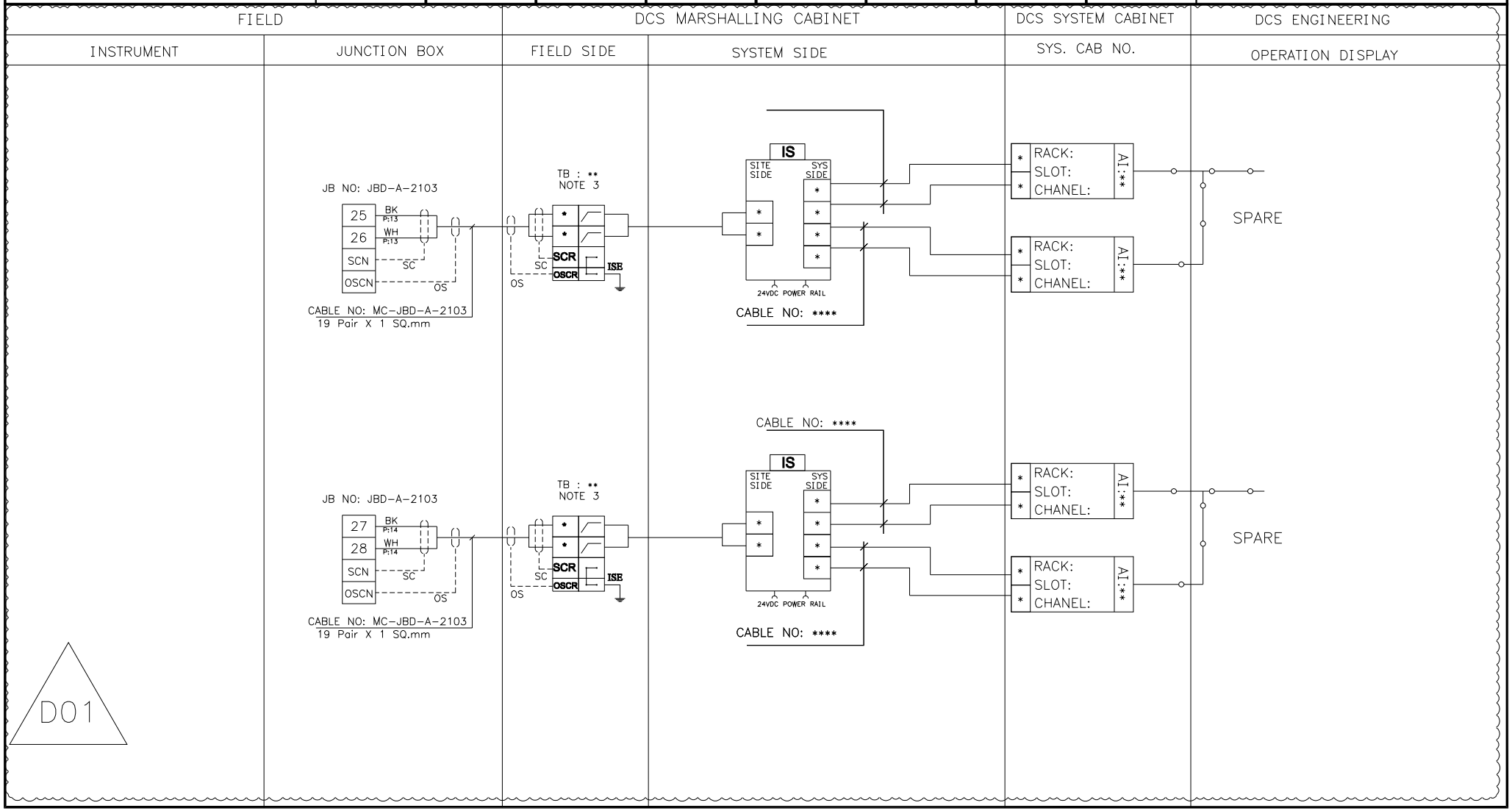

NISOC

پروژه نگهداشت و افزایش تولید میدان نفتی بینک سطح‌الارض

احداث ردیف تراکم گاز در ایستگاه جمع آوری بینک

PEDCO

HIRGAN ENERGY

شماره پیمان:

053-073-9184

Control System Loop Diagram

پروژه	بسته کاری	صادرکننده	تسهیلات	رشته	نوع مدرک	سریال	نسخه
BK	GCS	PEDCO	120	IN	DG	0005	D01

FIELD		DCS MARSHALLING CABINET		DCS SYSTEM CABINET	DCS ENGINEERING
INSTRUMENT	JUNCTION BOX	FIELD SIDE	SYSTEM SIDE	SYS. CAB NO.	OPERATION DISPLAY

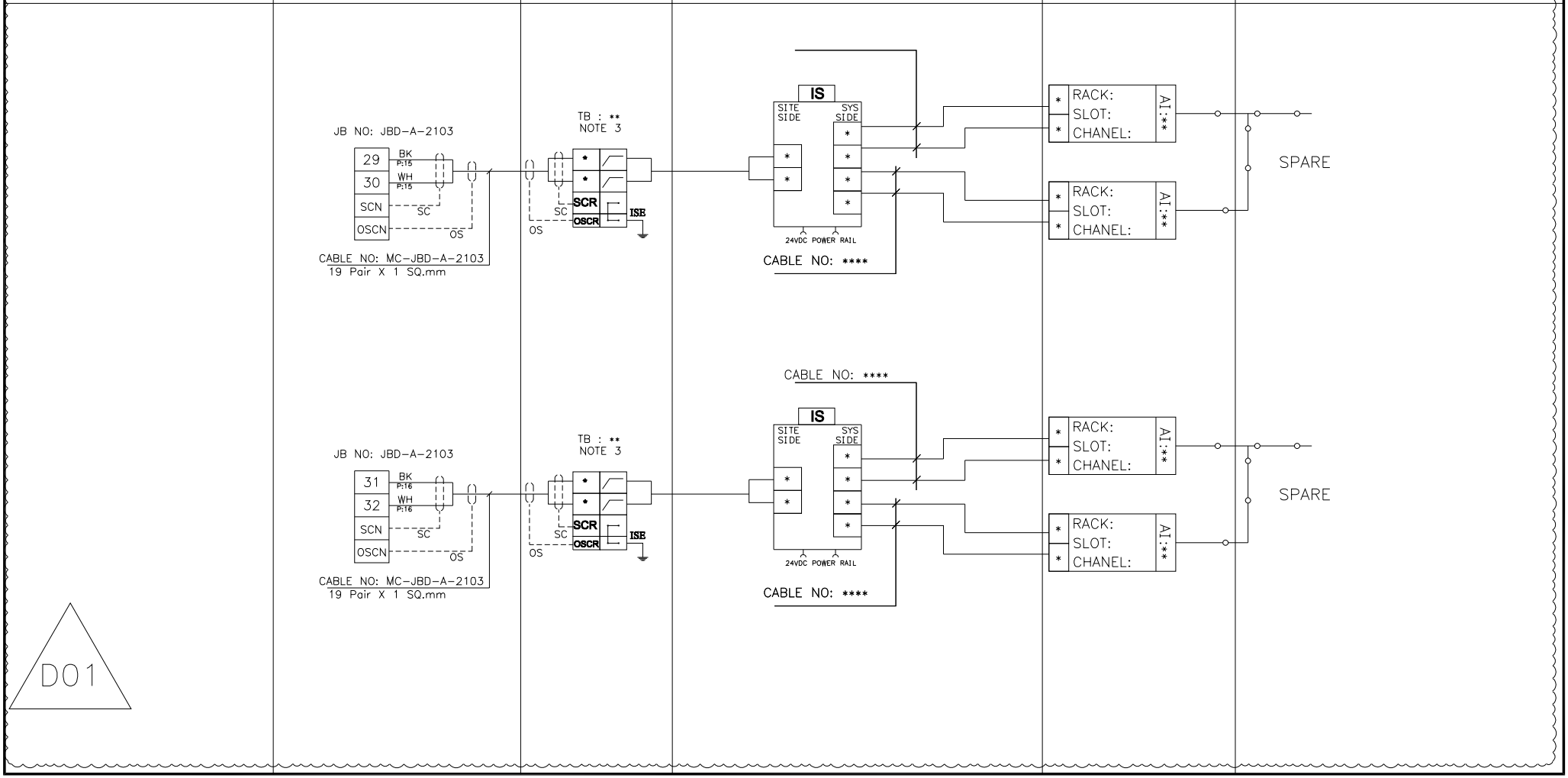

NISOC

پروژه نگهداشت و افزایش تولید میدان نفتی بینک سطح‌الارض

احداث ردیف تراکم گاز در ایستگاه جمع آوری بینک

PEDCO

HIRGAN ENERGY

شماره پیمان:

053-073-9184

Control System Loop Diagram

پروژه	بسته کاری	صادرکننده	تسهیلات	رشته	نوع مدرک	سریال	نسخه
BK	GCS	PEDCO	120	IN	DG	0005	D01

FIELD		DCS MARSHALLING CABINET		DCS SYSTEM CABINET	DCS ENGINEERING
INSTRUMENT	JUNCTION BOX	FIELD SIDE	SYSTEM SIDE	SYS. CAB NO.	OPERATION DISPLAY

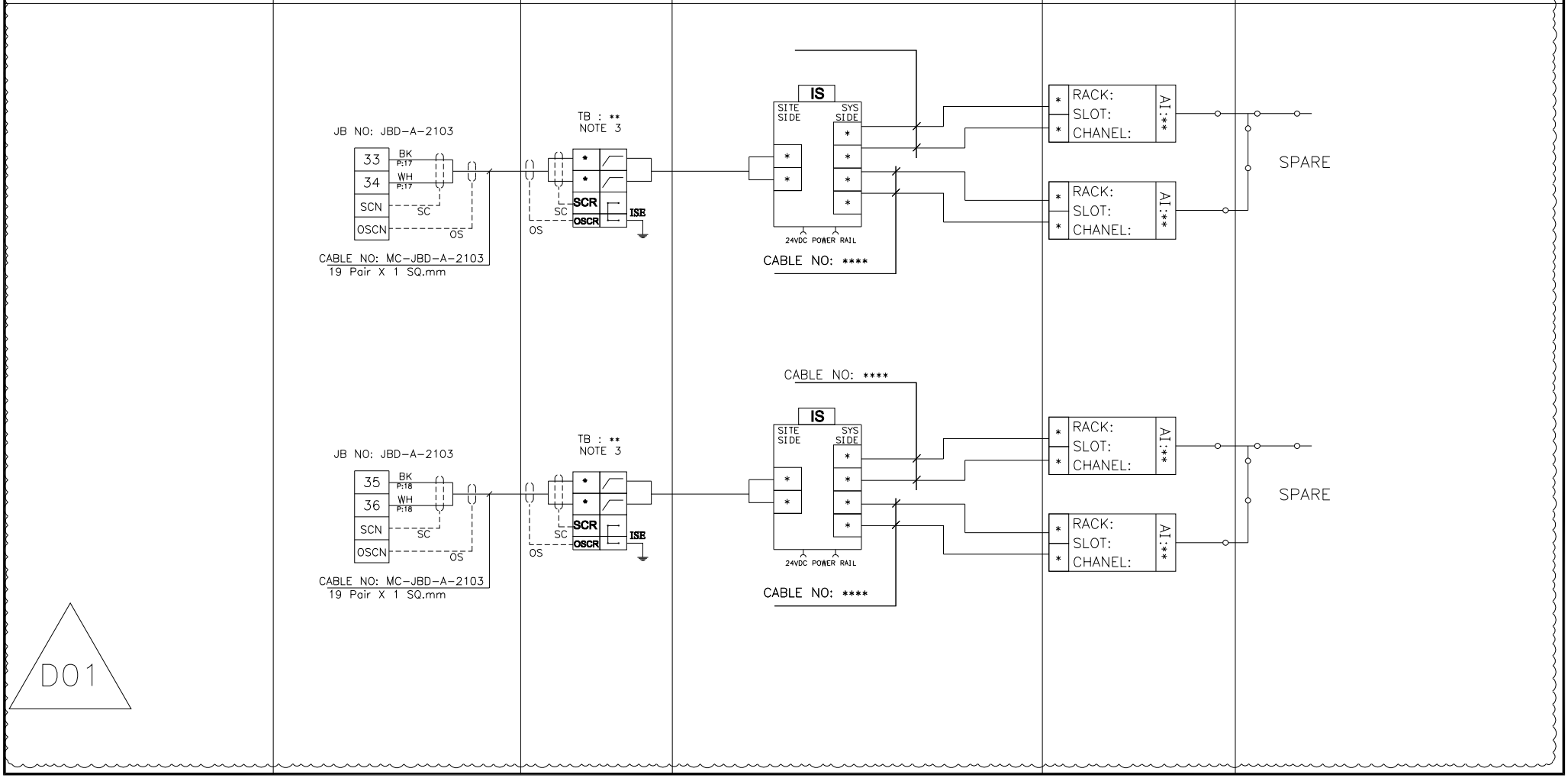

BLANK PAGE

D01

NISOC

پروژه نگهداشت و افزایش تولید میدان نفتی بینک
سطح‌الارض
احداث ردیف تراکم گاز در ایستگاه جمع آوری بینک

PEDCO

HIRGAN ENERGY

شماره پیمان:
053-073-9184

Control System Loop Diagram

پروژه	بسته کاری	صادرکننده	تسهیلات	رشته	نوع مدرک	سریال	نسخه
BK	GCS	PEDCO	120	IN	DG	0005	D01

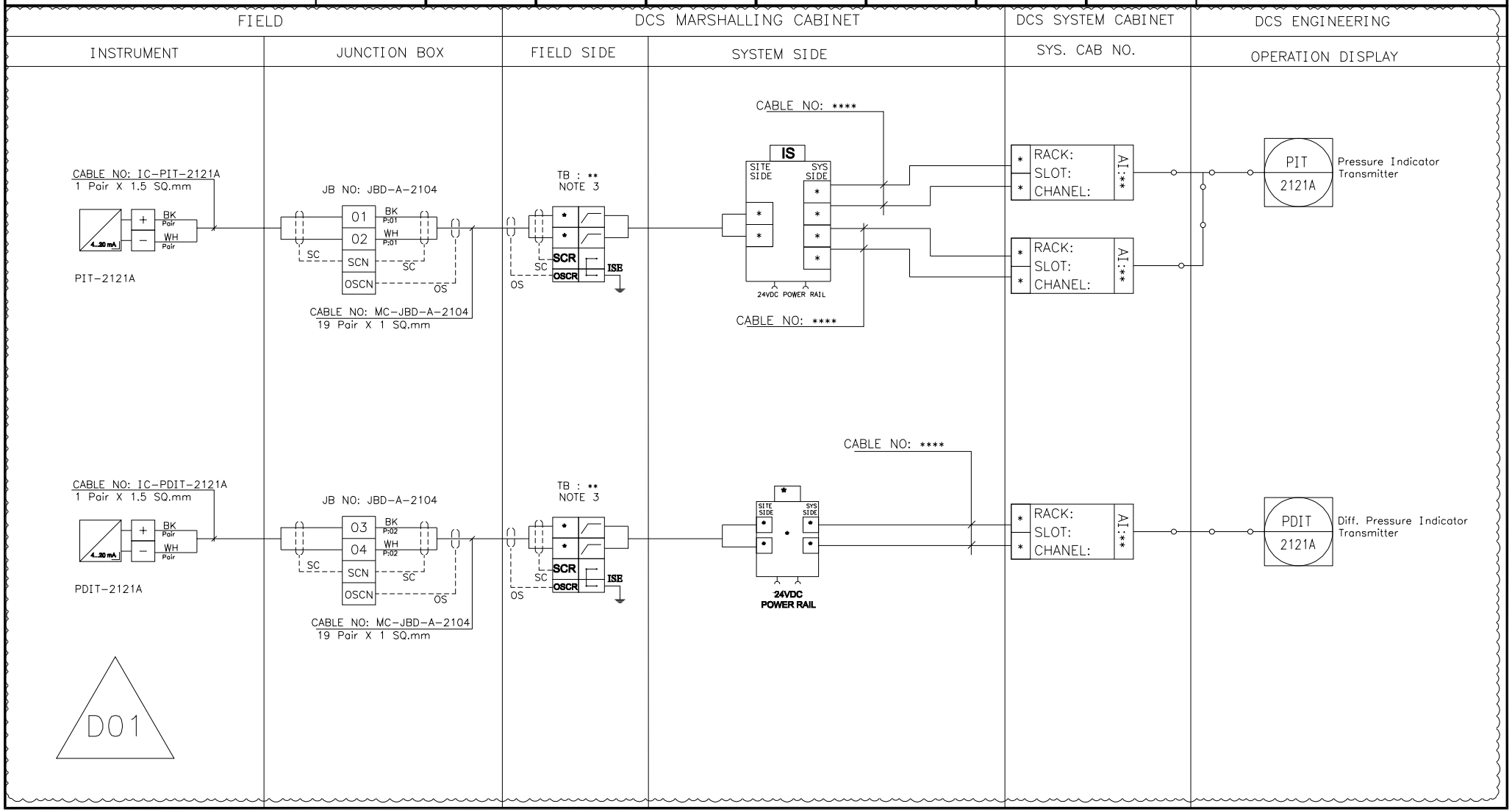

NISOC

پروژه نگهداشت و افزایش تولید میدان نفتی بینک
سطح‌الارض
احداث ردیف تراکم گاز در ایستگاه جمع آوری بینک

PEDCO

HIRGAN ENERGY

شماره پیمان:

053-073-9184

Control System Loop Diagram

پروژه	بسته کاری	صادرکننده	تسهیلات	رشته	نوع مدرک	سریال	نسخه
BK	GCS	PEDCO	120	IN	DG	0005	D01

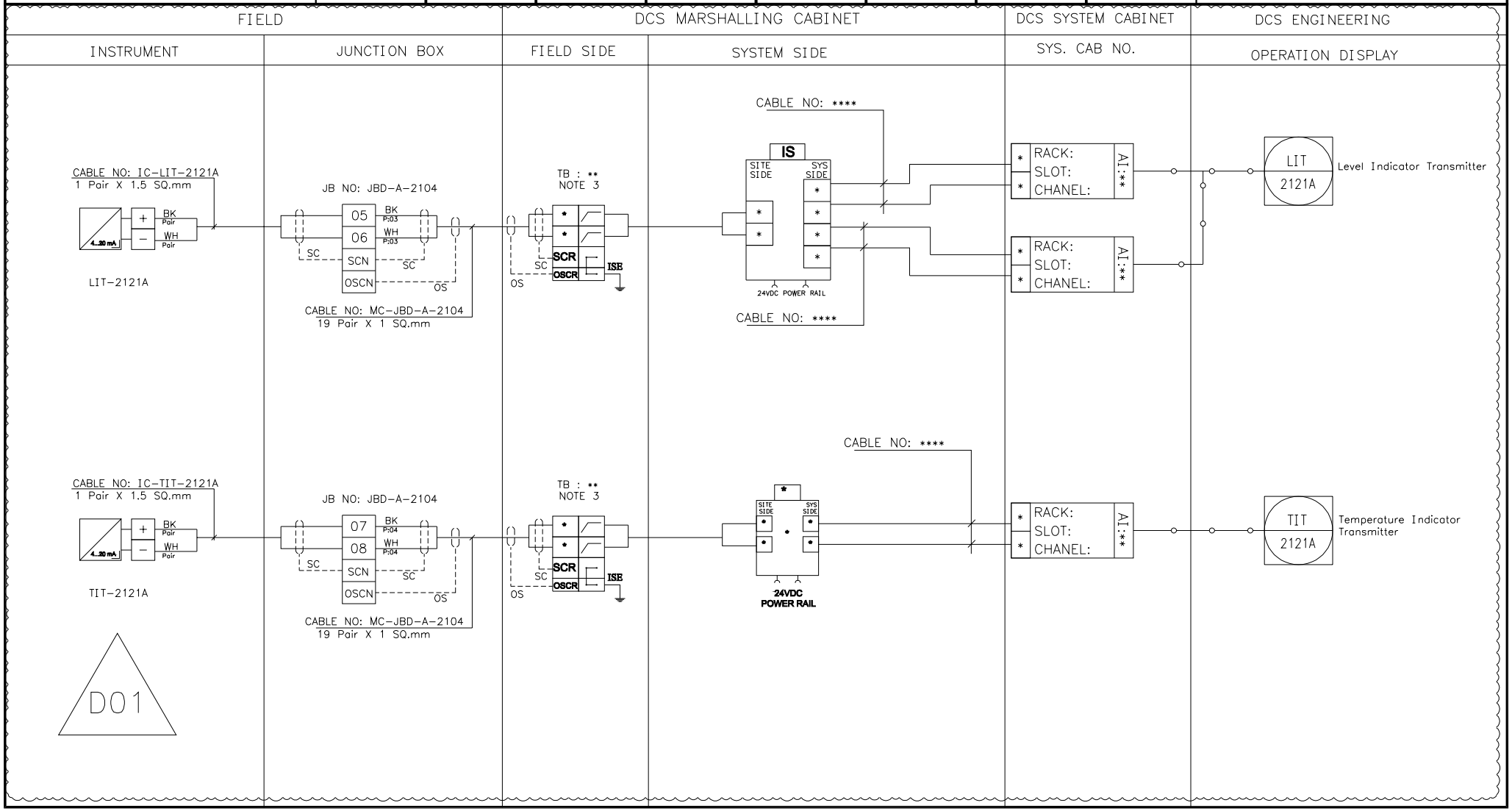

NISOC

پروژه نگهداشت و افزایش تولید میدان نفتی بینک
سطح‌الارض
احداث ردیف تراکم گاز در ایستگاه جمع آوری بینک

PEDCO

HIRGAN ENERGY

شماره پیمان:
053-073-9184

Control System Loop Diagram

پروژه	بسته کاری	صادرکننده	تسهیلات	رشته	نوع مدرک	سریال	نسخه
BK	GCS	PEDCO	120	IN	DG	0005	D01

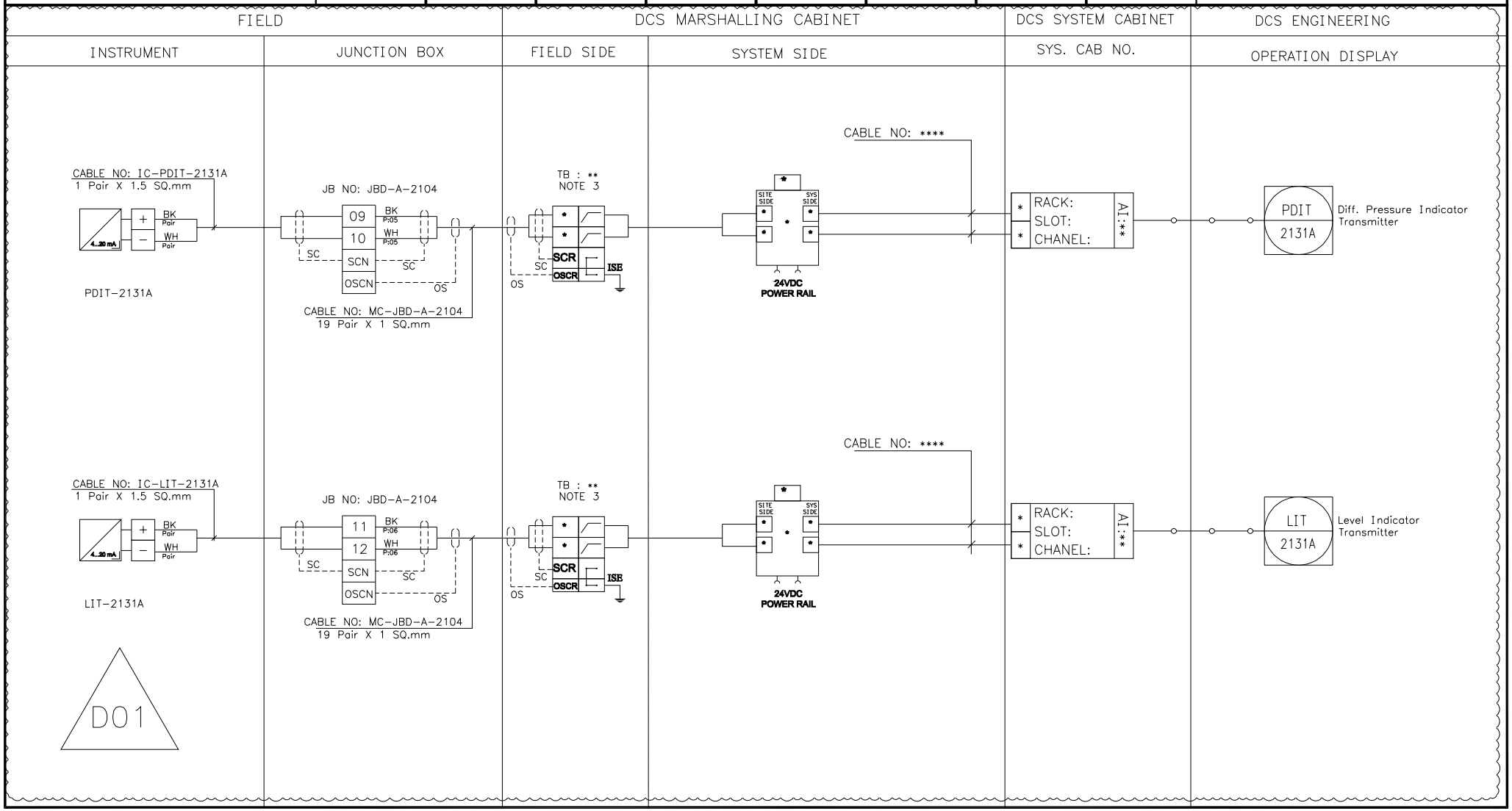

NISOC

پروژه نگهداشت و افزایش تولید میدان نفتی بینک
سطح‌الارض
احداث ردیف تراکم گاز در ایستگاه جمع آوری بینک

PEDCO

HIRGAN ENERGY

شماره پیمان:
053-073-9184

Control System Loop Diagram

پروژه	بسته کاری	صادرکننده	تسهیلات	رشته	نوع مدرک	سریال	نسخه
BK	GCS	PEDCO	120	IN	DG	0005	D01

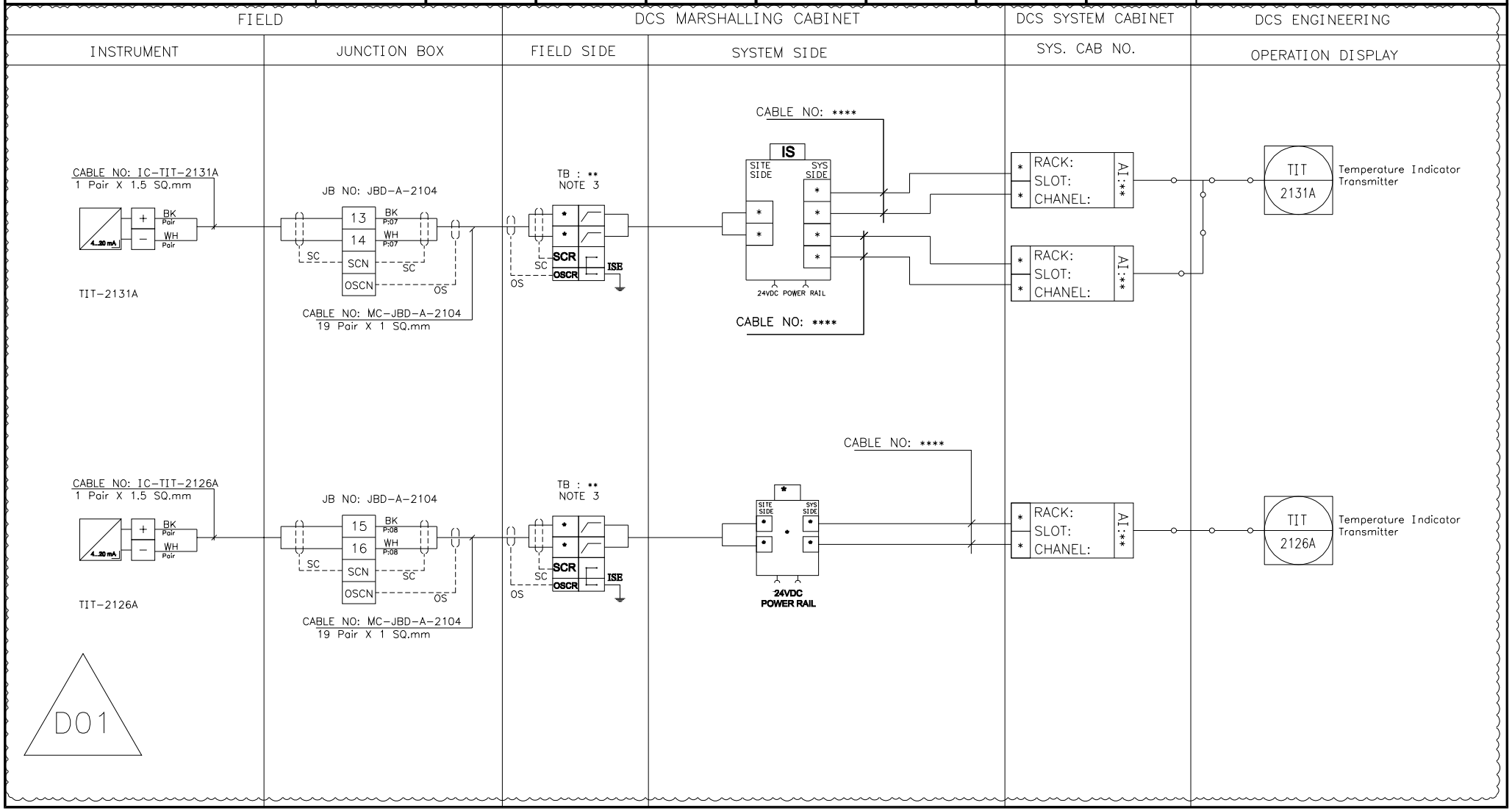

NISOC

پروژه نگهداشت و افزایش تولید میدان نفتی بینک سطح‌الارض

احداث ردیف تراکم گاز در ایستگاه جمع آوری بینک

PEDCO

HIRGAN ENERGY

شماره پیمان:

053-073-9184

Control System Loop Diagram

پروژه	بسته کاری	صادرکننده	تسهیلات	رشته	نوع مدرک	سریال	نسخه
BK	GCS	PEDCO	120	IN	DG	0005	D01

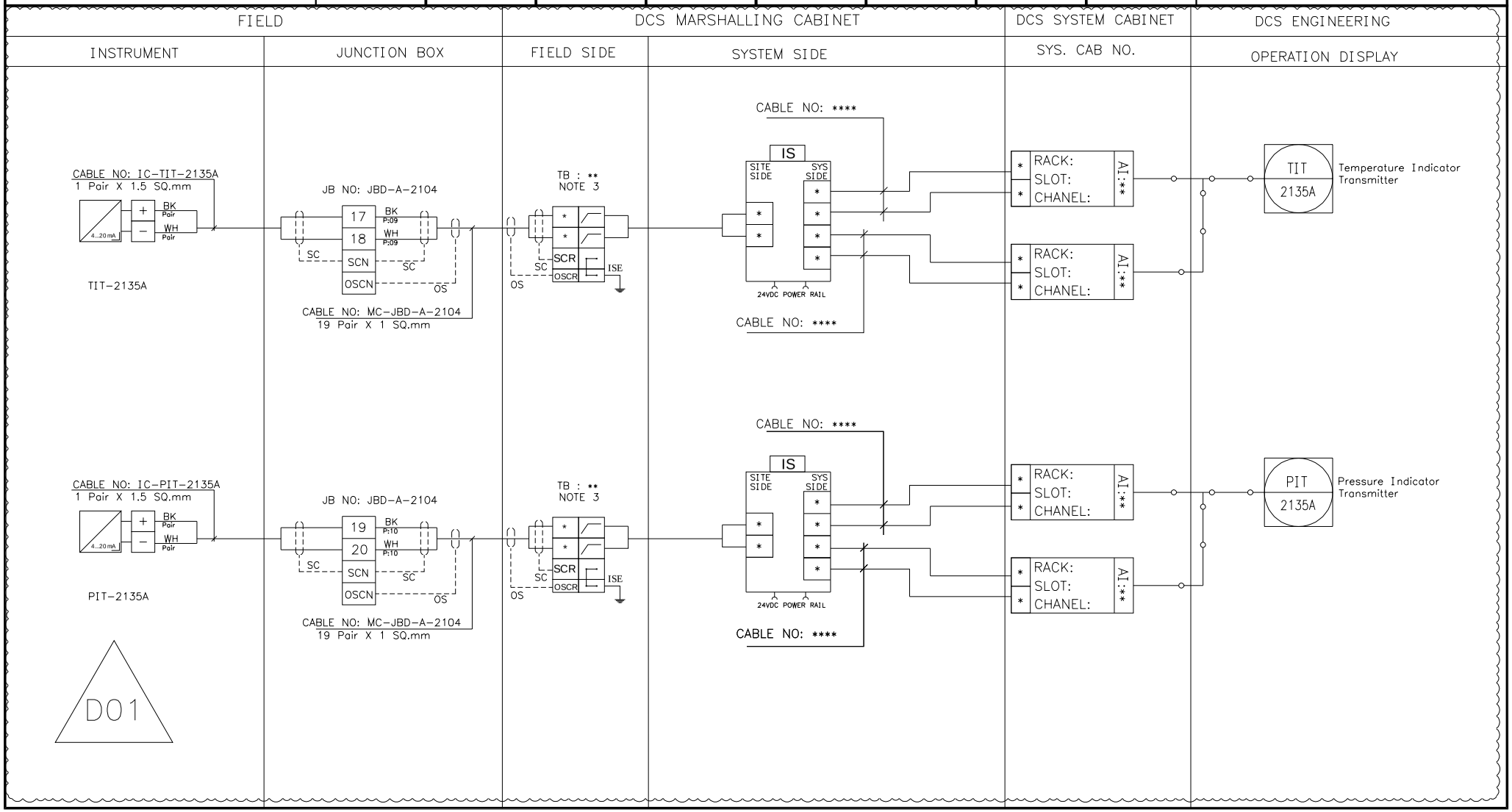

NISOC

پروژه نگهداشت و افزایش تولید میدان نفتی بینک سطح‌الارض

احداث ردیف تراکم گاز در ایستگاه جمع آوری بینک

PEDCO

HIRGAN ENERGY

شماره پیمان:

053-073-9184

Control System Loop Diagram

پروژه	بسته کاری	صادرکننده	تسهیلات	رشته	نوع مدرک	سریال	نسخه
BK	GCS	PEDCO	120	IN	DG	0005	D01

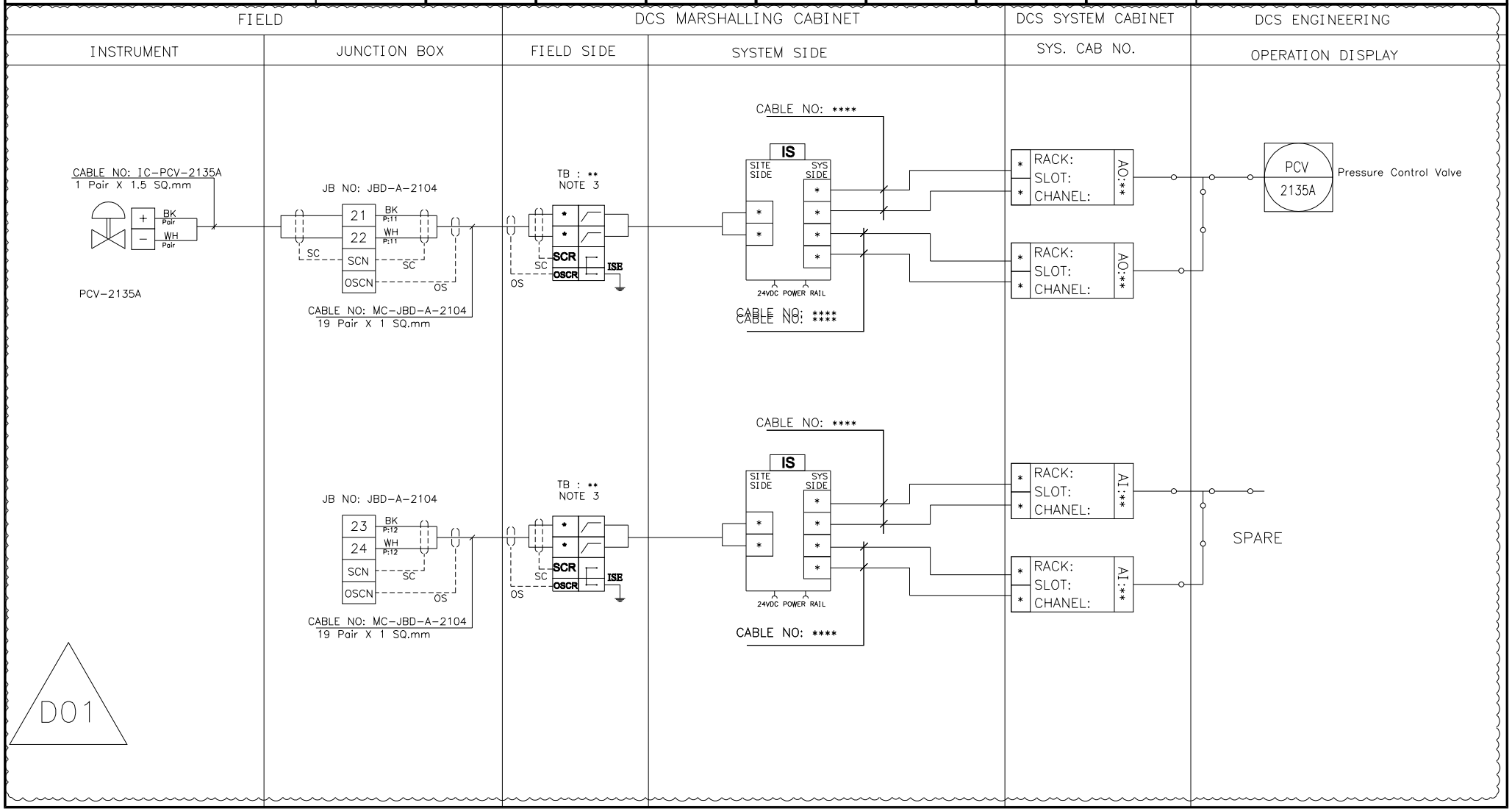

NISOC

پروژه نگهداشت و افزایش تولید میدان نفتی بینک سطح‌الارض

احداث ردیف تراکم گاز در ایستگاه جمع آوری بینک

PEDCO

HIRGAN ENERGY

شماره پیمان:

053-073-9184

Control System Loop Diagram

پروژه	بسته کاری	صادرکننده	تسهیلات	رشته	نوع مدرک	سریال	نسخه
BK	GCS	PEDCO	120	IN	DG	0005	D01

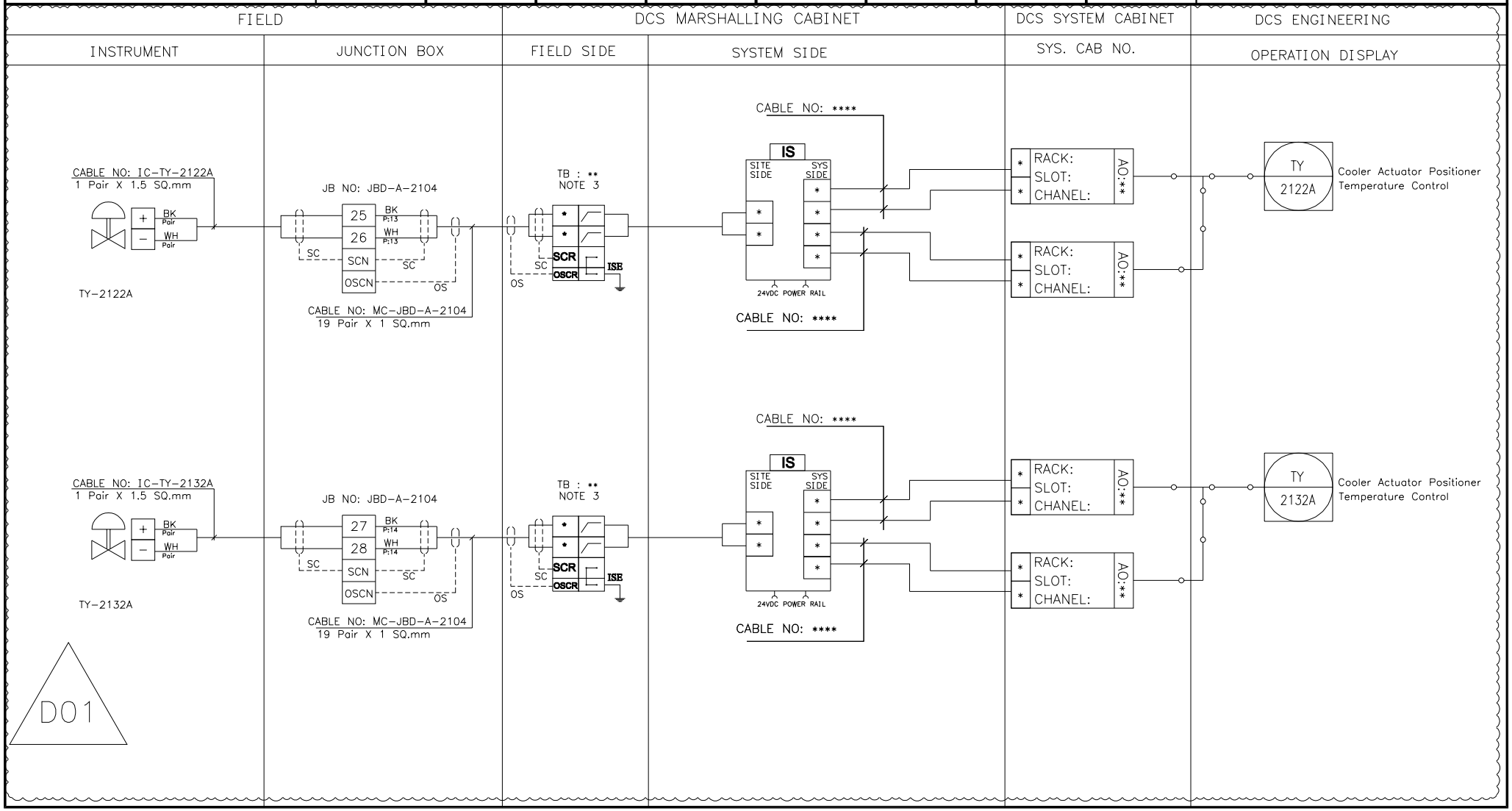

NISOC

پروژه نگهداشت و افزایش تولید میدان نفتی بینک
سطح‌الارض
احداث ردیف تراکم گاز در ایستگاه جمع آوری بینک

PEDCO

HIRGAN ENERGY

شماره پیمان:
053-073-9184

Control System Loop Diagram

پروژه	بسته کاری	صادرکننده	تسهیلات	رشته	نوع مدرک	سریال	نسخه
BK	GCS	PEDCO	120	IN	DG	0005	D01

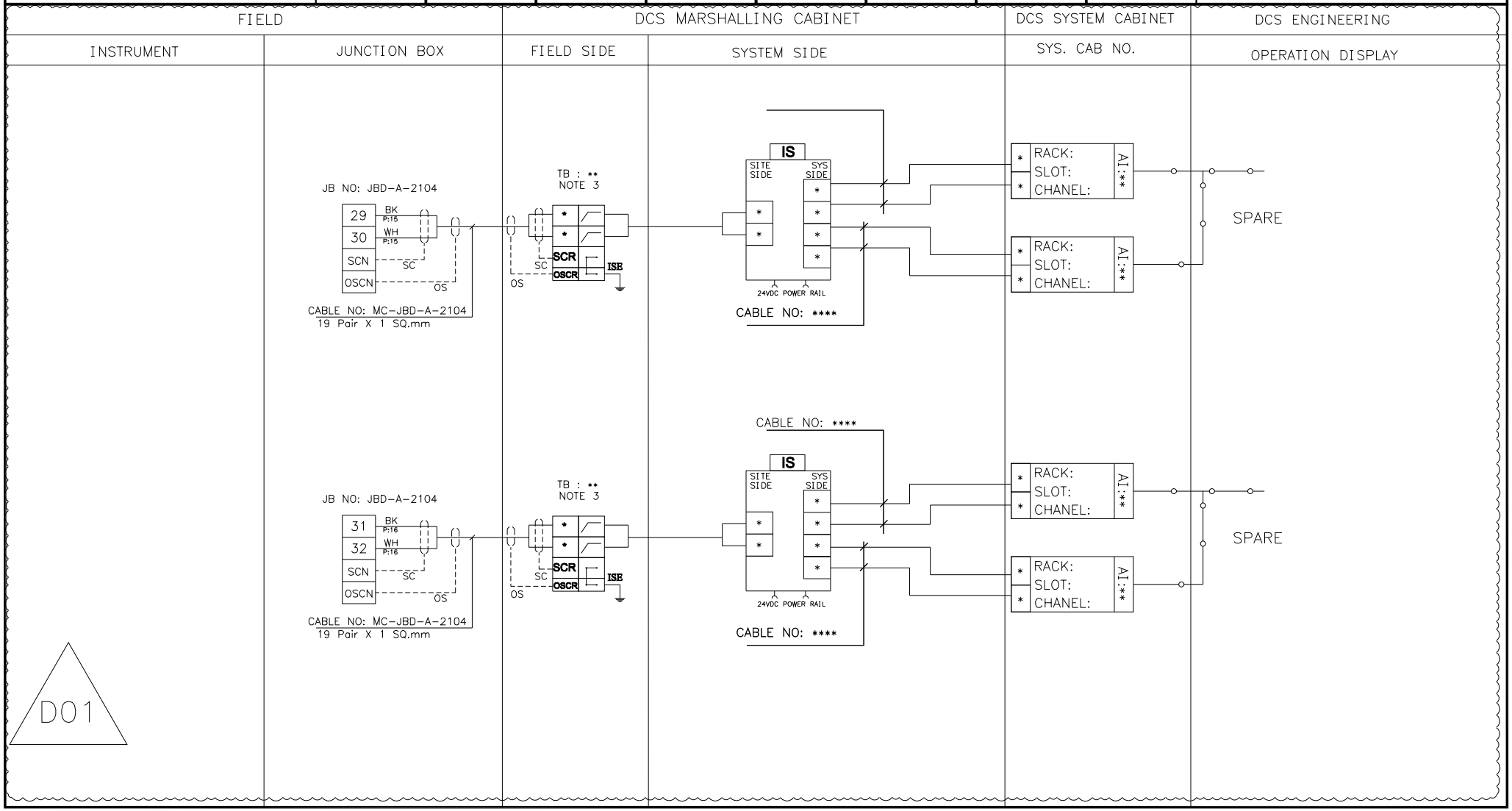

NISOC

پروژه نگهداشت و افزایش تولید میدان نفتی بینک
سطح‌الارض
احداث ردیف تراکم گاز در ایستگاه جمع آوری بینک

PEDCO

HIRGAN ENERGY

شماره پیمان:
053-073-9184

Control System Loop Diagram

پروژه	بسته کاری	صادرکننده	تسهیلات	رشته	نوع مدرک	سریال	نسخه
BK	GCS	PEDCO	120	IN	DG	0005	D01

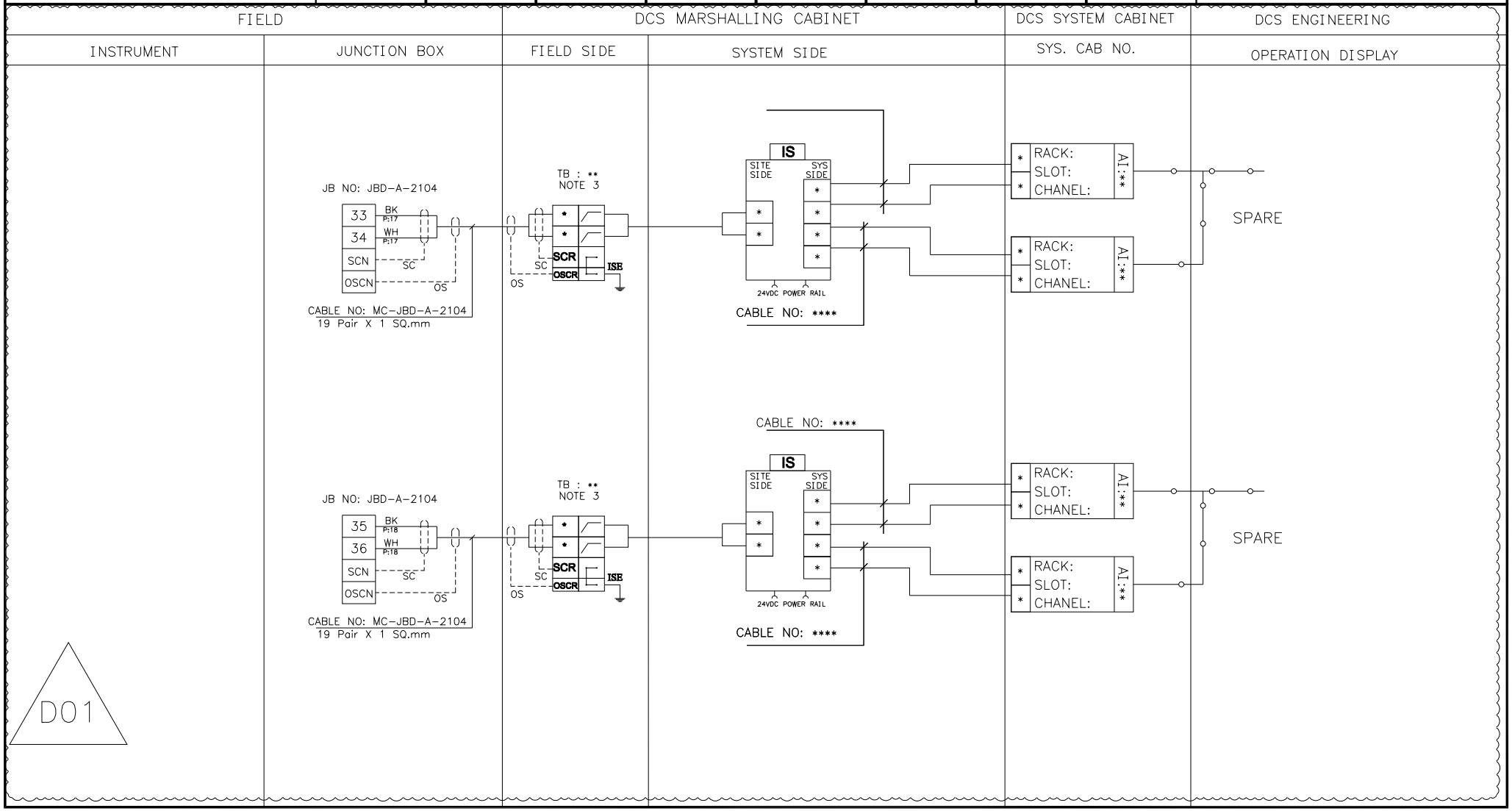

BLANK PAGE

D01

NISOC

پروژه نگهداشت و افزایش تولید میدان نفتی بینک
سطح‌الارض
احداث ردیف تراکم گاز در ایستگاه جمع آوری بینک

PEDCO

HIRGAN ENERGY

شماره پیمان:
053-073-9184

Control System Loop Diagram

پروژه	بسته کاری	صادرکننده	تسهیلات	رشته	نوع مدرک	سریال	نسخه
BK	GCS	PEDCO	120	IN	DG	0005	D01

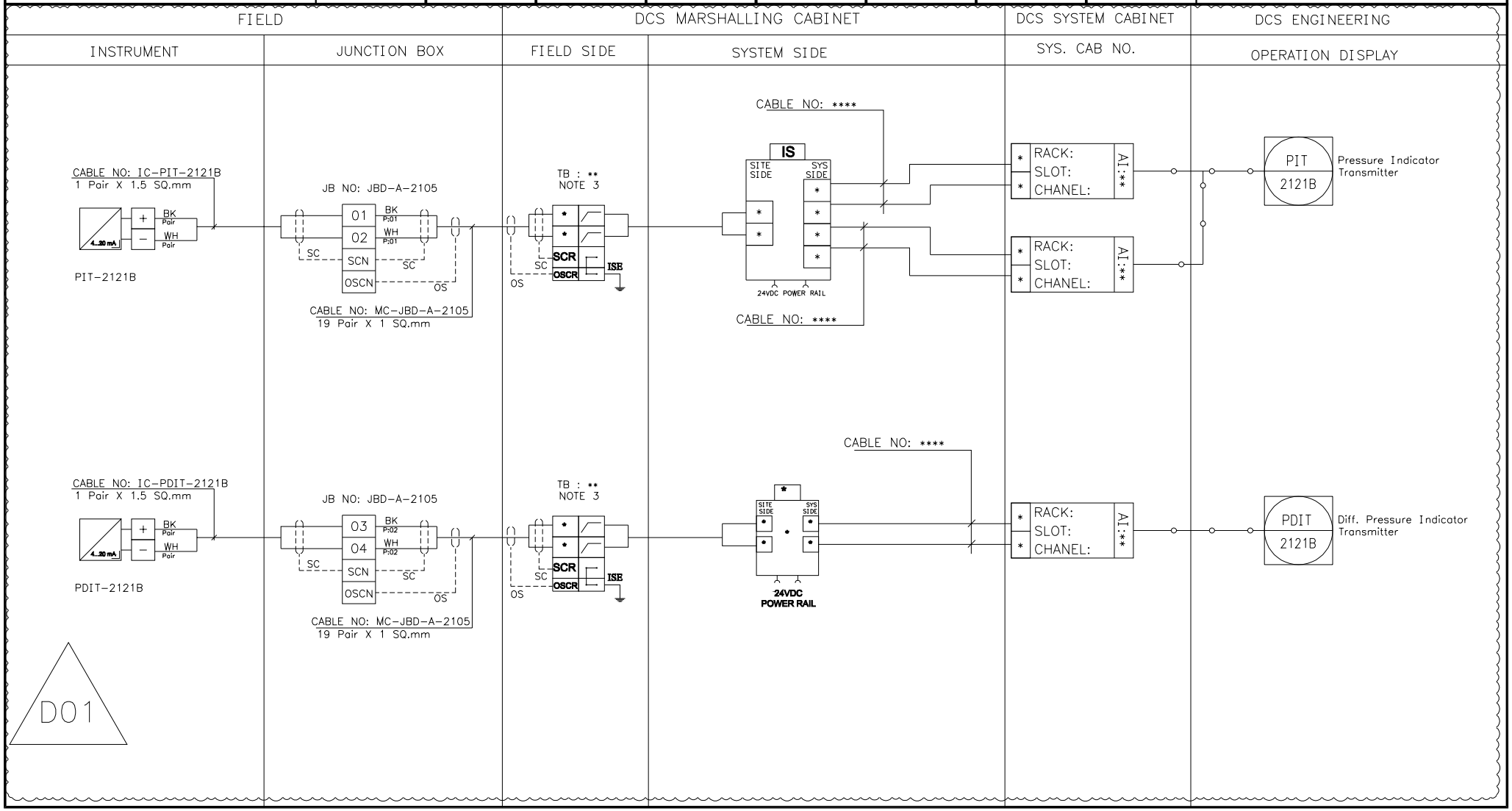

NISOC

پروژه نگهداشت و افزایش تولید میدان نفتی بینک سطح‌الارض

احداث ردیف تراکم گاز در ایستگاه جمع آوری بینک

PEDCO

HIRGAN ENERGY

شماره پیمان:

053-073-9184

Control System Loop Diagram

پروژه	بسته کاری	صادرکننده	تسهیلات	رشته	نوع مدرک	سریال	نسخه
BK	GCS	PEDCO	120	IN	DG	0005	D01

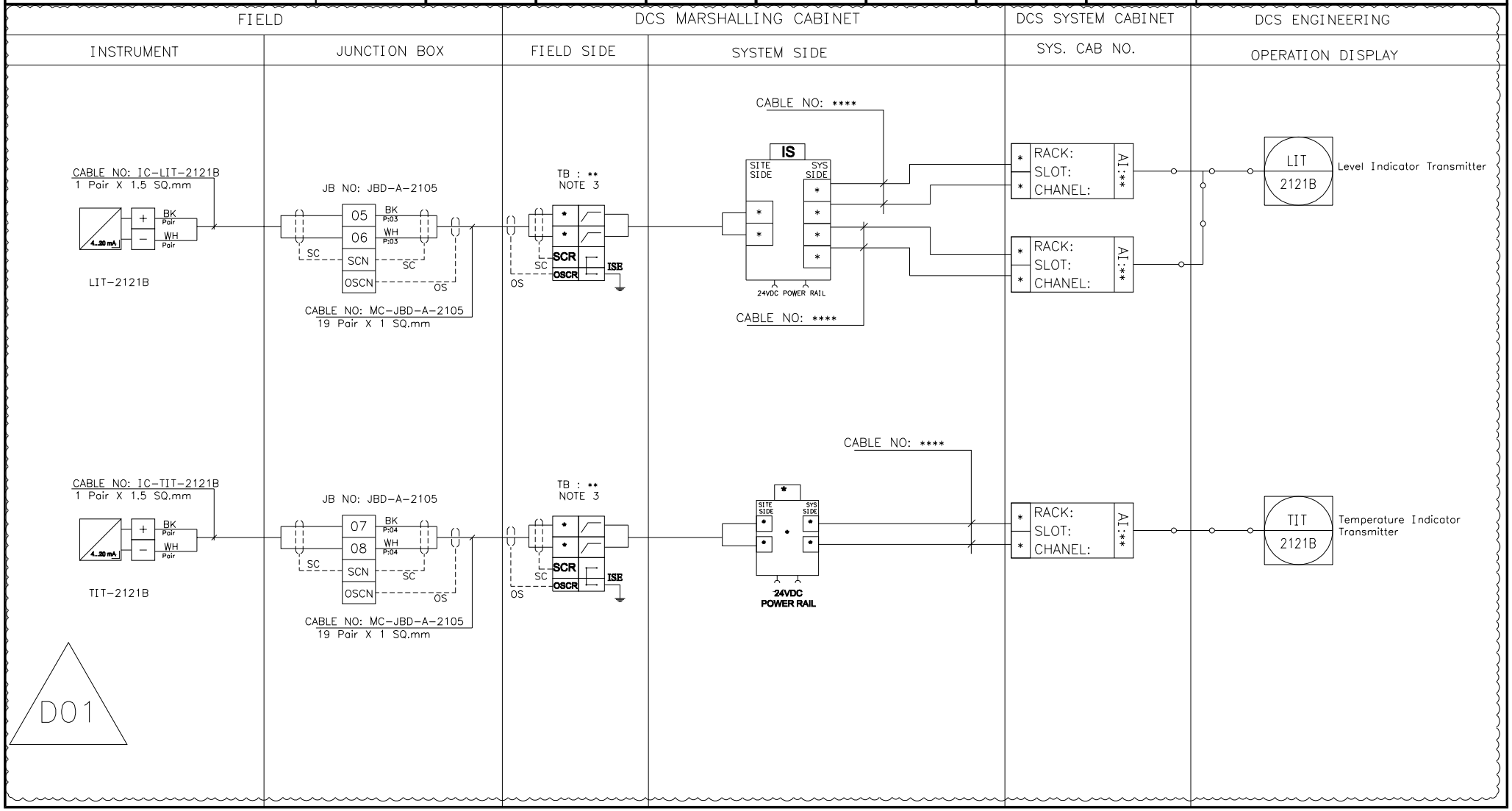

NISOC

پروژه نگهداشت و افزایش تولید میدان نفتی بینک
سطح‌الارض
احداث ردیف تراکم گاز در ایستگاه جمع آوری بینک

PEDCO

HIRGAN ENERGY

شماره پیمان:
053-073-9184

Control System Loop Diagram

پروژه	بسته کاری	صادرکننده	تسهیلات	رشته	نوع مدرک	سریال	نسخه
BK	GCS	PEDCO	120	IN	DG	0005	D01

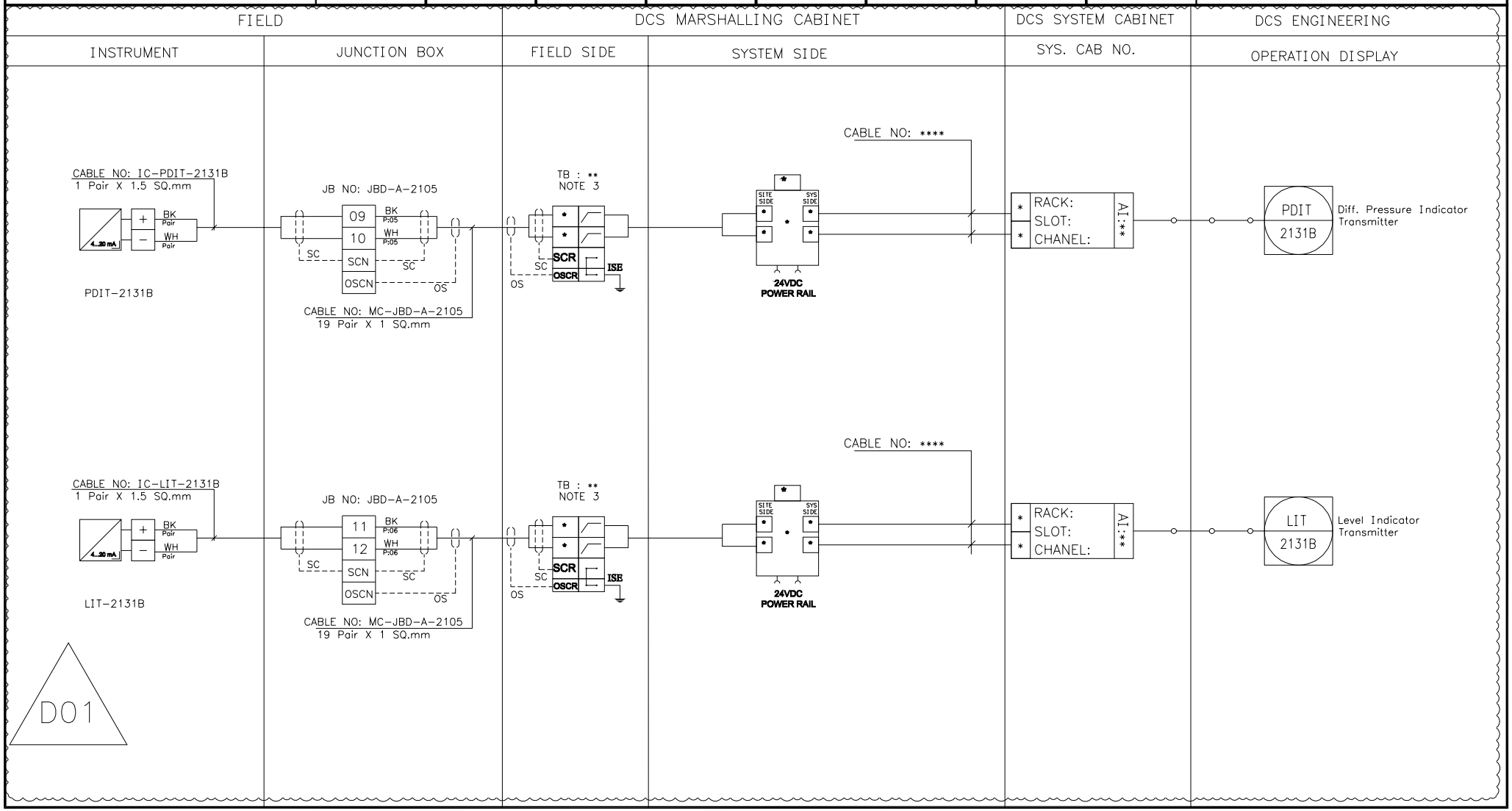

NISOC

پروژه نگهداشت و افزایش تولید میدان نفتی بینک سطح‌الارض

احداث ردیف تراکم گاز در ایستگاه جمع آوری بینک

PEDCO

HIRGAN ENERGY

شماره پیمان:

053-073-9184

Control System Loop Diagram

پروژه	بسته کاری	صادرکننده	تسهیلات	رشته	نوع مدرک	سریال	نسخه
BK	GCS	PEDCO	120	IN	DG	0005	D01

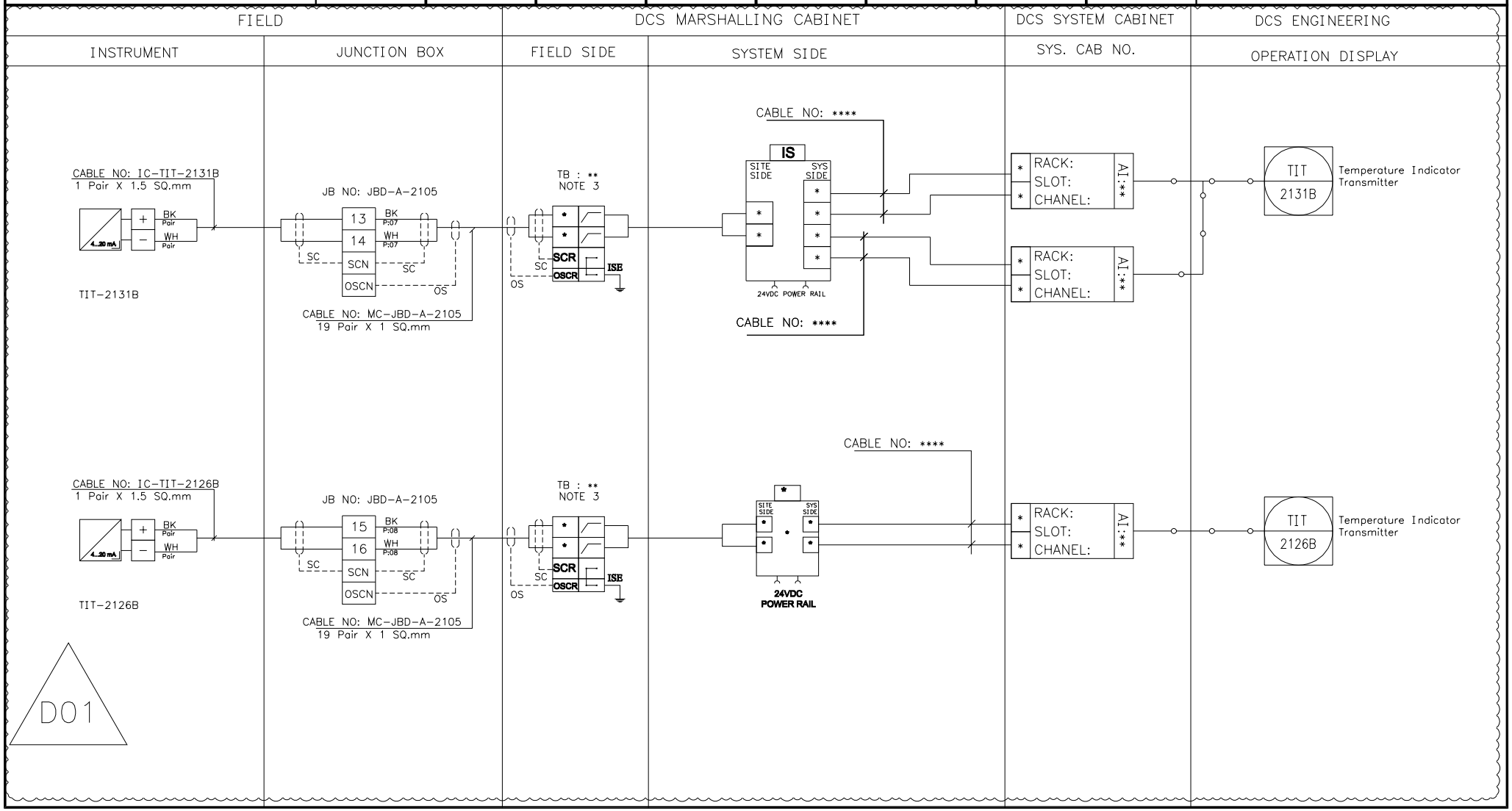

NISOC

پروژه نگهداشت و افزایش تولید میدان نفتی بینک
سطح‌الارض
احداث ردیف تراکم گاز در ایستگاه جمع آوری بینک

PEDCO

HIRGAN ENERGY

شماره پیمان:
053-073-9184

Control System Loop Diagram

پروژه	بسته کاری	صادرکننده	تسهیلات	رشته	نوع مدرک	سریال	نسخه
BK	GCS	PEDCO	120	IN	DG	0005	D01

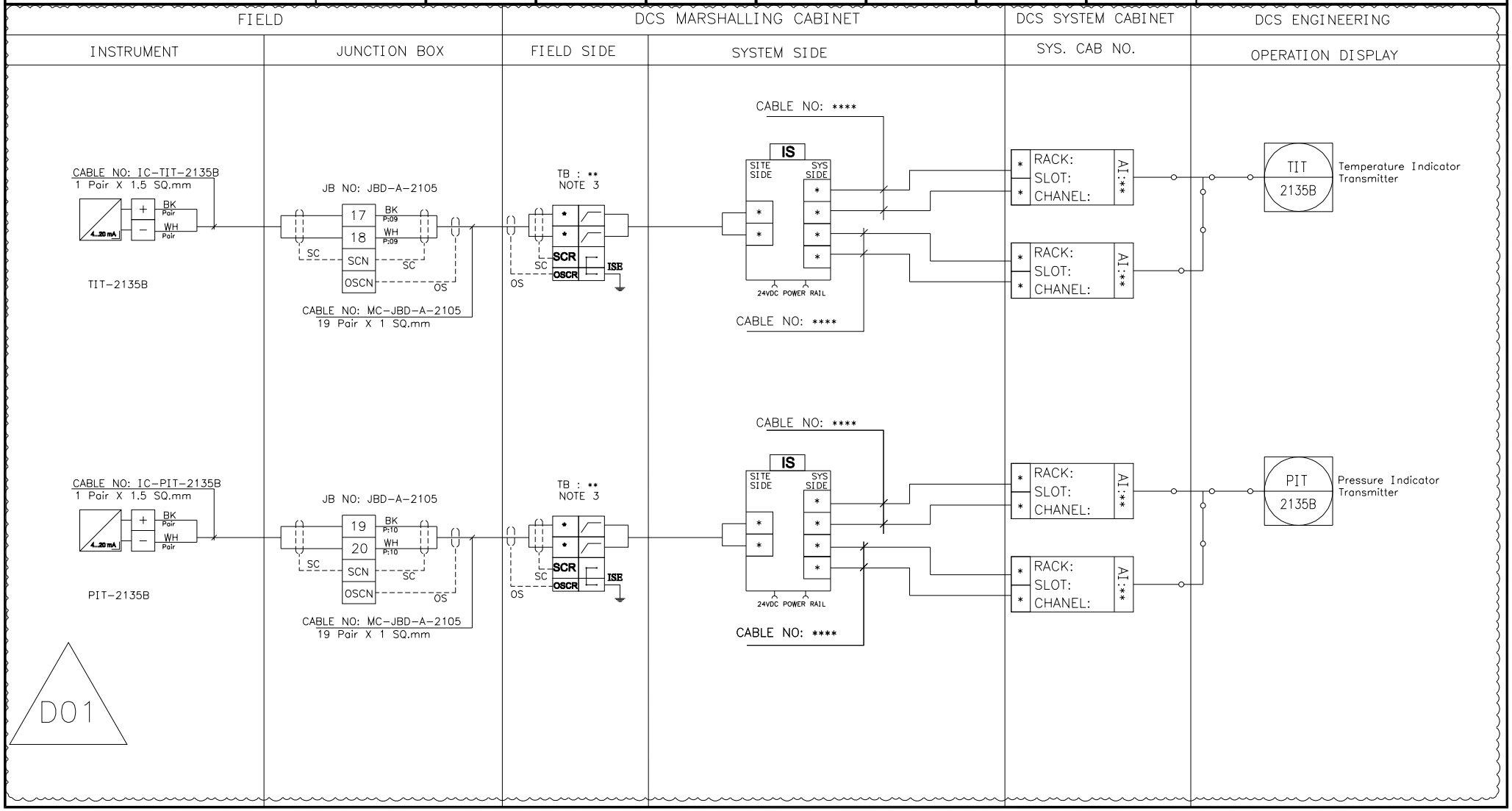

NISOC

پروژه نگهداشت و افزایش تولید میدان نفتی بینک سطح‌الارض

احداث ردیف تراکم گاز در ایستگاه جمع آوری بینک

PEDCO

HIRGAN ENERGY

شماره پیمان:

053-073-9184

Control System Loop Diagram

پروژه	بسته کاری	صادرکننده	تسهیلات	رشته	نوع مدرک	سریال	نسخه
BK	GCS	PEDCO	120	IN	DG	0005	D01

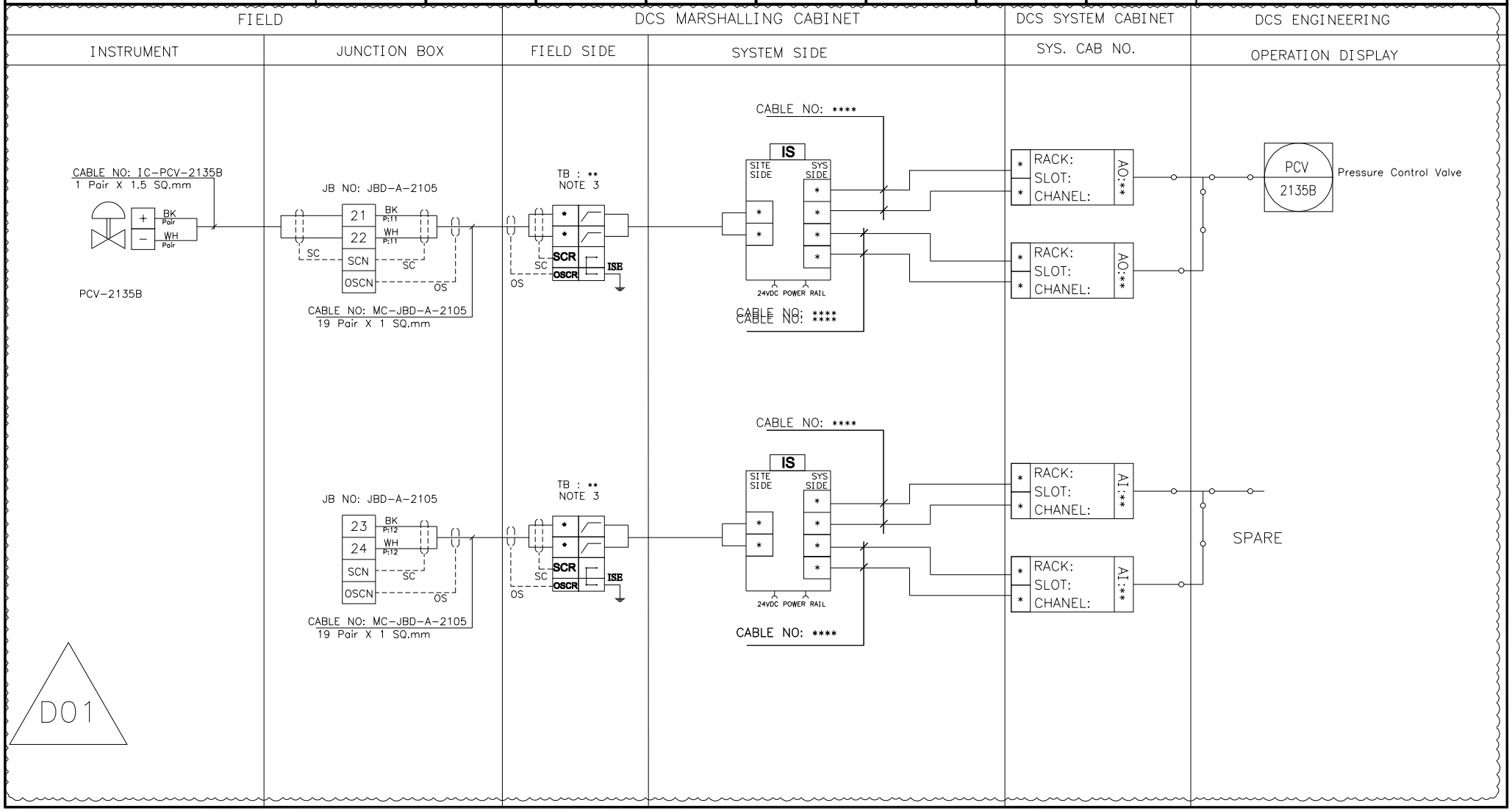

NISOC

پروژه نگهداشت و افزایش تولید میدان نفتی بینک سطح‌الارض

احداث ردیف تراکم گاز در ایستگاه جمع آوری بینک

PEDCO

HIRGAN ENERGY

شماره پیمان:

053-073-9184

Control System Loop Diagram

پروژه	بسته کاری	صادرکننده	تسهیلات	رشته	نوع مدرک	سریال	نسخه
BK	GCS	PEDCO	120	IN	DG	0005	D01

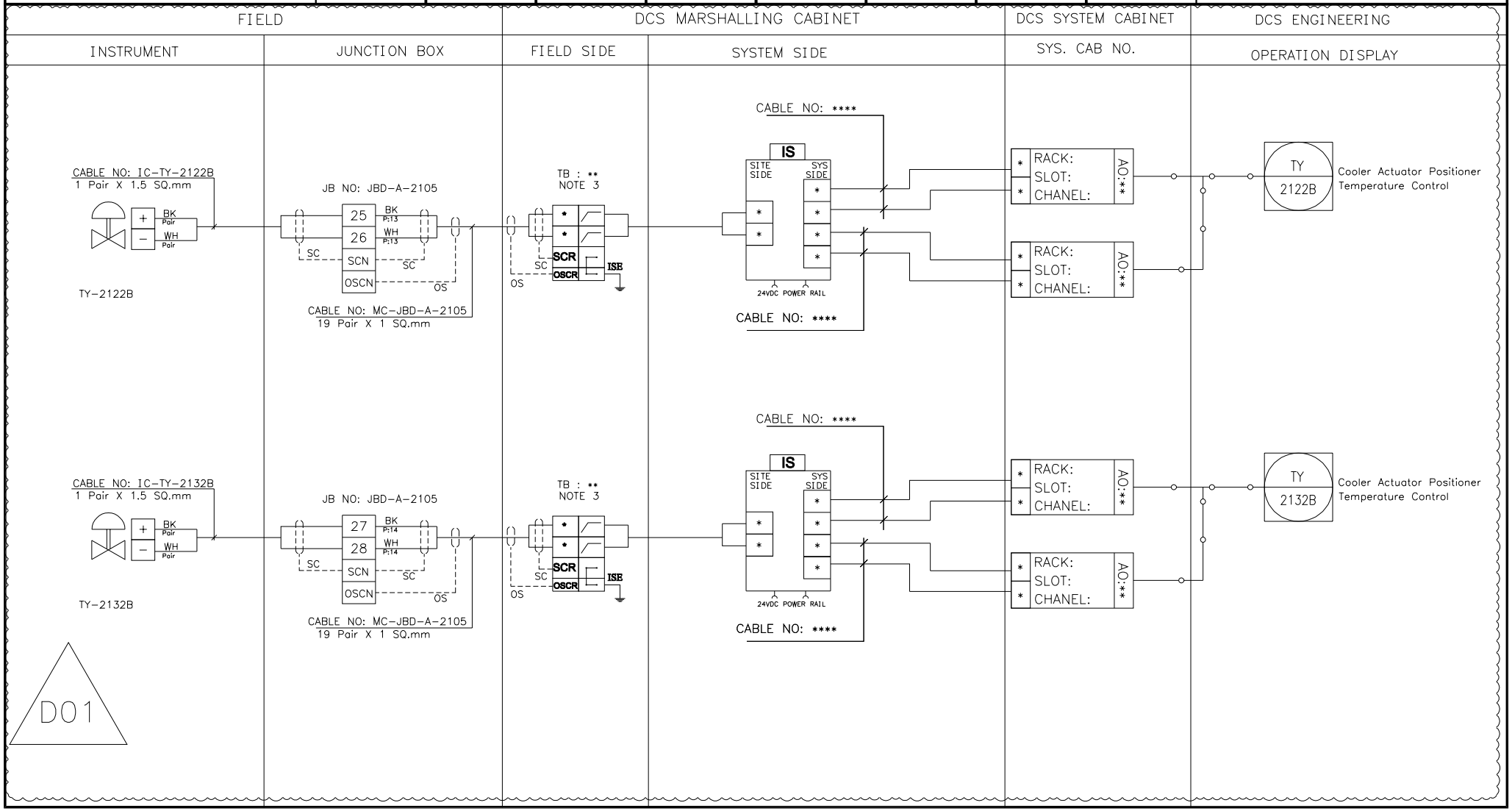

NISOC

پروژه نگهداشت و افزایش تولید میدان نفتی بینک
سطح‌الارض
احداث ردیف تراکم گاز در ایستگاه جمع آوری بینک

PEDCO

HIRGAN ENERGY

شماره پیمان:
053-073-9184

Control System Loop Diagram

پروژه	بسته کاری	صادرکننده	تسهیلات	رشته	نوع مدرک	سریال	نسخه
BK	GCS	PEDCO	120	IN	DG	0005	D01

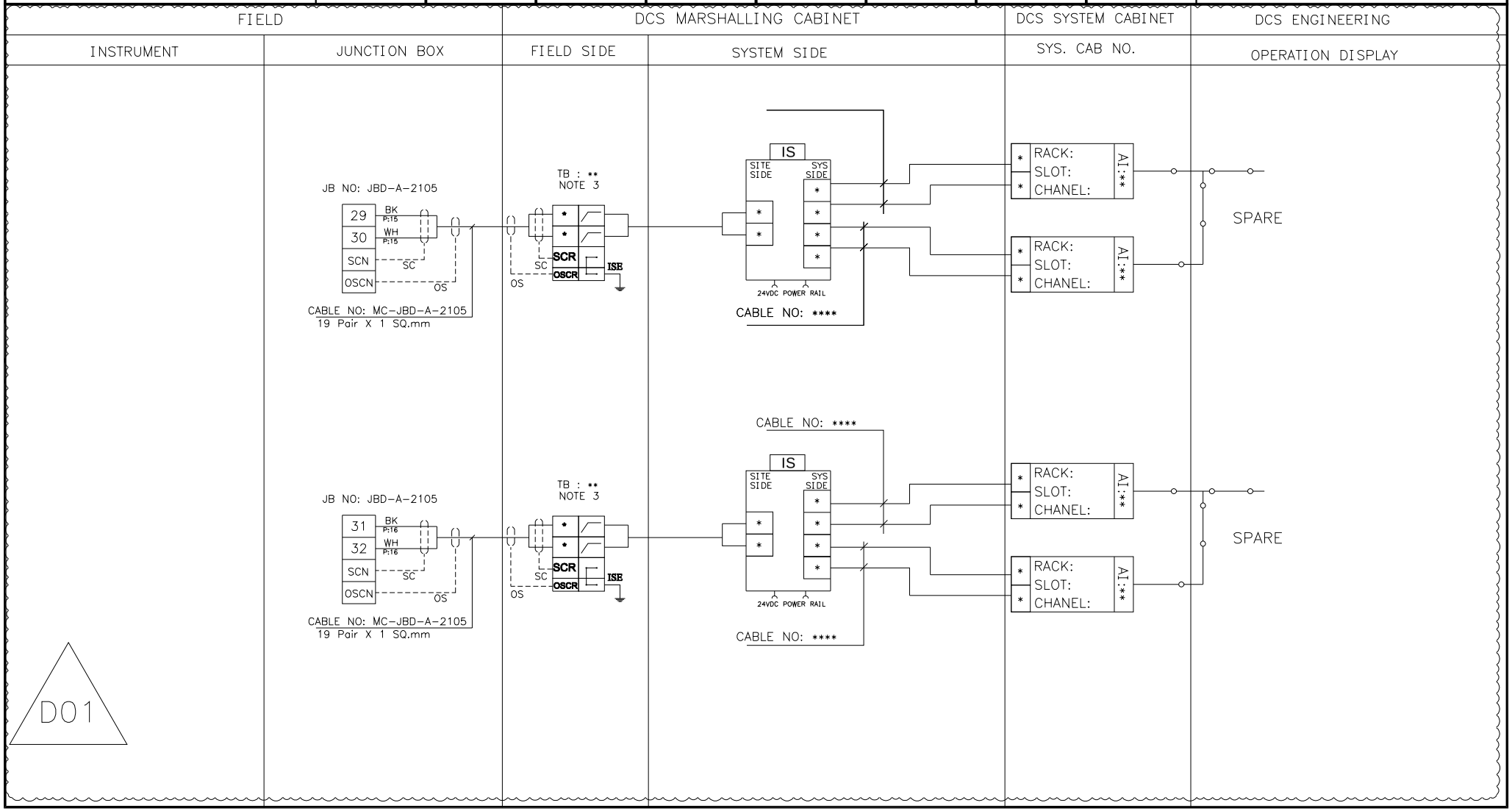

NISOC

پروژه نگهداشت و افزایش تولید میدان نفتی بینک سطح‌الارض

احداث ردیف تراکم گاز در ایستگاه جمع آوری بینک

PEDCO

HIRGAN ENERGY

شماره پیمان:

053-073-9184

Control System Loop Diagram

پروژه	بسته کاری	صادرکننده	تسهیلات	رشته	نوع مدرک	سریال	نسخه
BK	GCS	PEDCO	120	IN	DG	0005	D01

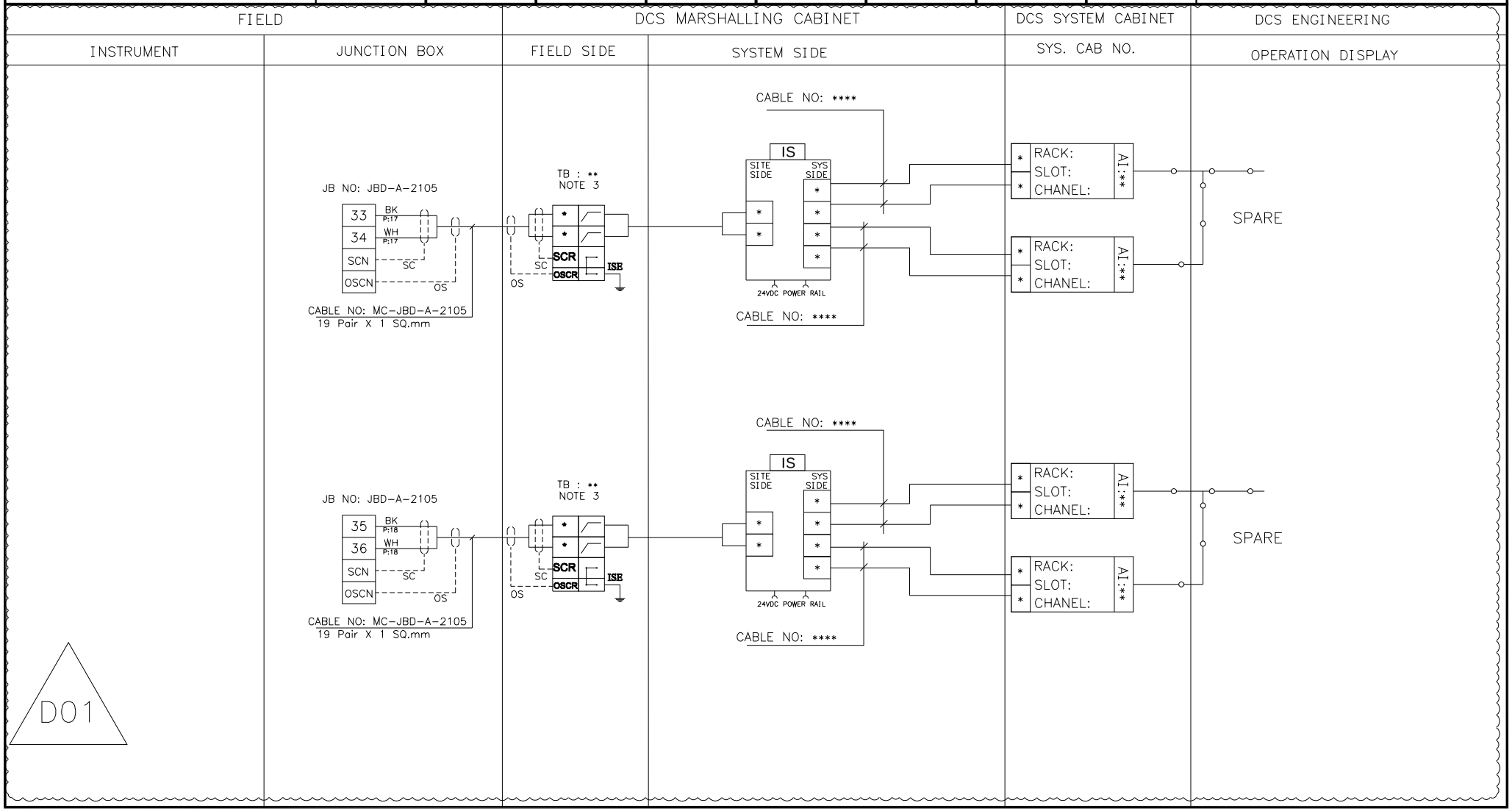

BLANK PAGE

D01

NISOC

پروژه نگهداشت و افزایش تولید میدان نفتی بینک
سطح‌الارض
احداث ردیف تراکم گاز در ایستگاه جمع آوری بینک

PEDCO

HIRGAN ENERGY

شماره پیمان:
053-073-9184

Control System Loop Diagram

پروژه	بسته کاری	صادرکننده	تسهیلات	رشته	نوع مدرک	سریال	نسخه
BK	GCS	PEDCO	120	IN	DG	0005	D01

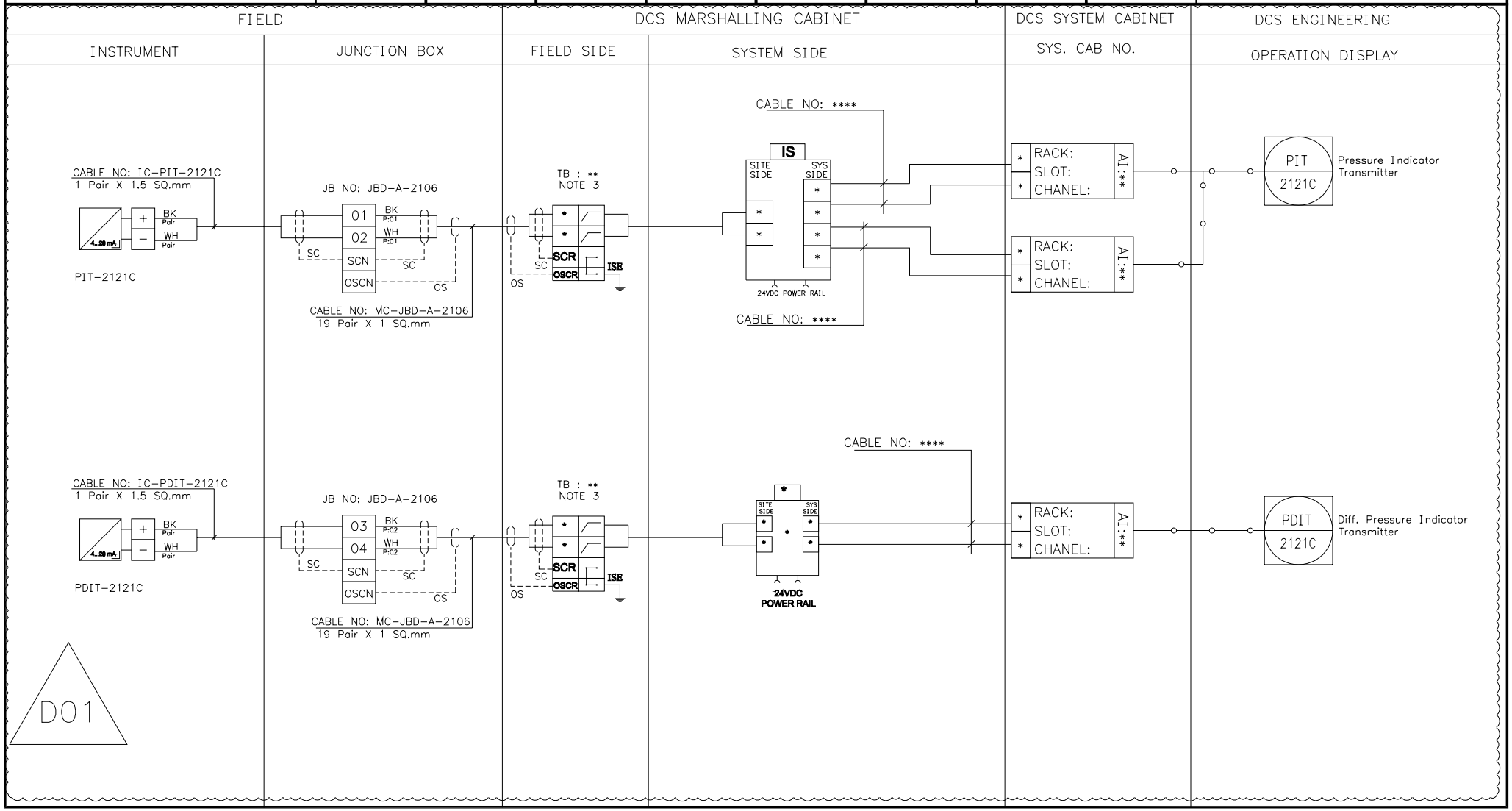

NISOC

پروژه نگهداشت و افزایش تولید میدان نفتی بینک
سطح‌الارض
احداث ردیف تراکم گاز در ایستگاه جمع آوری بینک

PEDCO

HIRGAN ENERGY

شماره پیمان:
053-073-9184

Control System Loop Diagram

پروژه	بسته کاری	صادرکننده	تسهیلات	رشته	نوع مدرک	سریال	نسخه
BK	GCS	PEDCO	120	IN	DG	0005	D01

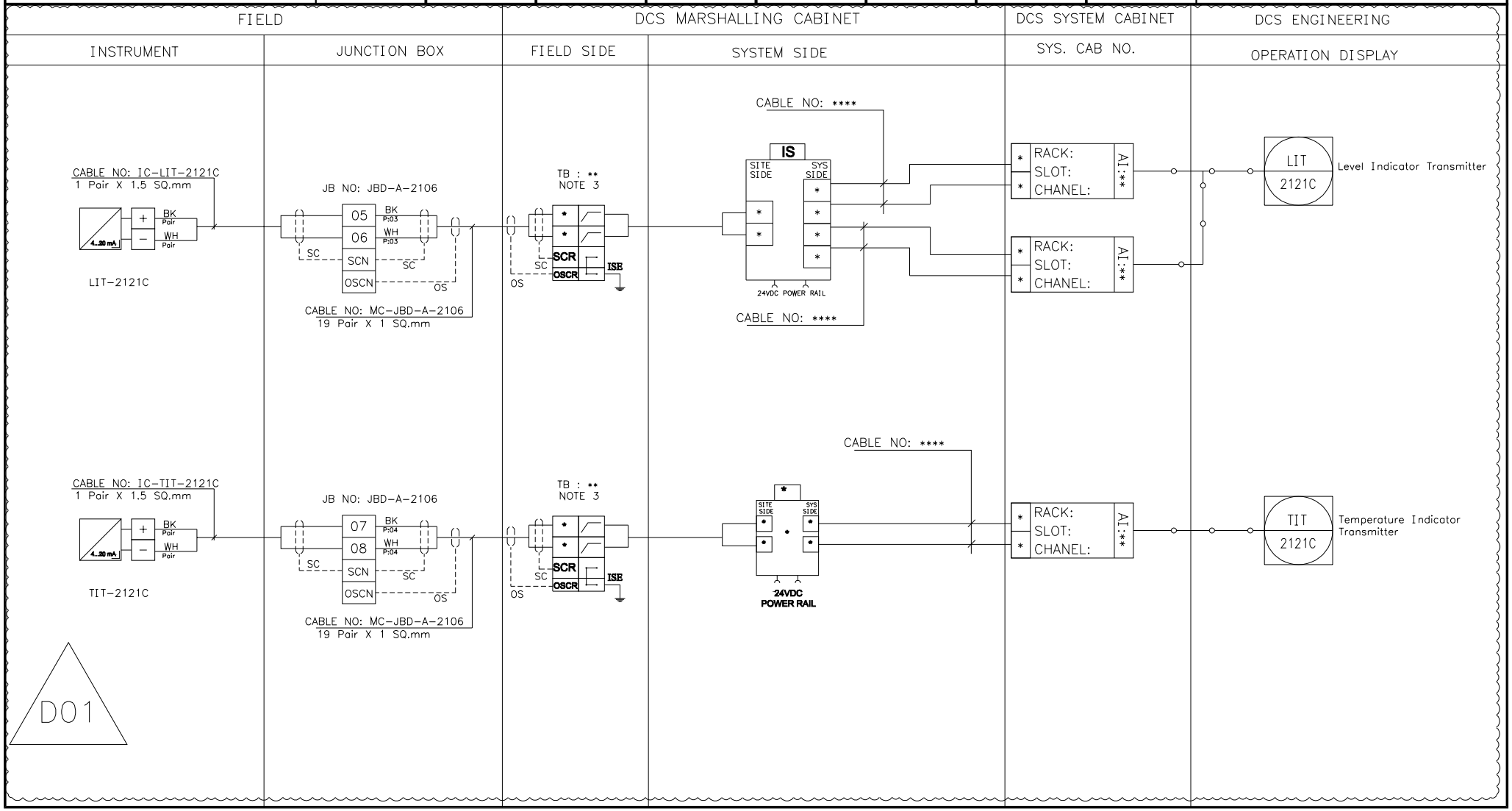

NISOC

پروژه نگهداشت و افزایش تولید میدان نفتی بینک
سطح‌الارض
احداث ردیف تراکم گاز در ایستگاه جمع آوری بینک

PEDCO

HIRGAN ENERGY

شماره پیمان:
053-073-9184

Control System Loop Diagram

پروژه	بسته کاری	صادرکننده	تسهیلات	رشته	نوع مدرک	سریال	نسخه
BK	GCS	PEDCO	120	IN	DG	0005	D01

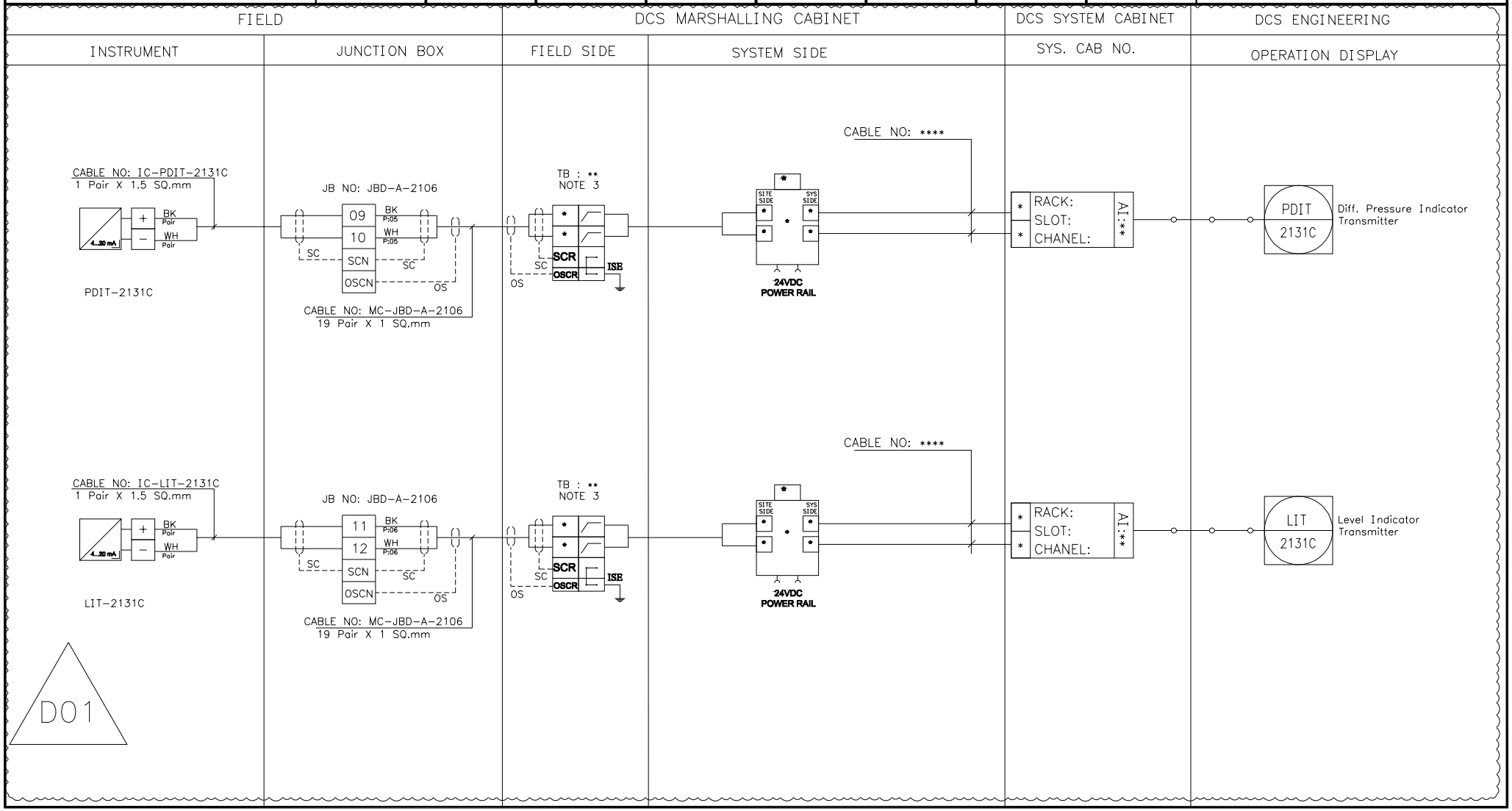

NISOC

پروژه نگهداشت و افزایش تولید میدان نفتی بینک
سطح‌الارض
احداث ردیف تراکم گاز در ایستگاه جمع آوری بینک

PEDCO

HIRGAN ENERGY

شماره پیمان:
053-073-9184

Control System Loop Diagram

پروژه	بسته کاری	صادرکننده	تسهیلات	رشته	نوع مدرک	سریال	نسخه
BK	GCS	PEDCO	120	IN	DG	0005	D01

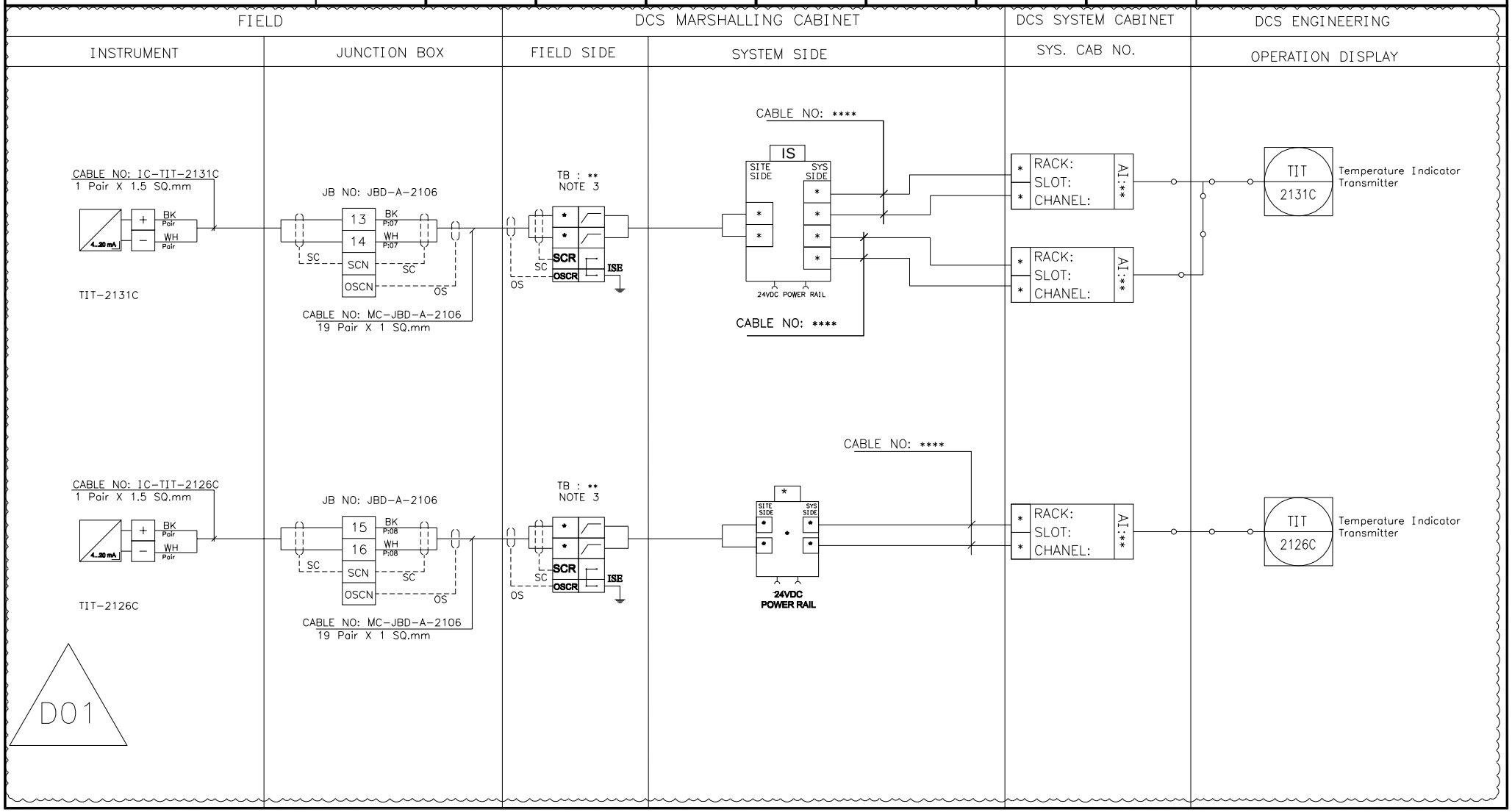

NISOC

پروژه نگهداشت و افزایش تولید میدان نفتی بینک سطح‌الارض

احداث ردیف تراکم گاز در ایستگاه جمع آوری بینک

PEDCO

HIRGAN ENERGY

شماره پیمان:

053-073-9184

Control System Loop Diagram

پروژه	بسته کاری	صادرکننده	تسهیلات	رشته	نوع مدرک	سریال	نسخه
BK	GCS	PEDCO	120	IN	DG	0005	D01

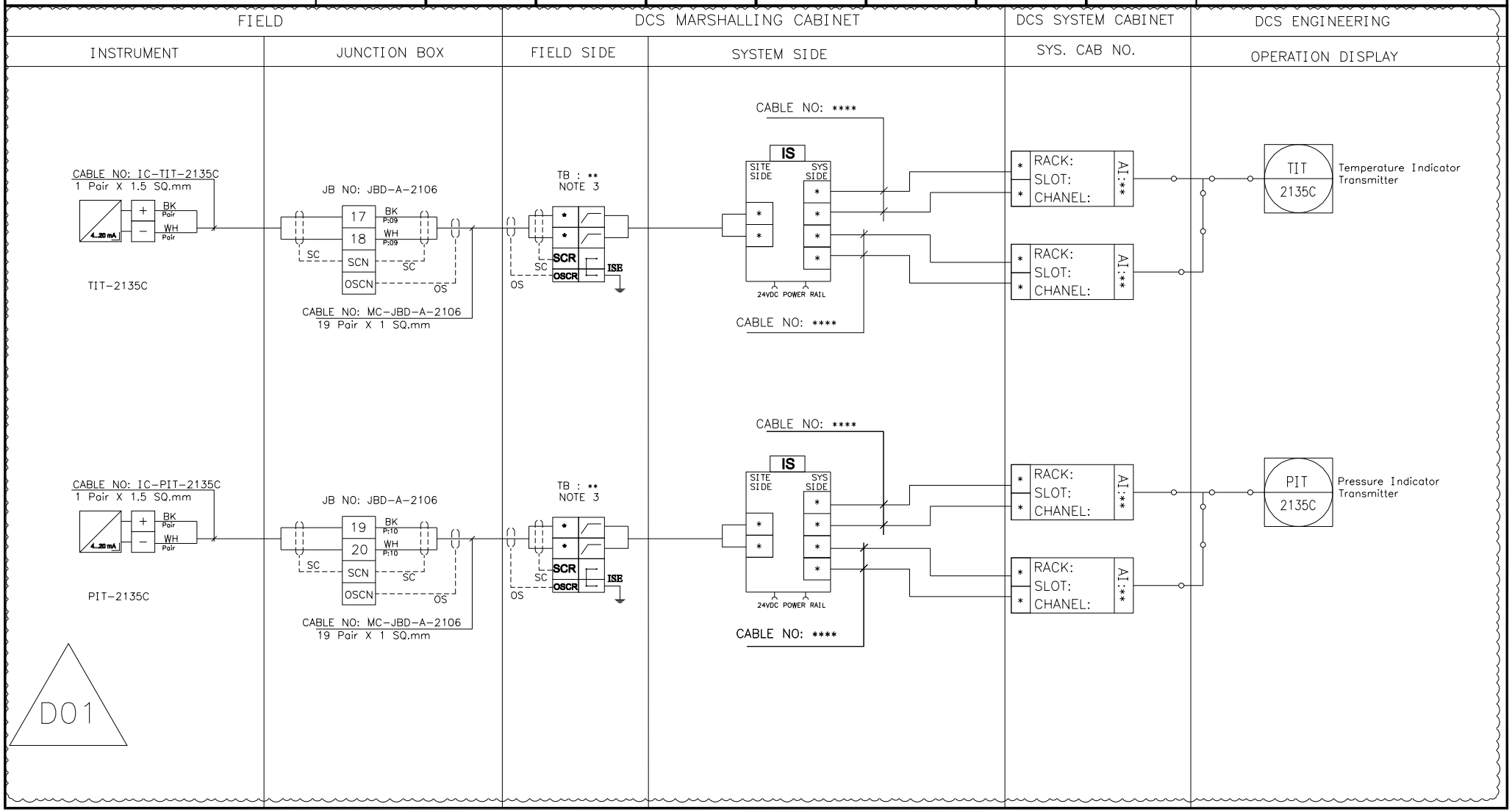

NISOC

پروژه نگهداشت و افزایش تولید میدان نفتی بینک سطح‌الارض

احداث ردیف تراکم گاز در ایستگاه جمع آوری بینک

PEDCO

HIRGAN ENERGY

شماره پیمان:

053-073-9184

Control System Loop Diagram

پروژه	بسته کاری	صادرکننده	تسهیلات	رشته	نوع مدرک	سریال	نسخه
BK	GCS	PEDCO	120	IN	DG	0005	D01

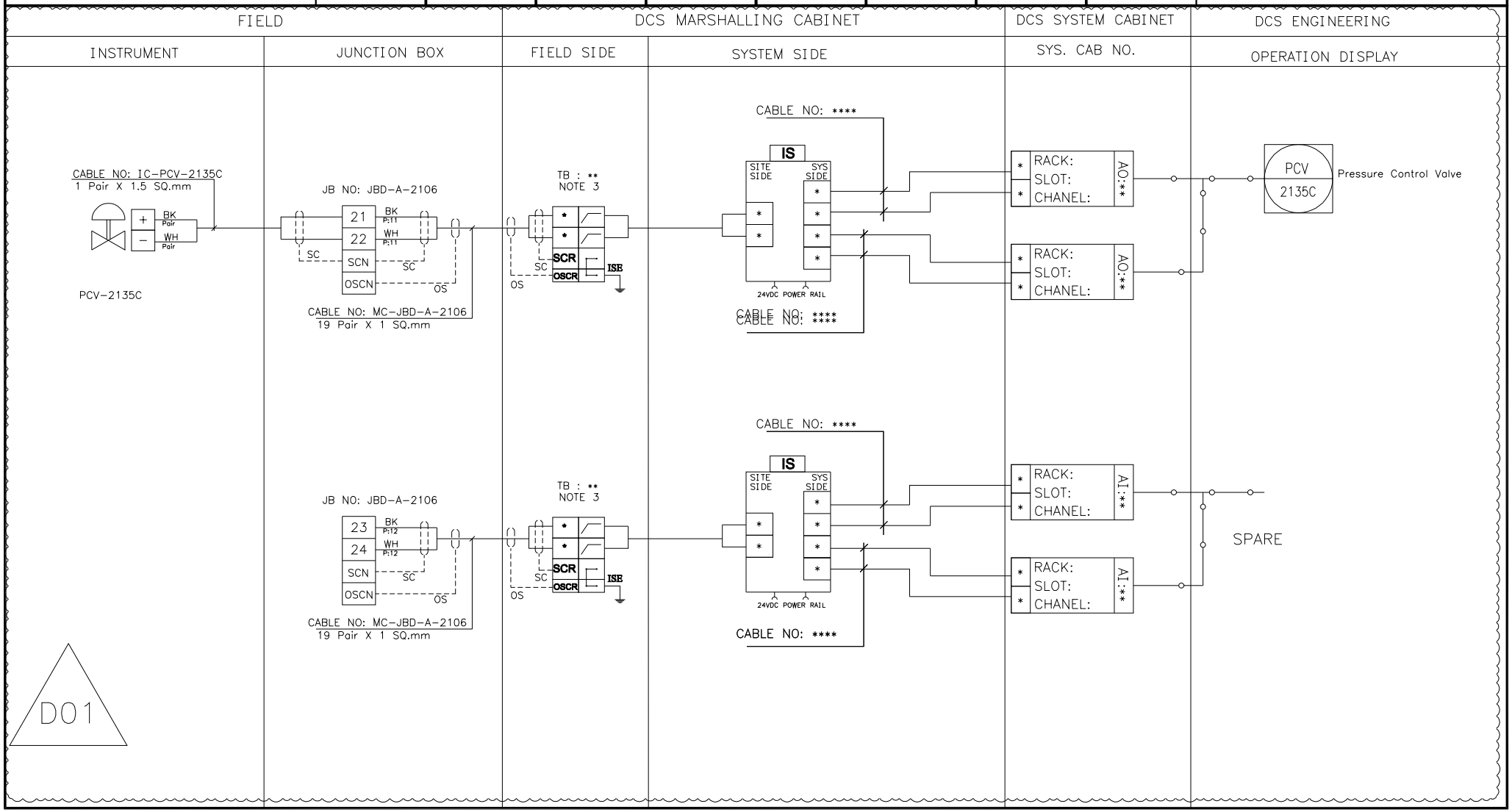

NISOC

پروژه نگهداشت و افزایش تولید میدان نفتی بینک سطح‌الارض

احداث ردیف تراکم گاز در ایستگاه جمع آوری بینک

PEDCO

HIRGAN ENERGY

شماره پیمان:

053-073-9184

Control System Loop Diagram

پروژه	بسته کاری	صادرکننده	تسهیلات	رشته	نوع مدرک	سریال	نسخه
BK	GCS	PEDCO	120	IN	DG	0005	D01

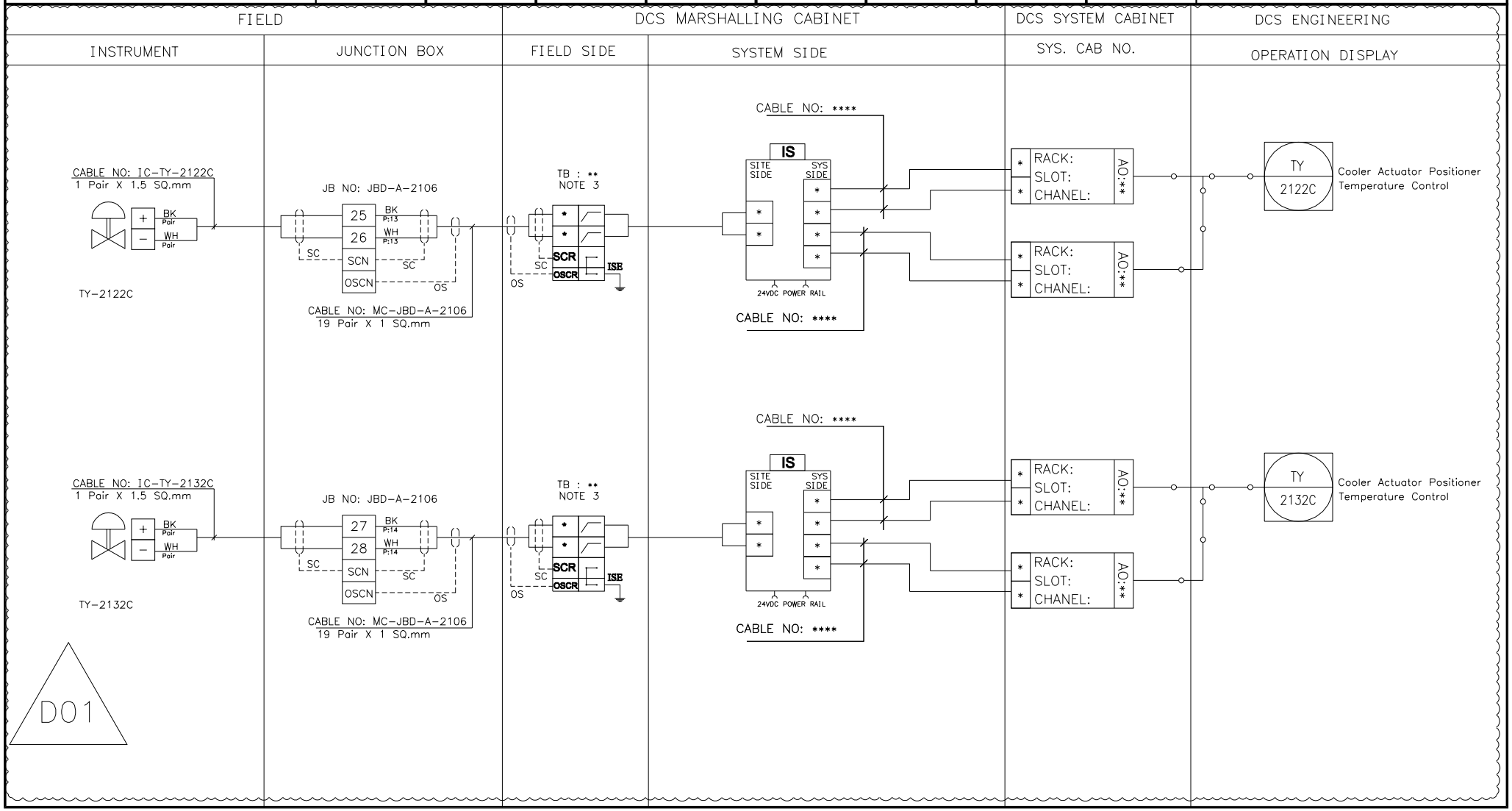

NISOC

پروژه نگهداشت و افزایش تولید میدان نفتی بینک
سطح‌الارض
احداث ردیف تراکم گاز در ایستگاه جمع آوری بینک

PEDCO

HIRGAN ENERGY

شماره پیمان:
053-073-9184

Control System Loop Diagram

پروژه	بسته کاری	صادرکننده	تسهیلات	رشته	نوع مدرک	سریال	نسخه
BK	GCS	PEDCO	120	IN	DG	0005	D01

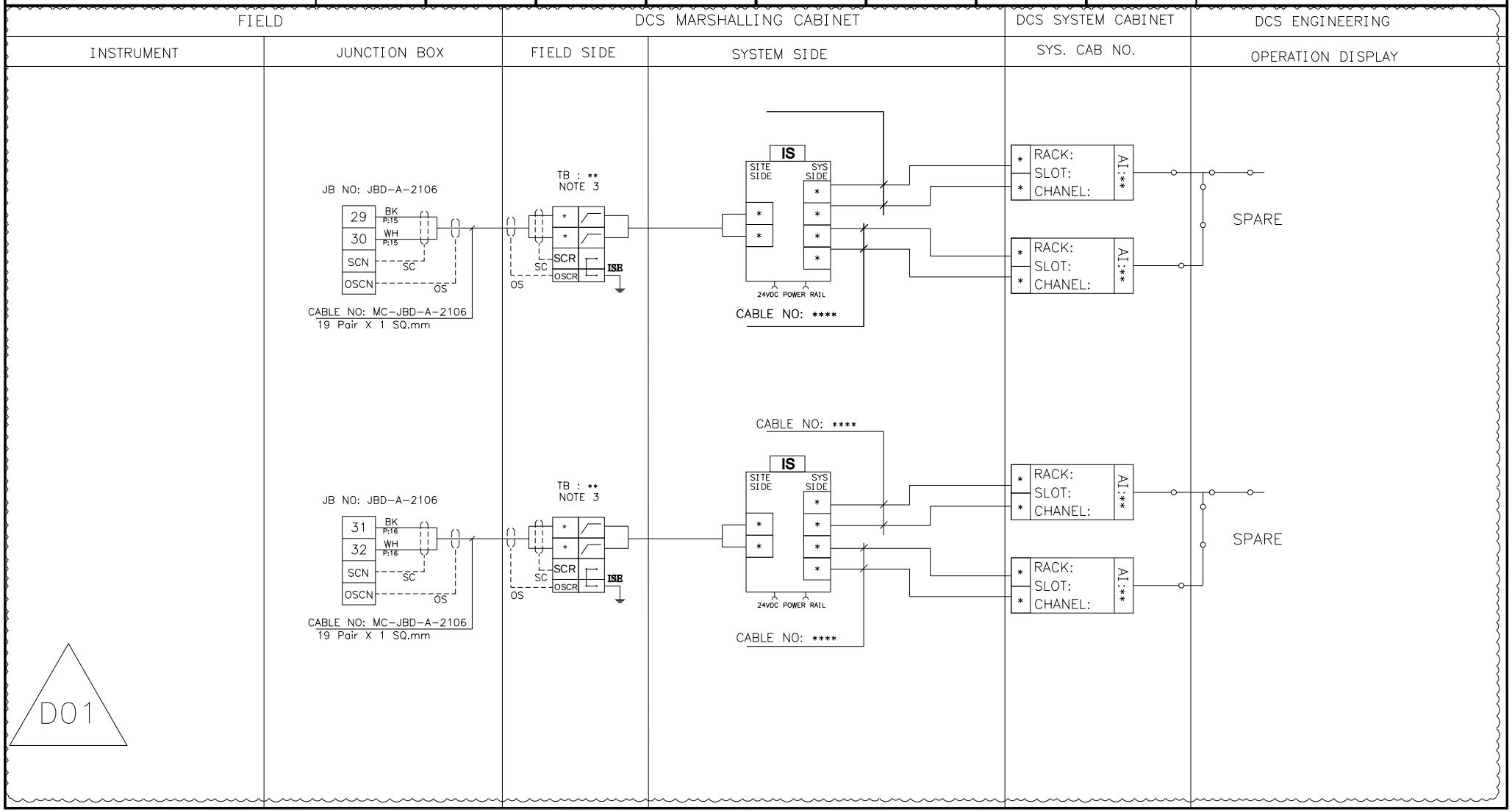

NISOC

پروژه نگهداشت و افزایش تولید میدان نفتی بینک
سطح‌الارض
احداث ردیف تراکم گاز در ایستگاه جمع آوری بینک

PEDCO

HIRGAN ENERGY

شماره پیمان:
053-073-9184

Control System Loop Diagram

پروژه	بسته کاری	صادرکننده	تسهیلات	رشته	نوع مدرک	سریال	نسخه
BK	GCS	PEDCO	120	IN	DG	0005	D01

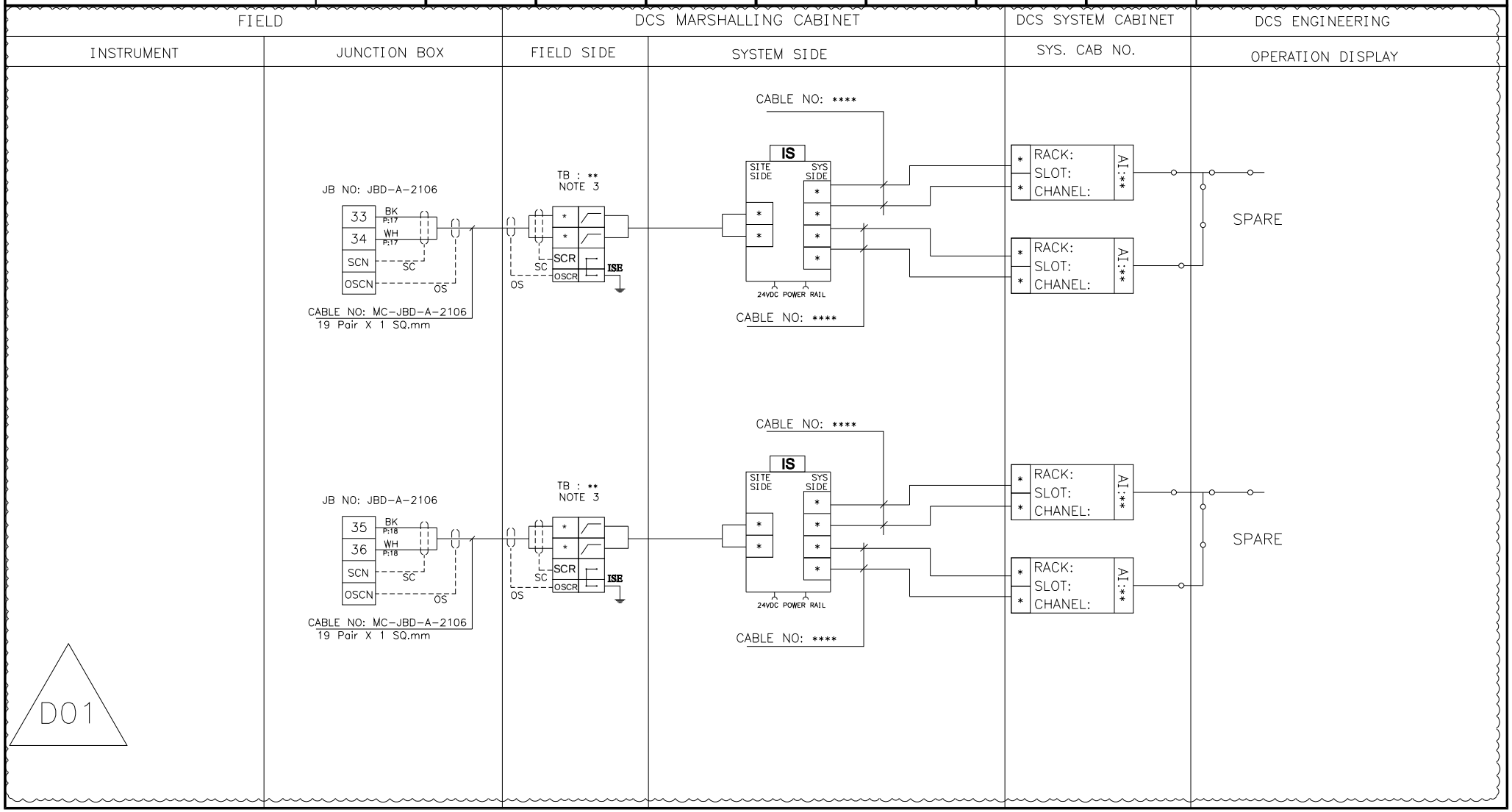

BLANK PAGE

D01

NISOC

پروژه نگهداشت و افزایش تولید میدان نفتی بینک سطح‌الارض

احداث ردیف تراکم گاز در ایستگاه جمع آوری بینک

PEDCO

HIRGAN ENERGY

شماره پیمان:

053-073-9184

Control System Loop Diagram

پروژه	بسته کاری	صادرکننده	تسهیلات	رشته	نوع مدرک	سریال	نسخه
BK	GCS	PEDCO	120	IN	DG	0005	D01

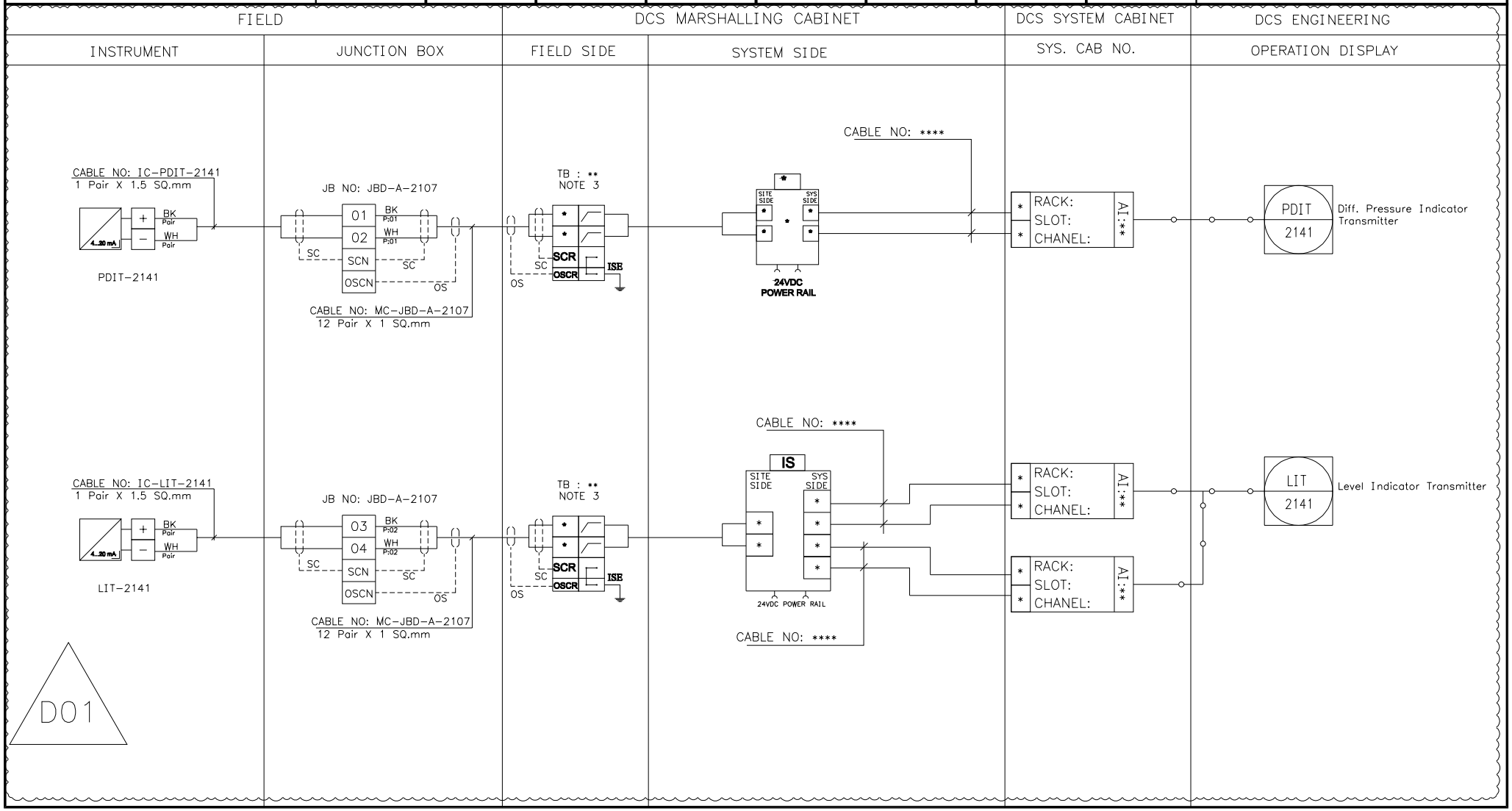

NISOC

پروژه نگهداشت و افزایش تولید میدان نفتی بینک سطح‌الارض

احداث ردیف تراکم گاز در ایستگاه جمع آوری بینک

PEDCO

HIRGAN ENERGY

شماره پیمان:

053-073-9184

Control System Loop Diagram

پروژه	بسته کاری	صادرکننده	تسهیلات	رشته	نوع مدرک	سریال	نسخه
BK	GCS	PEDCO	120	IN	DG	0005	D01

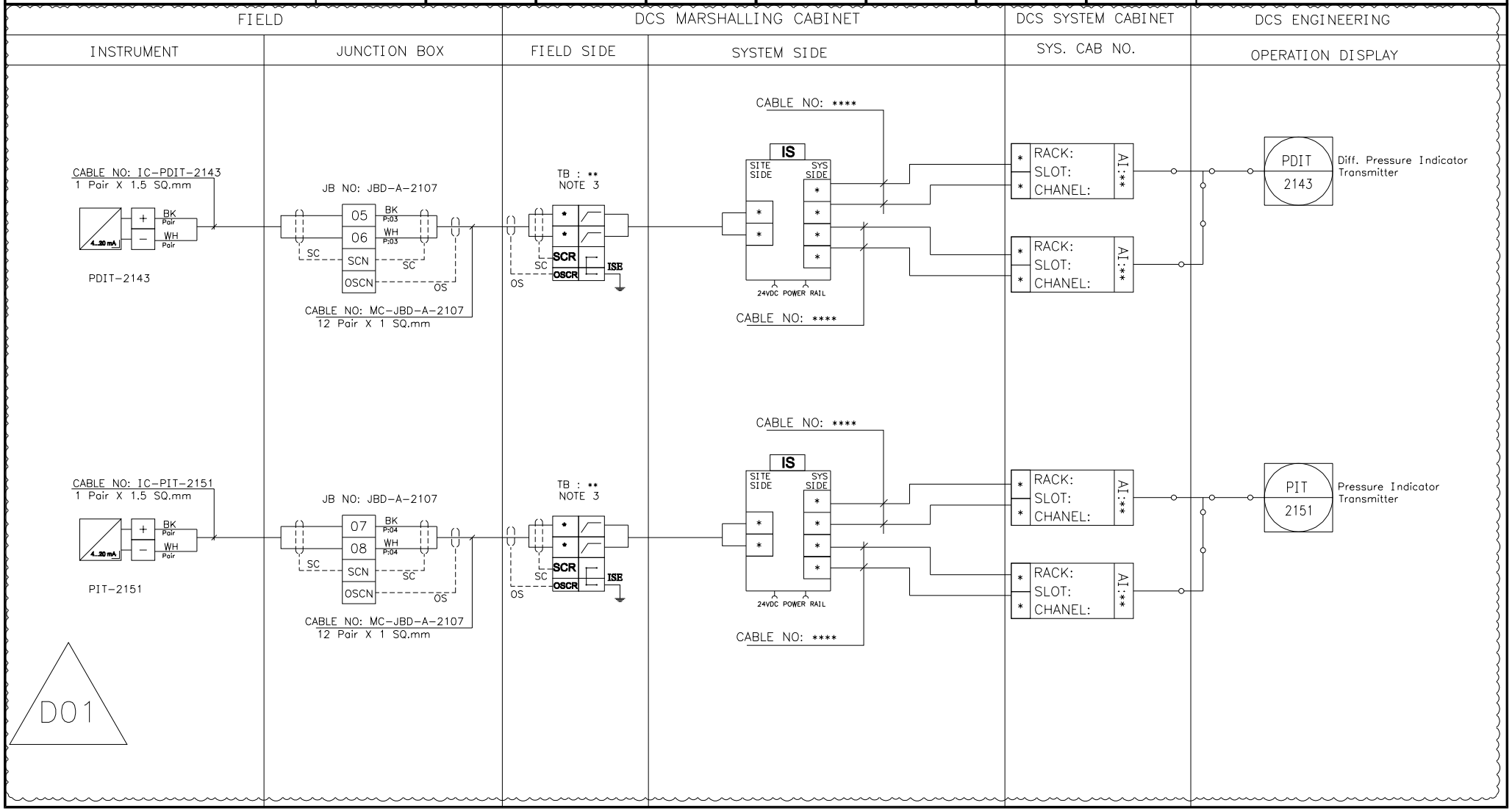

NISOC

پروژه نگهداشت و افزایش تولید میدان نفتی بینک سطح‌الارض

احداث ردیف تراکم گاز در ایستگاه جمع آوری بینک

PEDCO

HIRGAN ENERGY

شماره پیمان:

053-073-9184

Control System Loop Diagram

پروژه	بسته کاری	صادرکننده	تسهیلات	رشته	نوع مدرک	سریال	نسخه
BK	GCS	PEDCO	120	IN	DG	0005	D01

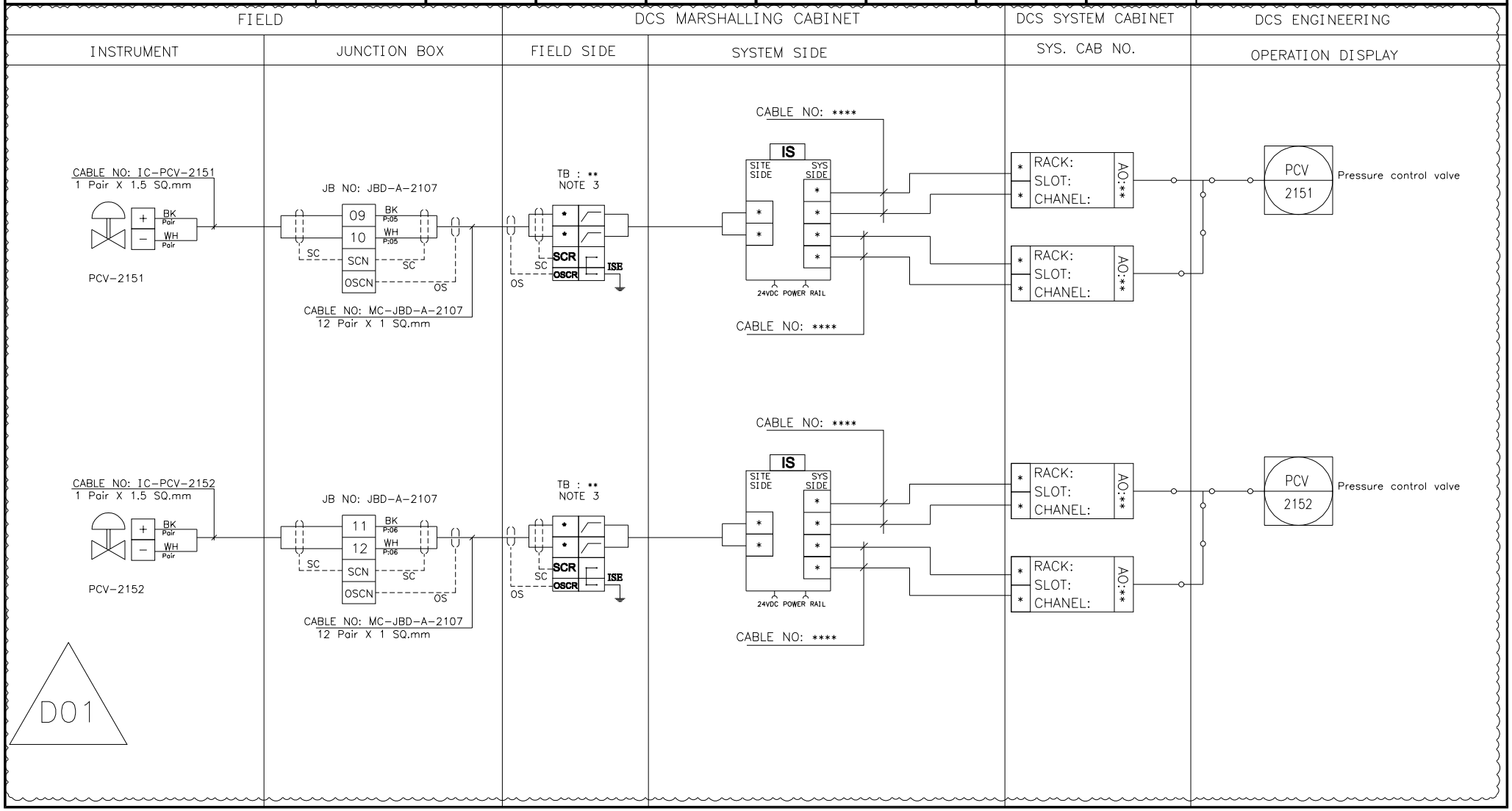

NISOC

پروژه نگهداشت و افزایش تولید میدان نفتی بینک سطح‌الارض

احداث ردیف تراکم گاز در ایستگاه جمع آوری بینک

PEDCO

HIRGAN ENERGY

شماره پیمان:

053-073-9184

Control System Loop Diagram

پروژه	بسته کاری	صادرکننده	تسهیلات	رشته	نوع مدرک	سریال	نسخه
BK	GCS	PEDCO	120	IN	DG	0005	D01

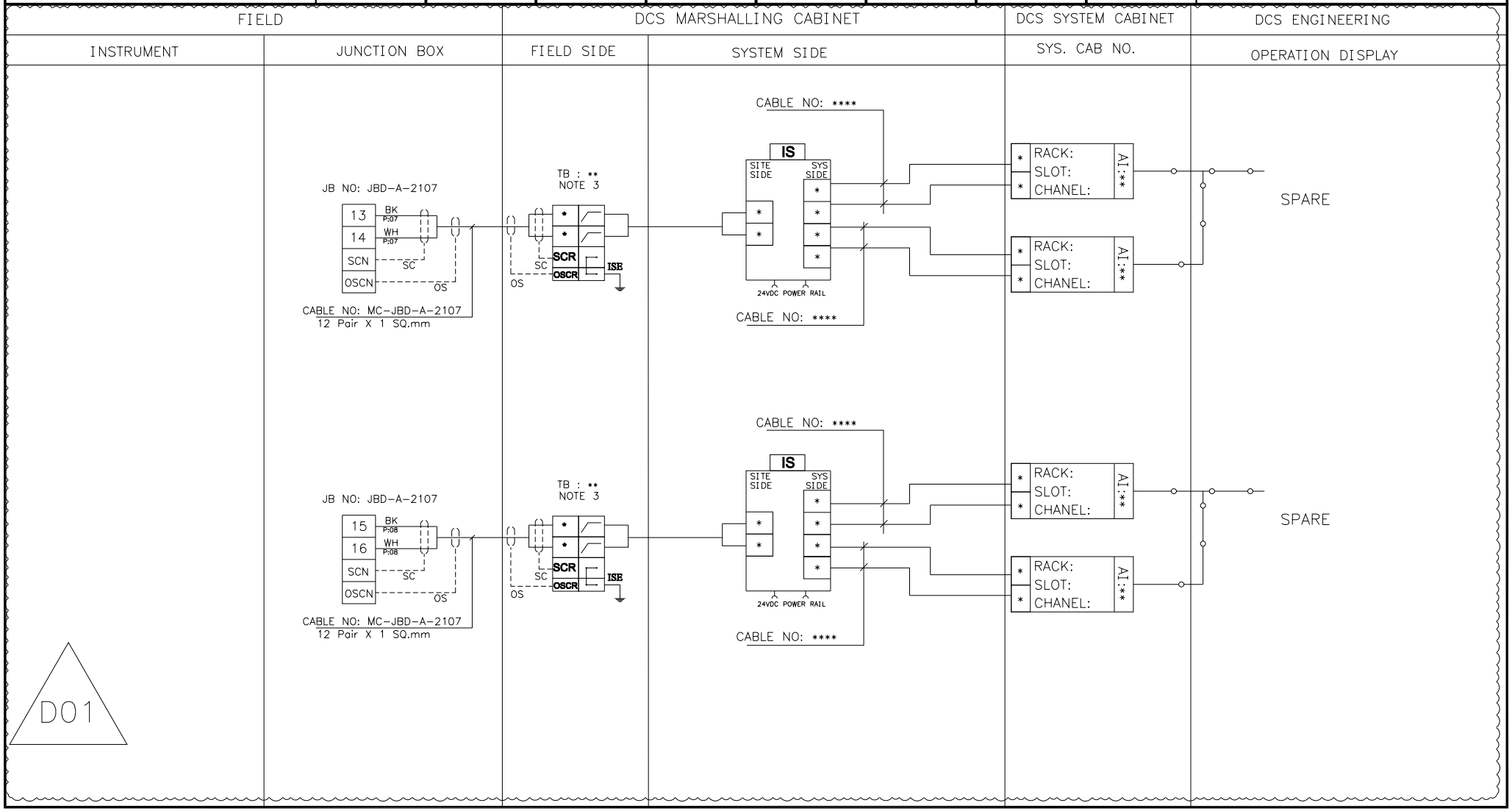

NISOC

پروژه نگهداشت و افزایش تولید میدان نفتی بینک سطح‌الارض

احداث ردیف تراکم گاز در ایستگاه جمع آوری بینک

PEDCO

HIRGAN ENERGY

شماره پیمان:

053-073-9184

Control System Loop Diagram

پروژه	بسته کاری	صادرکننده	تسهیلات	رشته	نوع مدرک	سریال	نسخه
BK	GCS	PEDCO	120	IN	DG	0005	D01

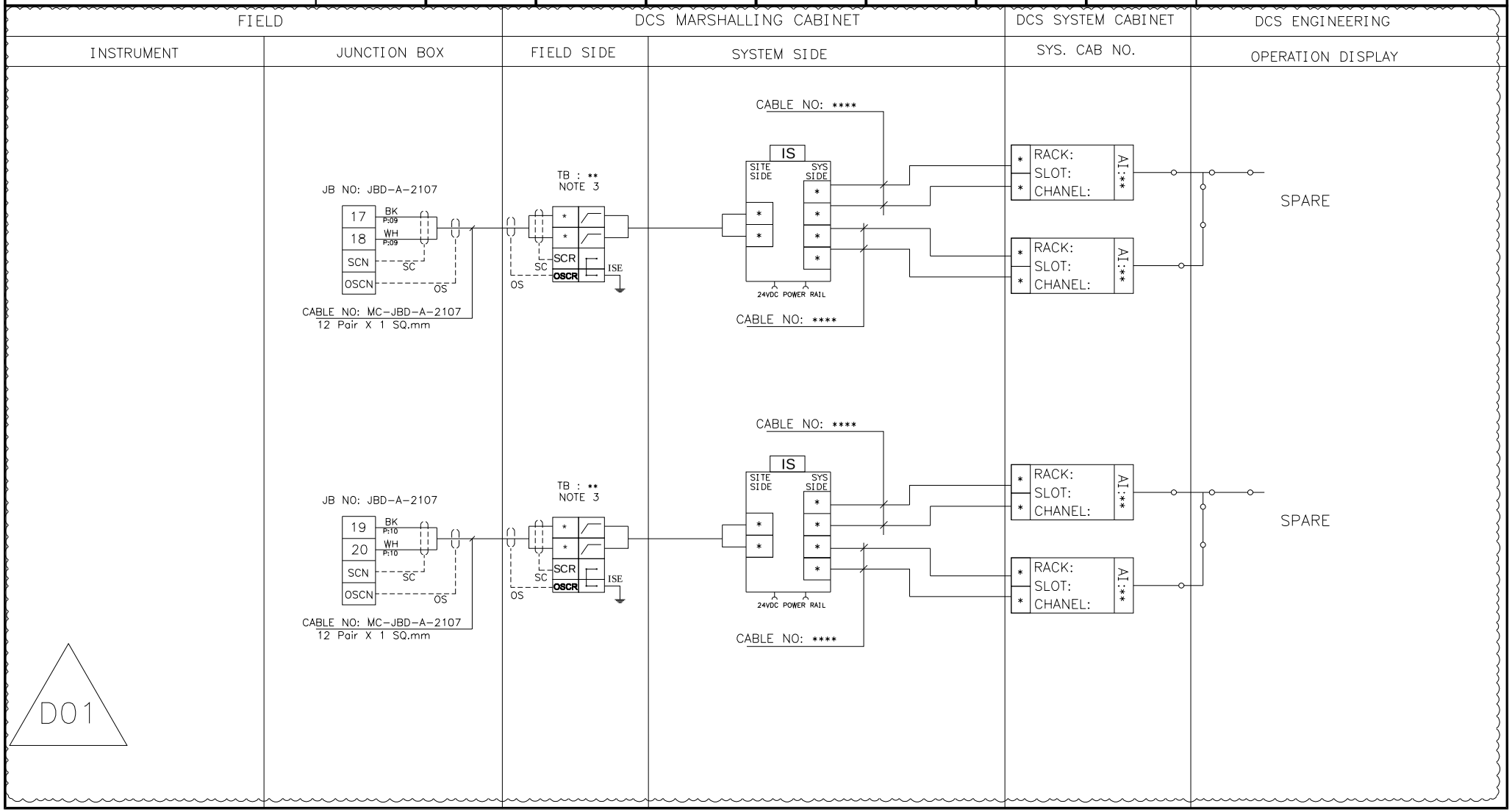

NISOC

پروژه نگهداشت و افزایش تولید میدان نفتی بینک
سطح‌الارض
احداث ردیف تراکم گاز در ایستگاه جمع آوری بینک

PEDCO

HIRGAN ENERGY

شماره پیمان:
053-073-9184

Control System Loop Diagram

پروژه	بسته کاری	صادرکننده	تسهیلات	رشته	نوع مدرک	سریال	نسخه
BK	GCS	PEDCO	120	IN	DG	0005	D01

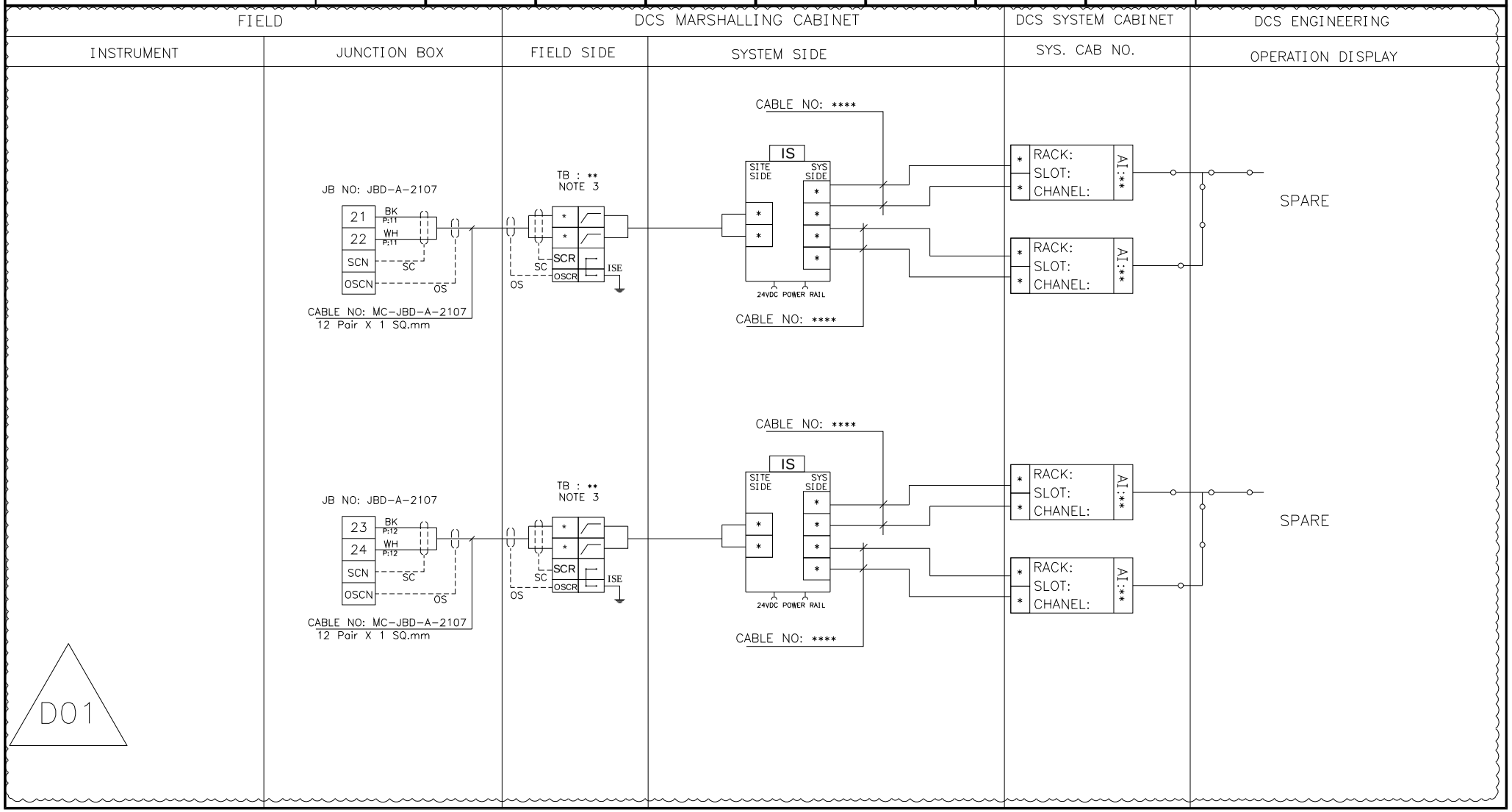

NISOC

پروژه نگهداشت و افزایش تولید میدان نفتی بینک
سطح‌الارض
احداث ردیف تراکم گاز در ایستگاه جمع آوری بینک

PEDCO

HIRGAN ENERGY

شماره پیمان:
053-073-9184

Control System Loop Diagram

پروژه	بسته کاری	صادرکننده	تسهیلات	رشته	نوع مدرک	سریال	نسخه
BK	GCS	PEDCO	120	IN	DG	0005	D01

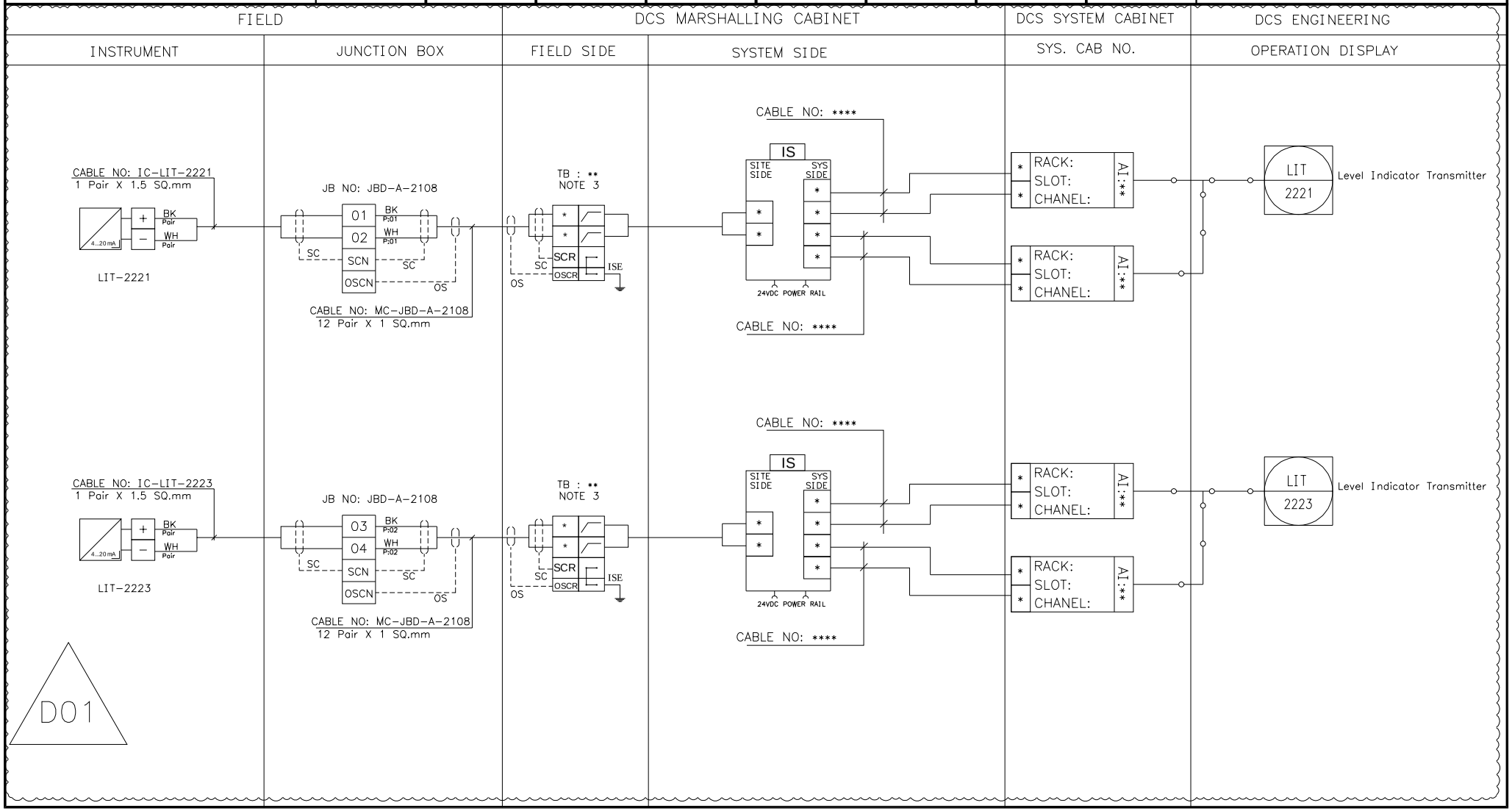

NISOC

پروژه نگهداشت و افزایش تولید میدان نفتی بینک سطح‌الارض

احداث ردیف تراکم گاز در ایستگاه جمع آوری بینک

PEDCO

HIRGAN ENERGY

شماره پیمان:

053-073-9184

Control System Loop Diagram

پروژه	بسته کاری	صادرکننده	تسهیلات	رشته	نوع مدرک	سریال	نسخه
BK	GCS	PEDCO	120	IN	DG	0005	D01

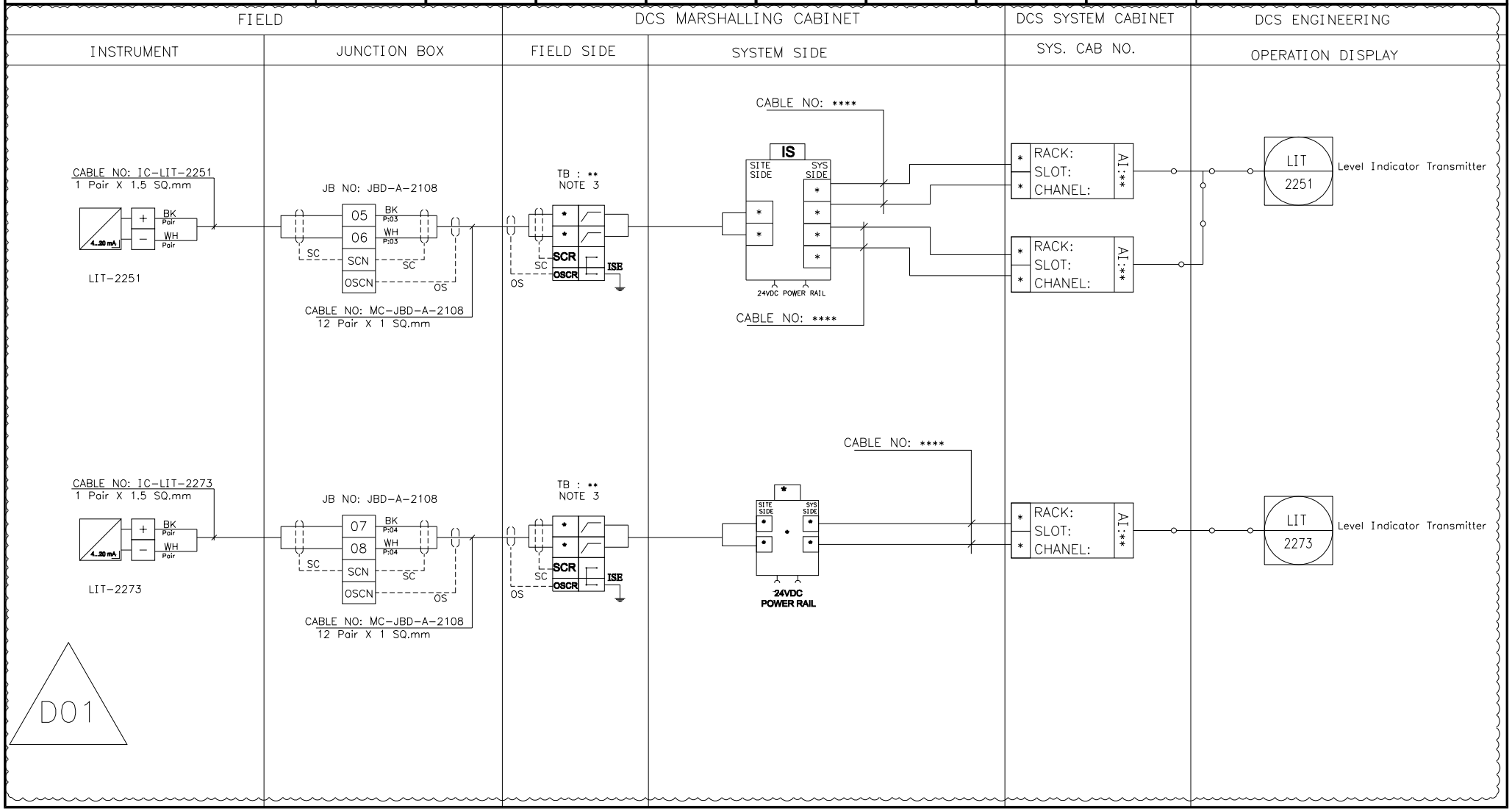

NISOC

پروژه نگهداشت و افزایش تولید میدان نفتی بینک سطح‌الارض

احداث ردیف تراکم گاز در ایستگاه جمع آوری بینک

PEDCO

HIRGAN ENERGY

شماره پیمان:

053-073-9184

Control System Loop Diagram

پروژه	بسته کاری	صادرکننده	تسهیلات	رشته	نوع مدرک	سریال	نسخه
BK	GCS	PEDCO	120	IN	DG	0005	D01

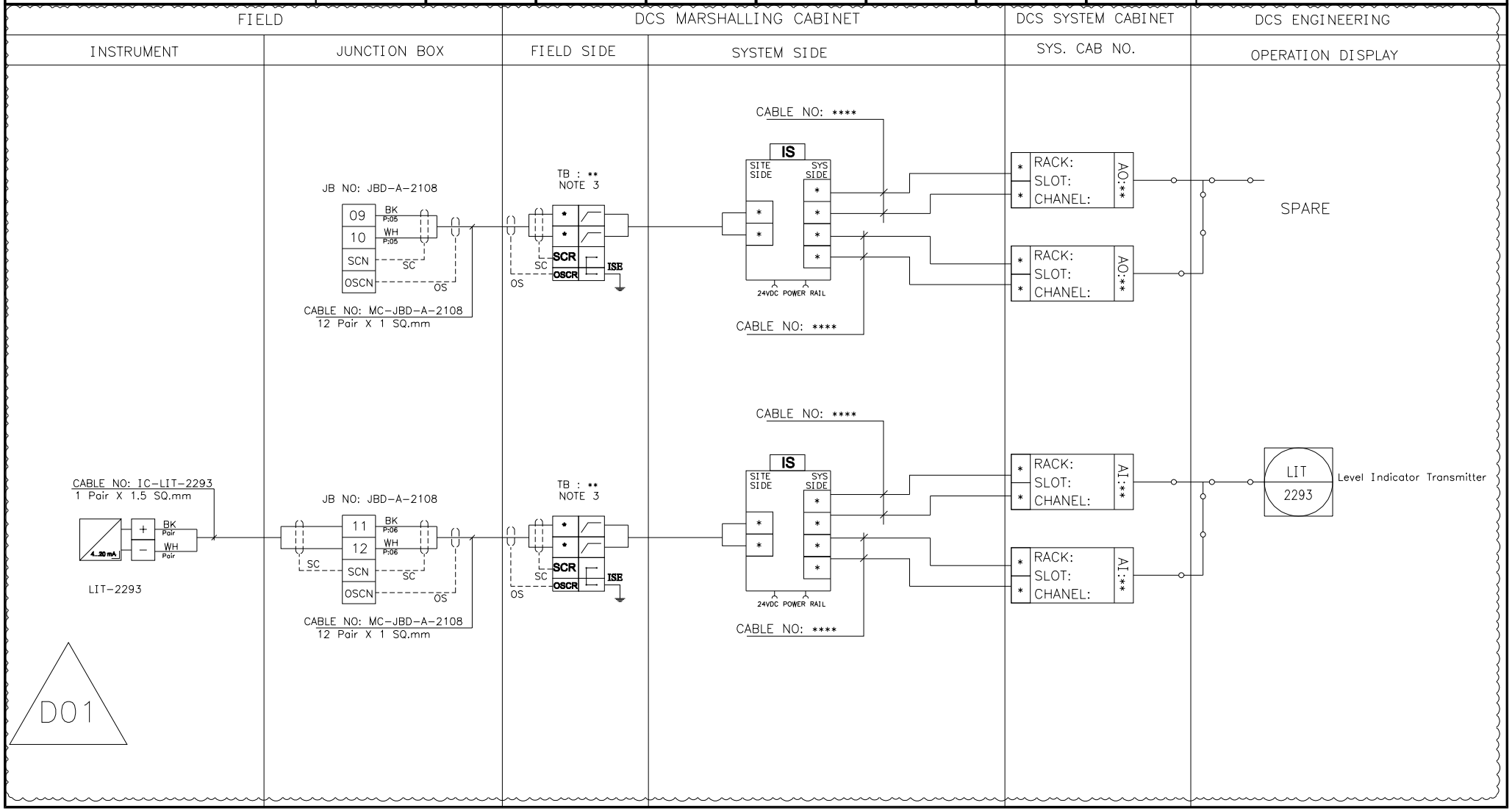

NISOC

پروژه نگهداشت و افزایش تولید میدان نفتی بینک
سطح‌الارض
احداث ردیف تراکم گاز در ایستگاه جمع آوری بینک

PEDCO

HIRGAN ENERGY

شماره پیمان:
053-073-9184

Control System Loop Diagram

پروژه	بسته کاری	صادرکننده	تسهیلات	رشته	نوع مدرک	سریال	نسخه
BK	GCS	PEDCO	120	IN	DG	0005	D01

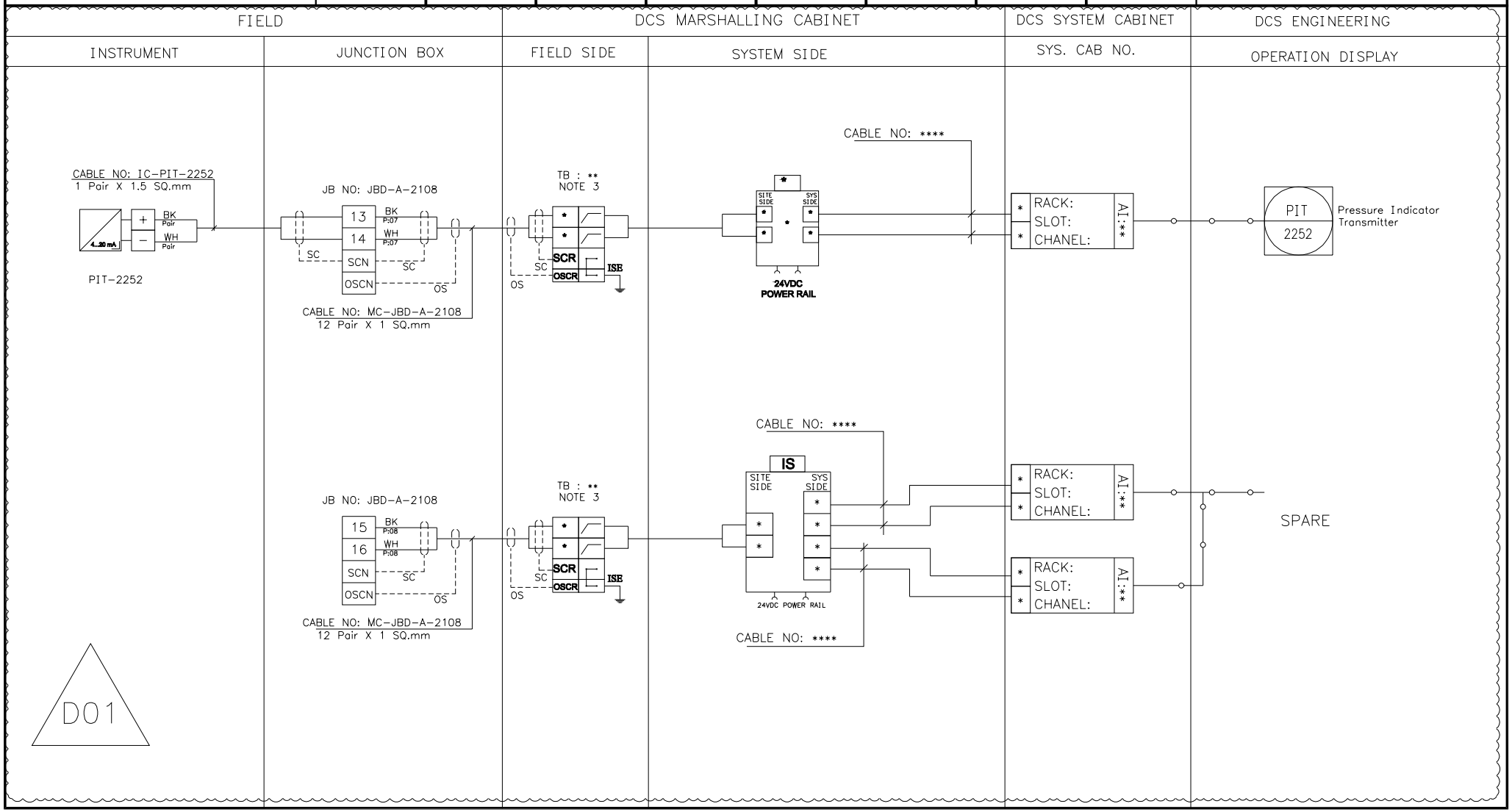

NISOC

پروژه نگهداشت و افزایش تولید میدان نفتی بینک سطح‌الارض

احداث ردیف تراکم گاز در ایستگاه جمع آوری بینک

PEDCO

HIRGAN ENERGY

شماره پیمان:

053-073-9184

Control System Loop Diagram

پروژه	بسته کاری	صادرکننده	تسهیلات	رشته	نوع مدرک	سریال	نسخه
BK	GCS	PEDCO	120	IN	DG	0005	D01

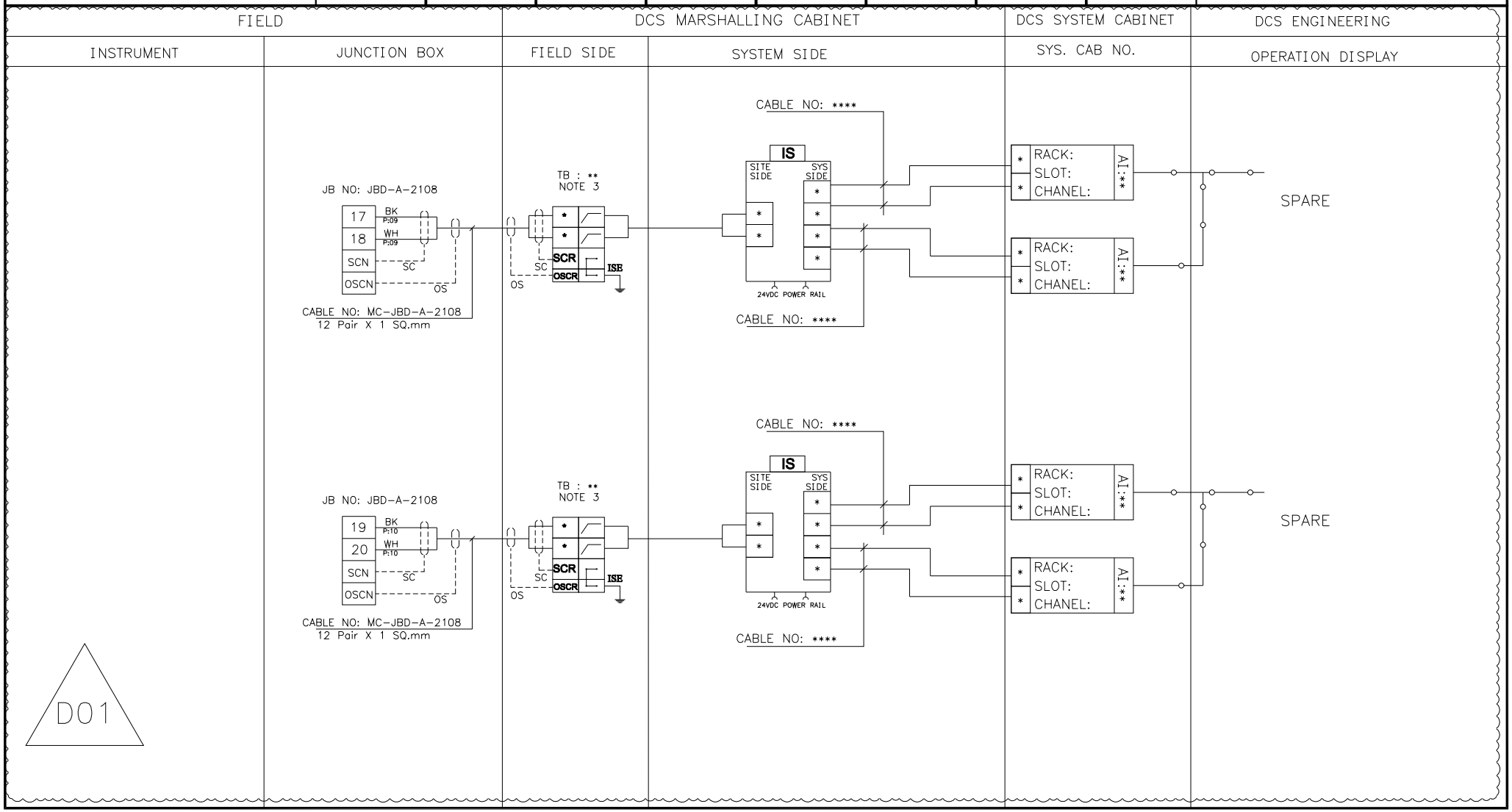

NISOC

پروژه نگهداشت و افزایش تولید میدان نفتی بینک سطح‌الارض

احداث ردیف تراکم گاز در ایستگاه جمع آوری بینک

PEDCO

HIRGAN ENERGY

شماره پیمان:

053-073-9184

Control System Loop Diagram

پروژه	بسته کاری	صادرکننده	تسهیلات	رشته	نوع مدرک	سریال	نسخه
BK	GCS	PEDCO	120	IN	DG	0005	D01

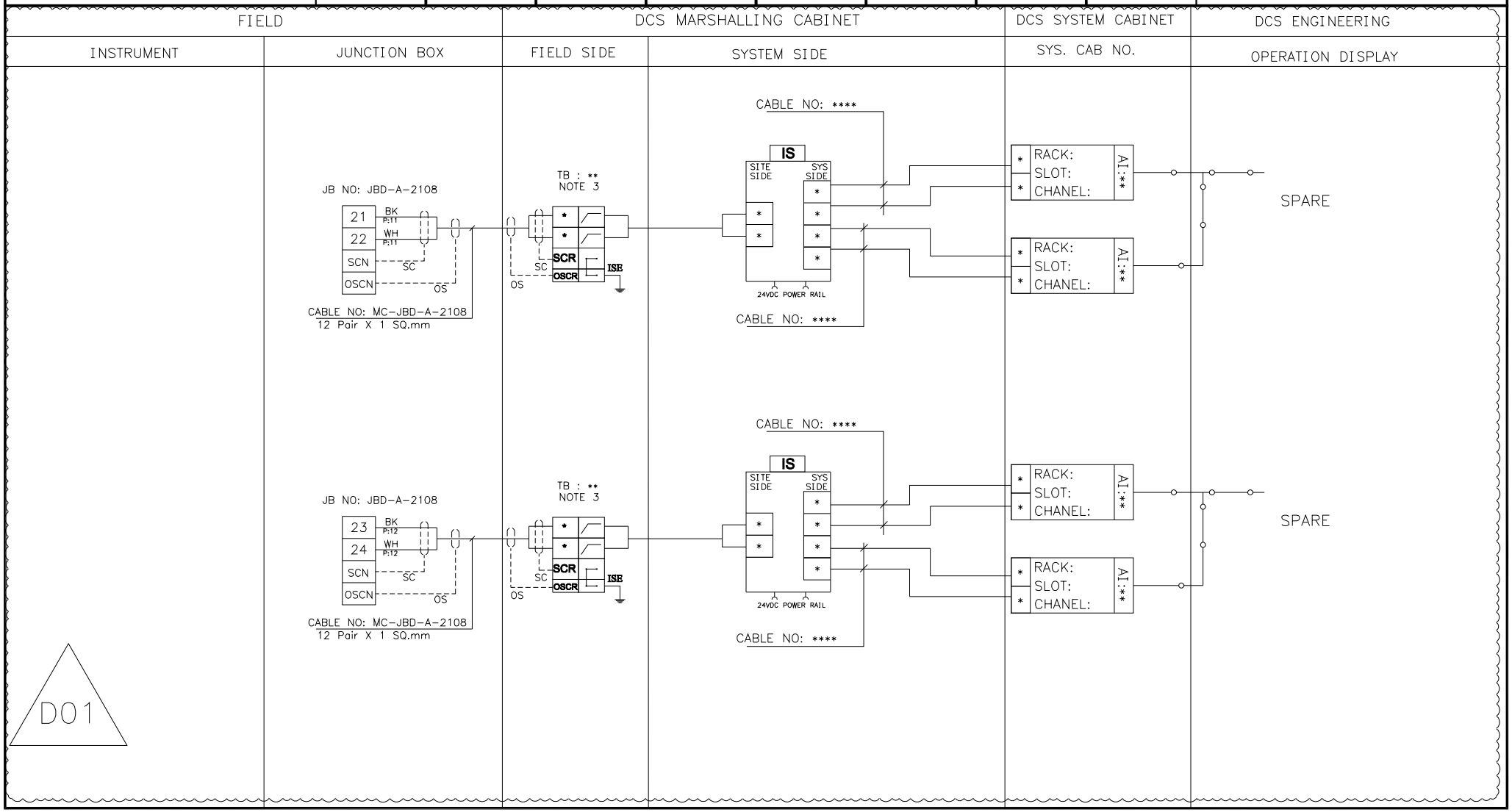

NISOC

پروژه نگهداشت و افزایش تولید میدان نفتی بینک
سطح‌الارض
احداث ردیف تراکم گاز در ایستگاه جمع آوری بینک

PEDCO

HIRGAN ENERGY

شماره پیمان:
053-073-9184

Control System Loop Diagram

پروژه	بسته کاری	صادرکننده	تسهیلات	رشته	نوع مدرک	سریال	نسخه
BK	GCS	PEDCO	120	IN	DG	0005	D01

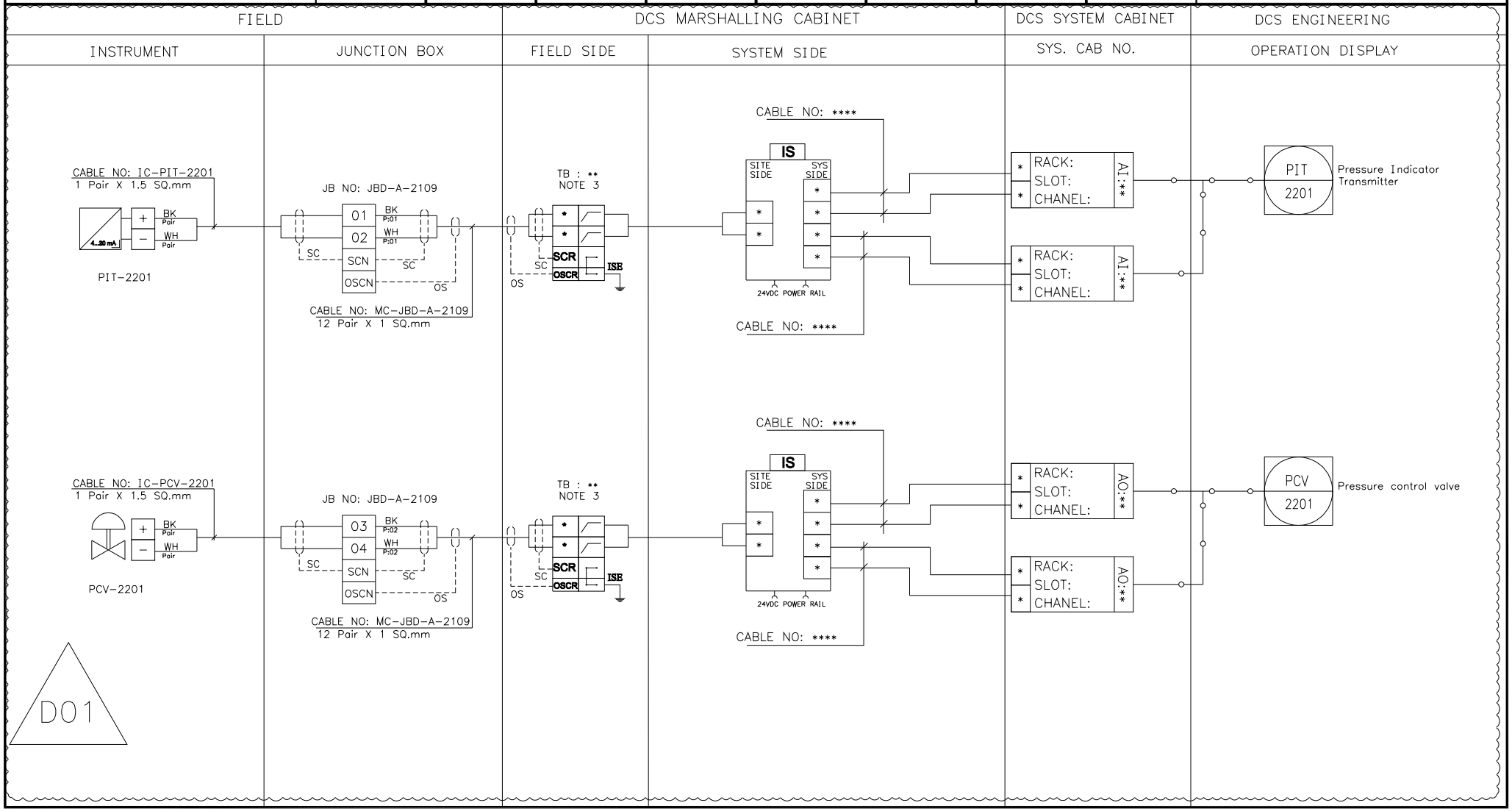

NISOC

پروژه نگهداشت و افزایش تولید میدان نفتی بینک
سطح‌الارض
احداث ردیف تراکم گاز در ایستگاه جمع آوری بینک

PEDCO

HIRGAN ENERGY

شماره پیمان:
053-073-9184

Control System Loop Diagram

پروژه	بسته کاری	صادرکننده	تسهیلات	رشته	نوع مدرک	سریال	نسخه
BK	GCS	PEDCO	120	IN	DG	0005	D01

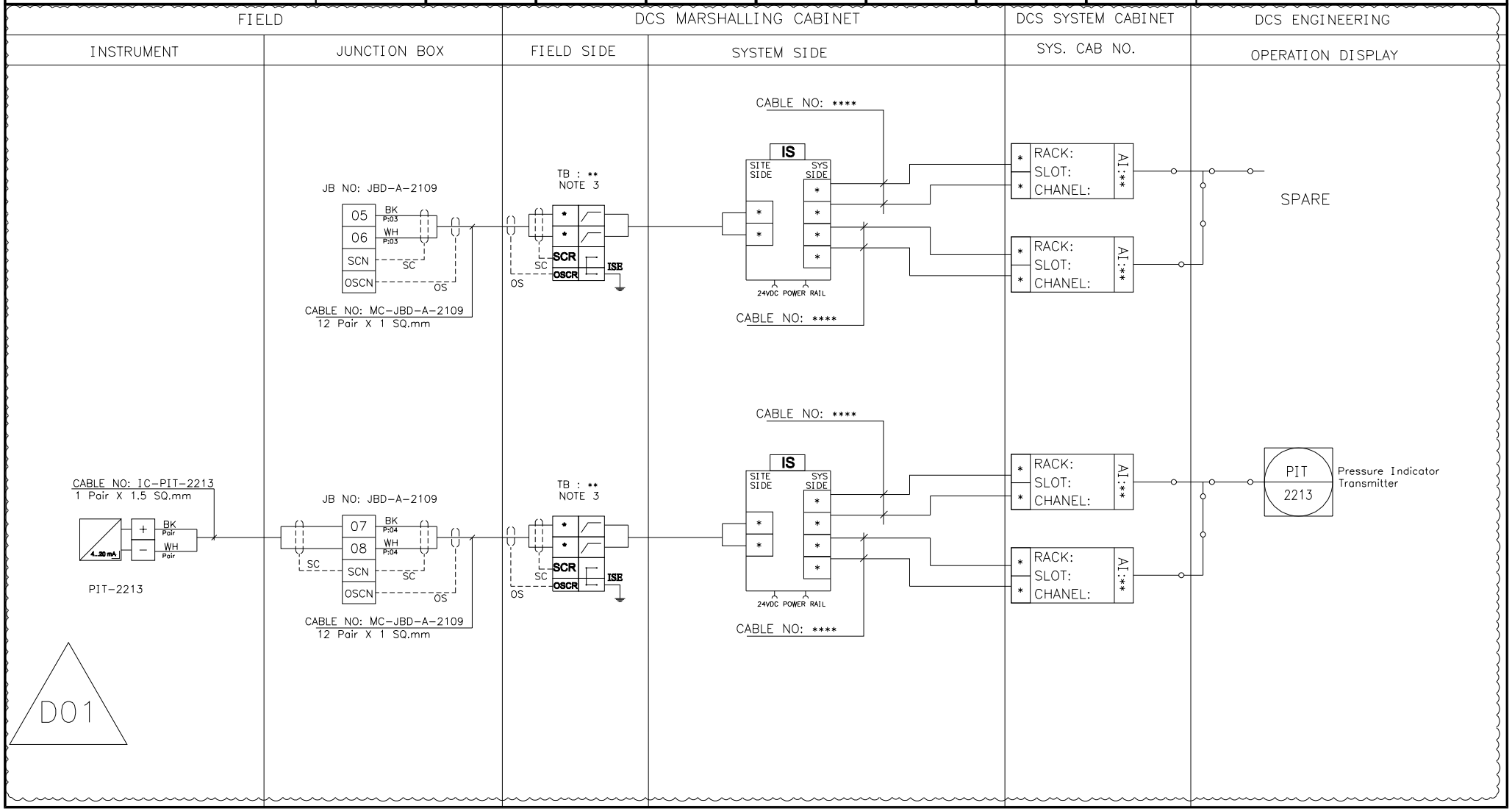

NISOC

پروژه نگهداشت و افزایش تولید میدان نفتی بینک سطح‌الارض

احداث ردیف تراکم گاز در ایستگاه جمع آوری بینک

PEDCO

HIRGAN ENERGY

شماره پیمان:

053-073-9184

Control System Loop Diagram

پروژه	بسته کاری	صادرکننده	تسهیلات	رشته	نوع مدرک	سریال	نسخه
BK	GCS	PEDCO	120	IN	DG	0005	D01

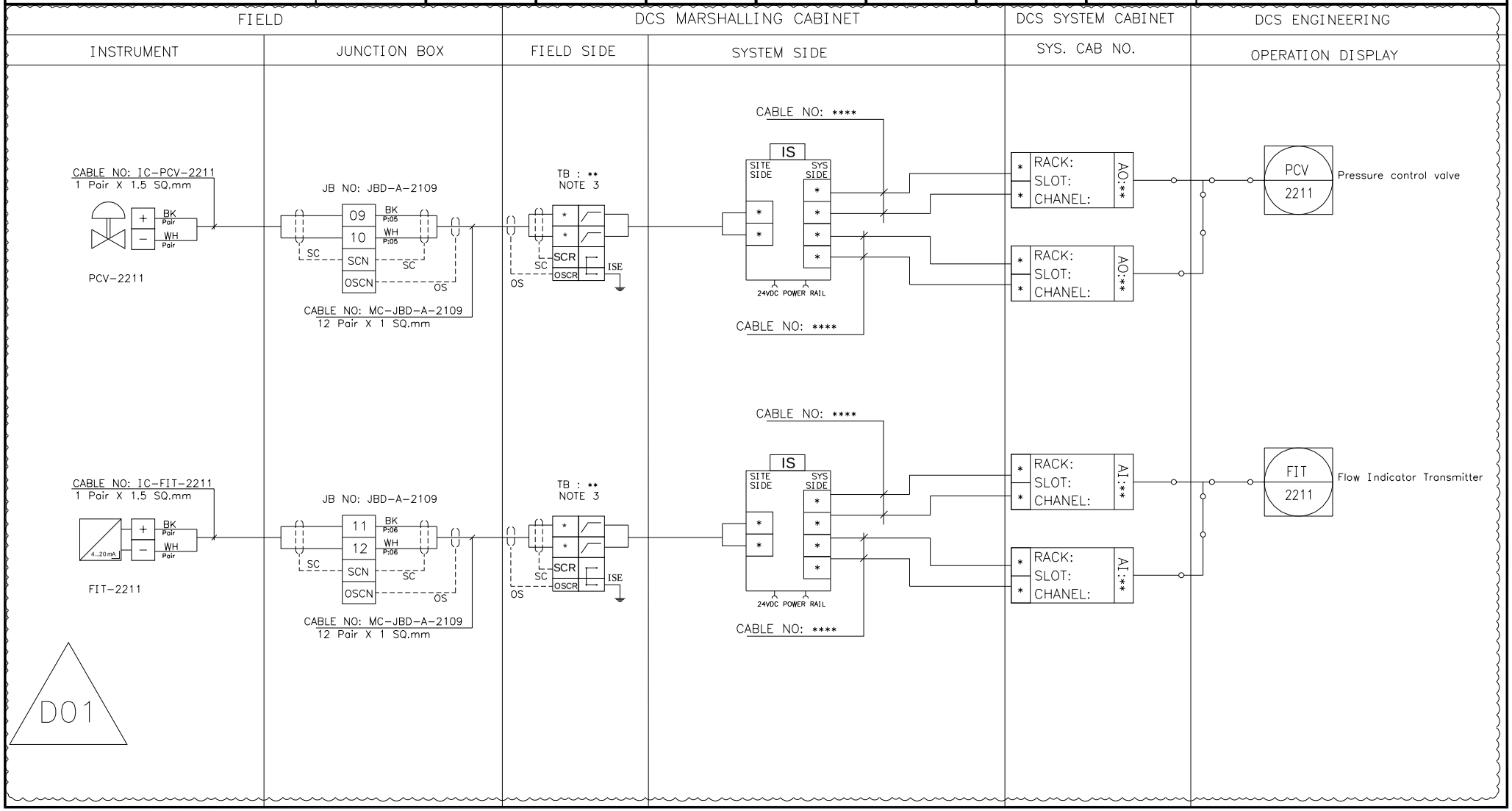

NISOC

پروژه نگهداشت و افزایش تولید میدان نفتی بینک
سطح‌الارض
احداث ردیف تراکم گاز در ایستگاه جمع آوری بینک

PEDCO

HIRGAN ENERGY

شماره پیمان:
053-073-9184

Control System Loop Diagram

پروژه	بسته کاری	صادرکننده	تسهیلات	رشته	نوع مدرک	سریال	نسخه
BK	GCS	PEDCO	120	IN	DG	0005	D01

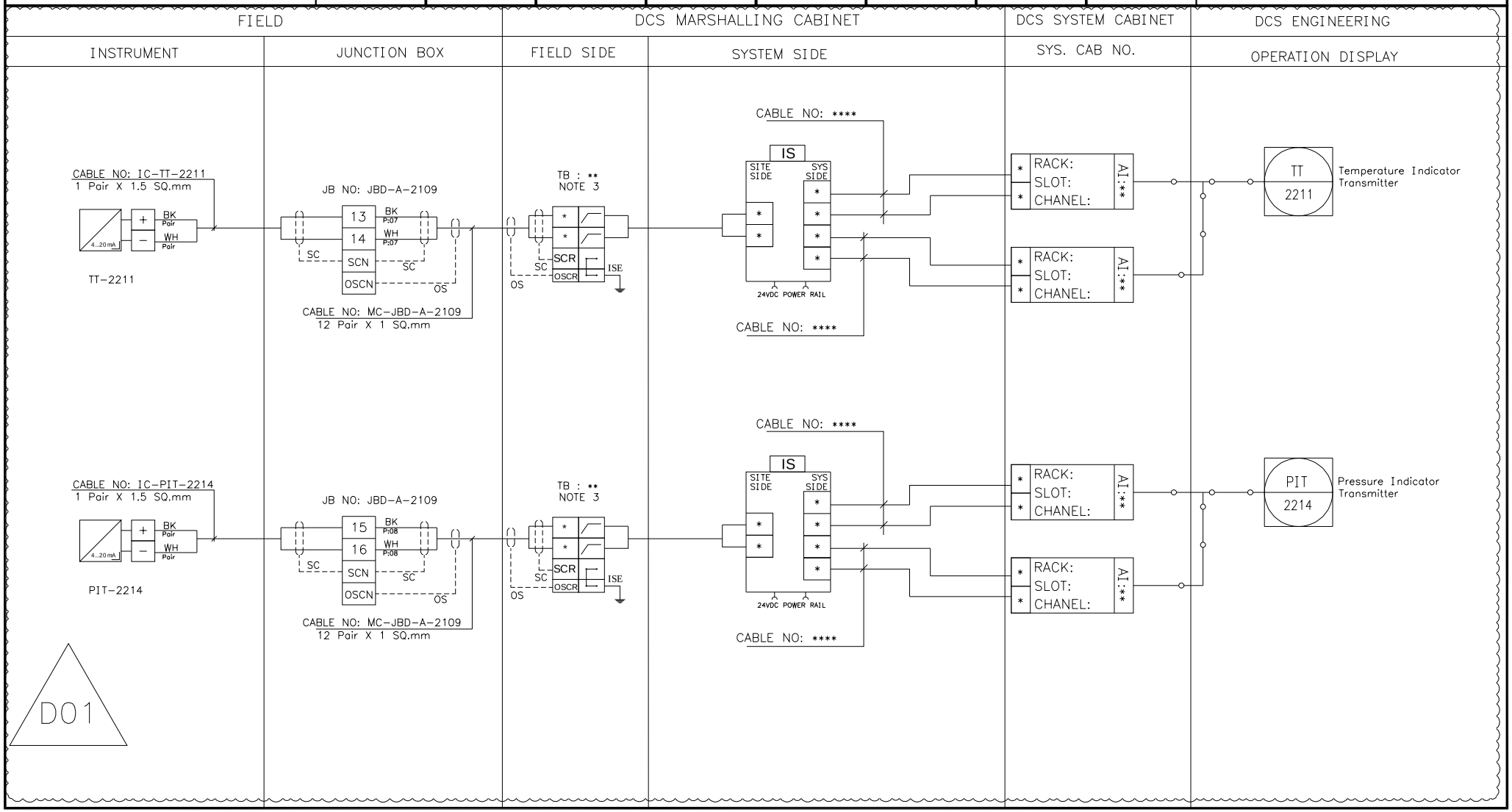

NISOC

پروژه نگهداشت و افزایش تولید میدان نفتی بینک سطح‌الارض

احداث ردیف تراکم گاز در ایستگاه جمع آوری بینک

PEDCO

HIRGAN ENERGY

شماره پیمان:

053-073-9184

Control System Loop Diagram

پروژه	بسته کاری	صادرکننده	تسهیلات	رشته	نوع مدرک	سریال	نسخه
BK	GCS	PEDCO	120	IN	DG	0005	D01

FIELD		DCS MARSHALLING CABINET		DCS SYSTEM CABINET	DCS ENGINEERING
INSTRUMENT	JUNCTION BOX	FIELD SIDE	SYSTEM SIDE	SYS. CAB NO.	OPERATION DISPLAY

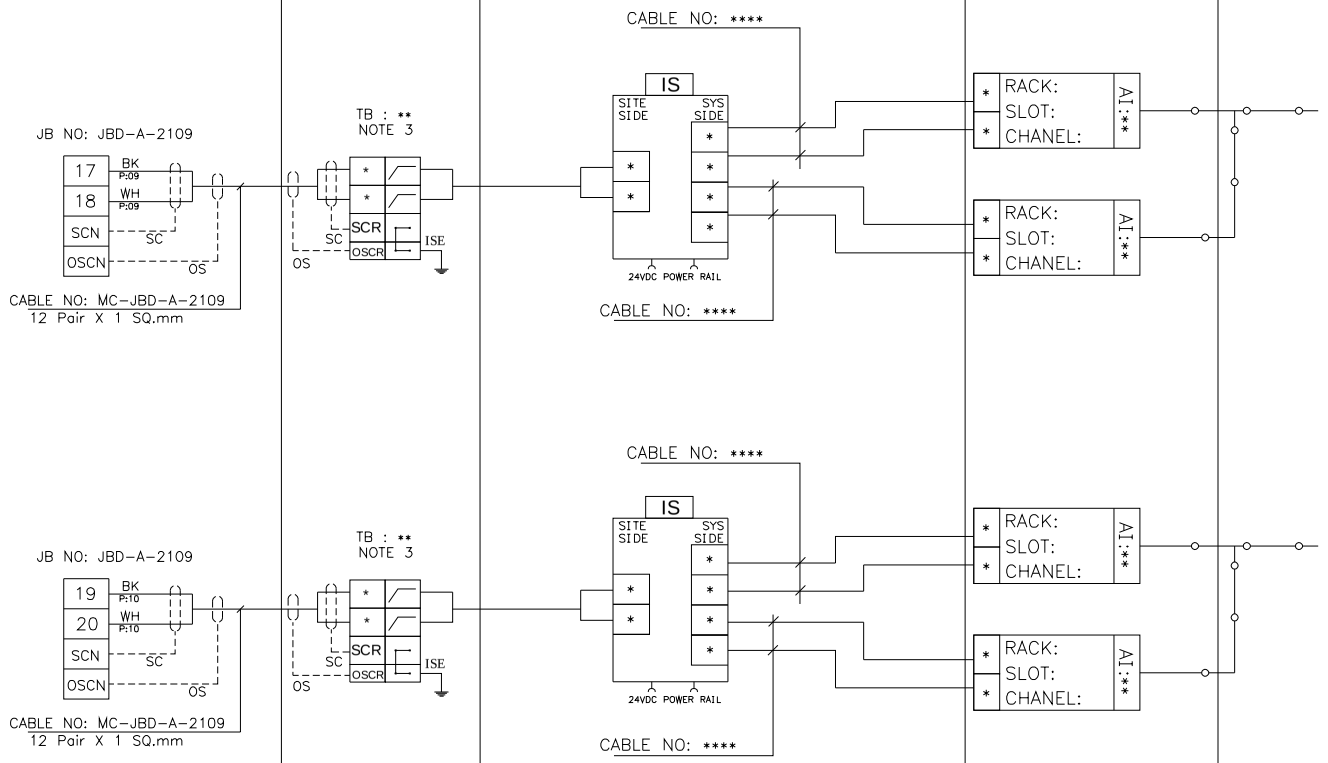

D01

NISOC

پروژه نگهداشت و افزایش تولید میدان نفتی بینک سطح‌الارض

احداث ردیف تراکم گاز در ایستگاه جمع آوری بینک

PEDCO

HIRGAN ENERGY

شماره پیمان:

053-073-9184

Control System Loop Diagram

پروژه	بسته کاری	صادرکننده	تسهیلات	رشته	نوع مدرک	سریال	نسخه
BK	GCS	PEDCO	120	IN	DG	0005	D01

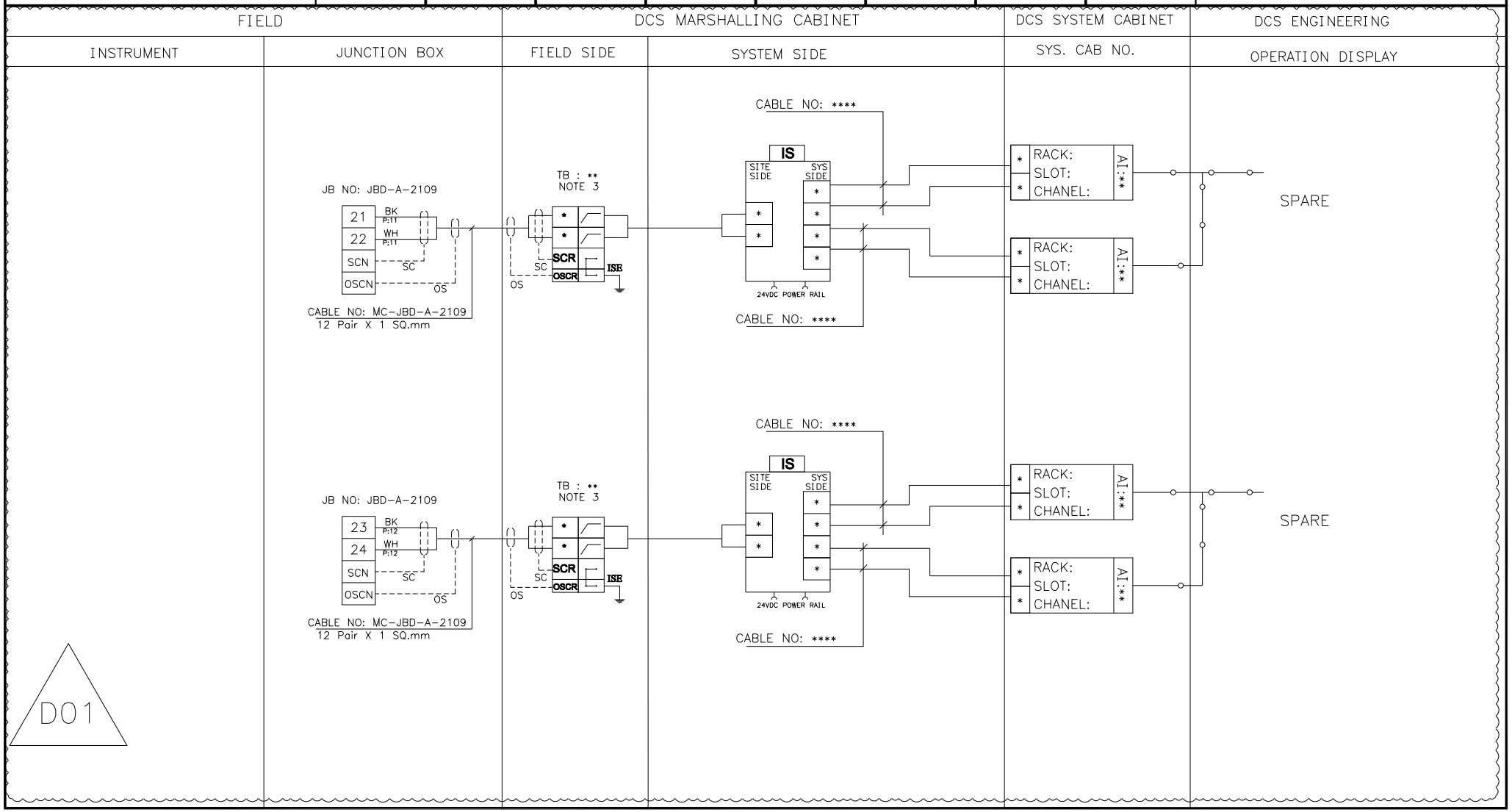

NISOC

پروژه نگهداشت و افزایش تولید میدان نفتی بینک
سطح‌الارض
احداث ردیف تراکم گاز در ایستگاه جمع آوری بینک

PEDCO

HIRGAN ENERGY

شماره پیمان:
053-073-9184

Control System Loop Diagram

پروژه	بسته کاری	صادرکننده	تسهیلات	رشته	نوع مدرک	سریال	نسخه
BK	GCS	PEDCO	120	IN	DG	0005	D01

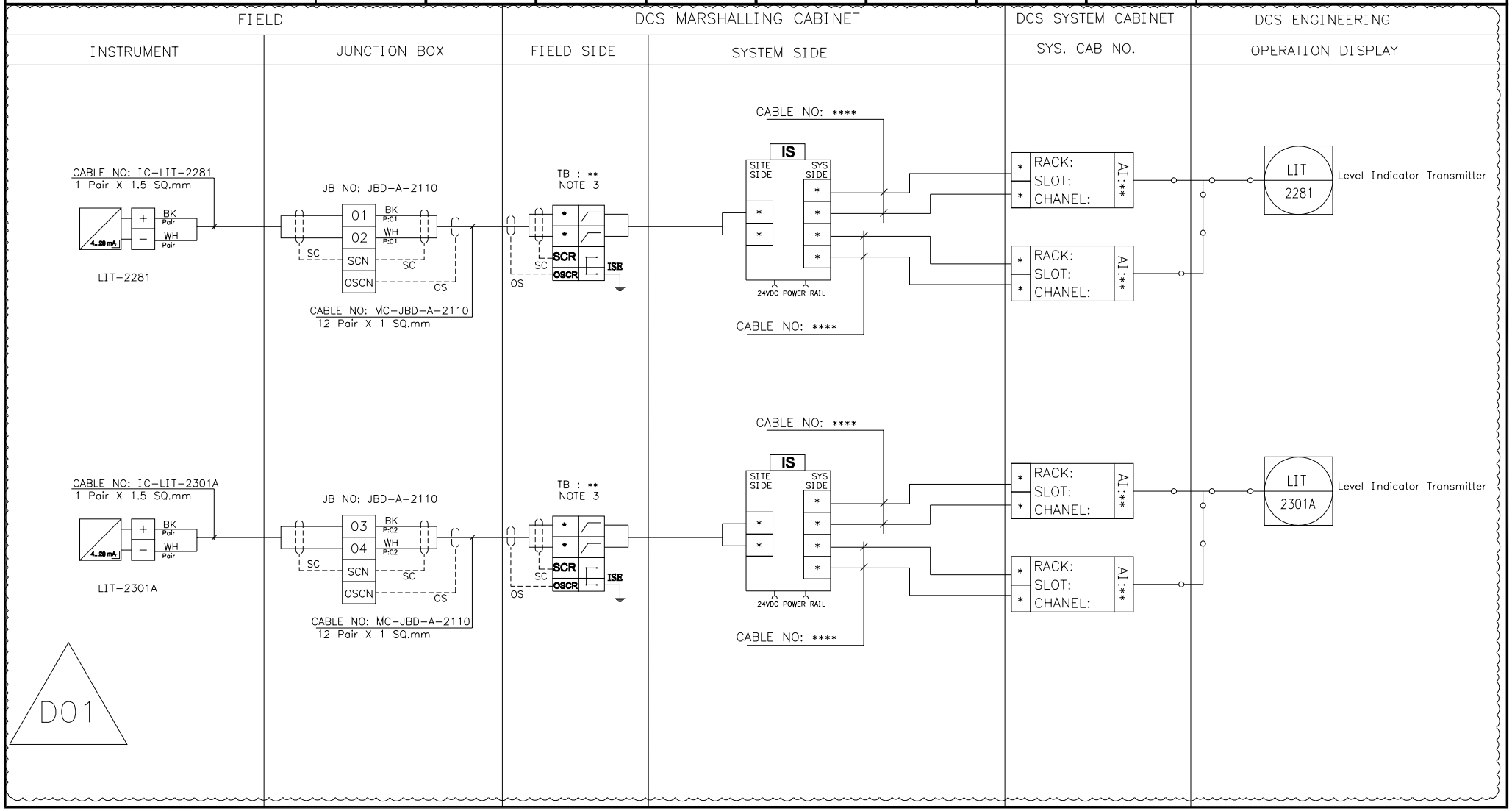

NISOC

پروژه نگهداشت و افزایش تولید میدان نفتی بینک سطح‌الارض

احداث ردیف تراکم گاز در ایستگاه جمع آوری بینک

PEDCO

HIRGAN ENERGY

شماره پیمان:

053-073-9184

Control System Loop Diagram

پروژه	بسته کاری	صادرکننده	تسهیلات	رشته	نوع مدرک	سریال	نسخه
BK	GCS	PEDCO	120	IN	DG	0005	D01

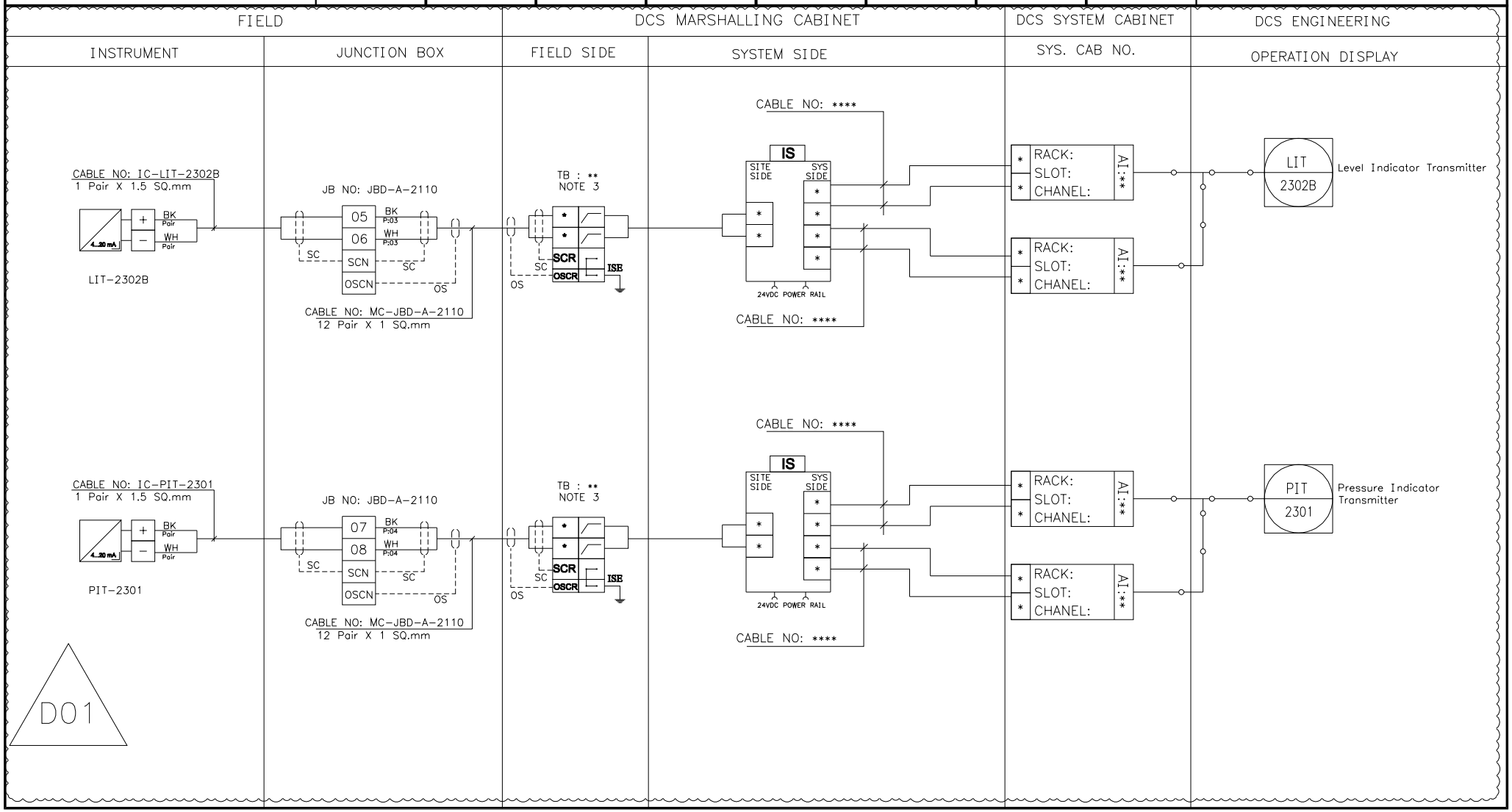

NISOC

پروژه نگهداشت و افزایش تولید میدان نفتی بینک سطح‌الارض

احداث ردیف تراکم گاز در ایستگاه جمع آوری بینک

PEDCO

HIRGAN ENERGY

شماره پیمان:

053-073-9184

Control System Loop Diagram

پروژه	بسته کاری	صادرکننده	تسهیلات	رشته	نوع مدرک	سریال	نسخه
BK	GCS	PEDCO	120	IN	DG	0005	D01

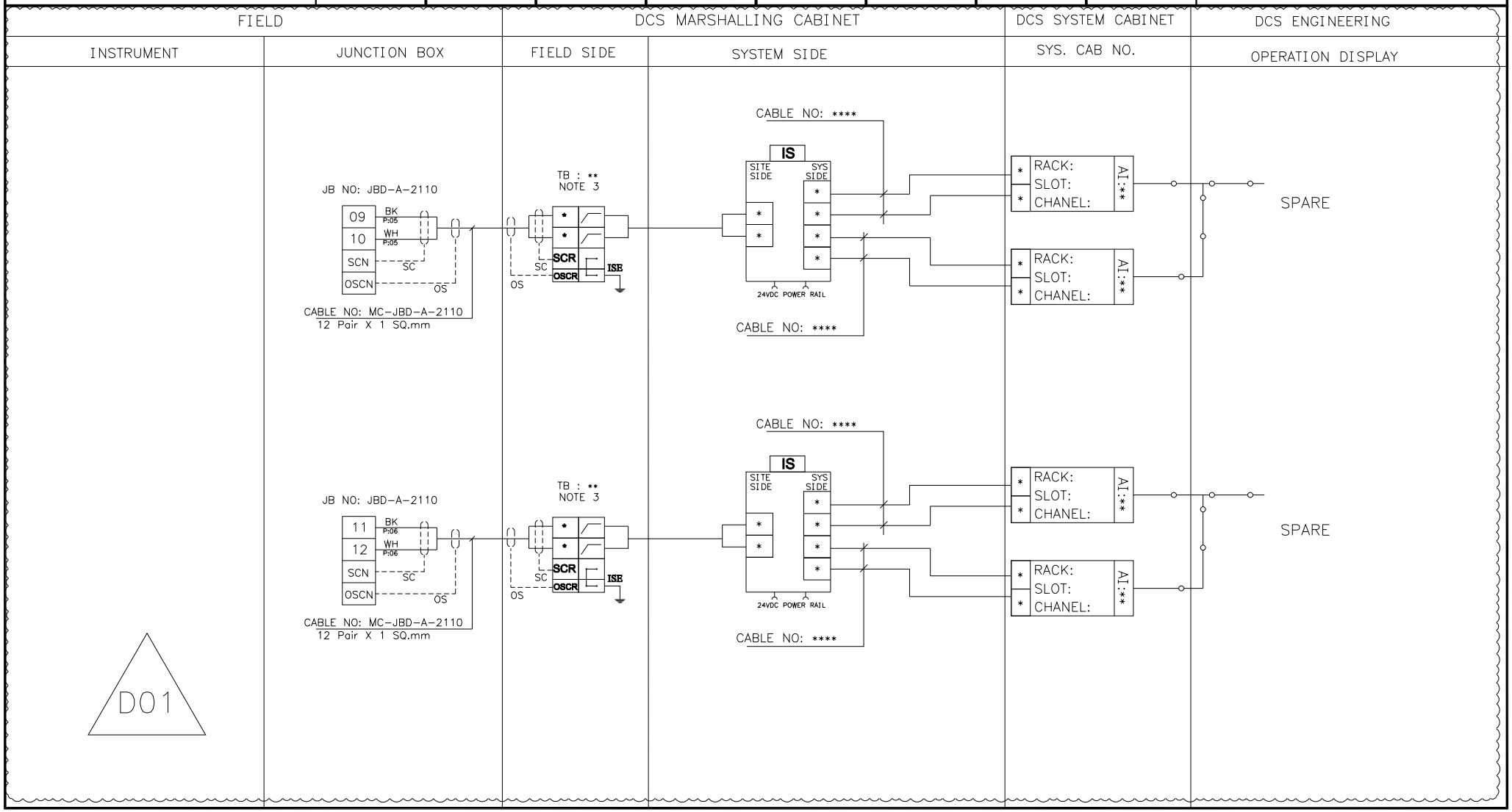

NISOC

پروژه نگهداشت و افزایش تولید میدان نفتی بینک سطح‌الارض

احداث ردیف تراکم گاز در ایستگاه جمع آوری بینک

PEDCO

HIRGAN ENERGY

شماره پیمان:

053-073-9184

Control System Loop Diagram

پروژه	بسته کاری	صادرکننده	تسهیلات	رشته	نوع مدرک	سریال	نسخه
BK	GCS	PEDCO	120	IN	DG	0005	D01

FIELD		DCS MARSHALLING CABINET		DCS SYSTEM CABINET	DCS ENGINEERING
INSTRUMENT	JUNCTION BOX	FIELD SIDE	SYSTEM SIDE	SYS. CAB NO.	OPERATION DISPLAY

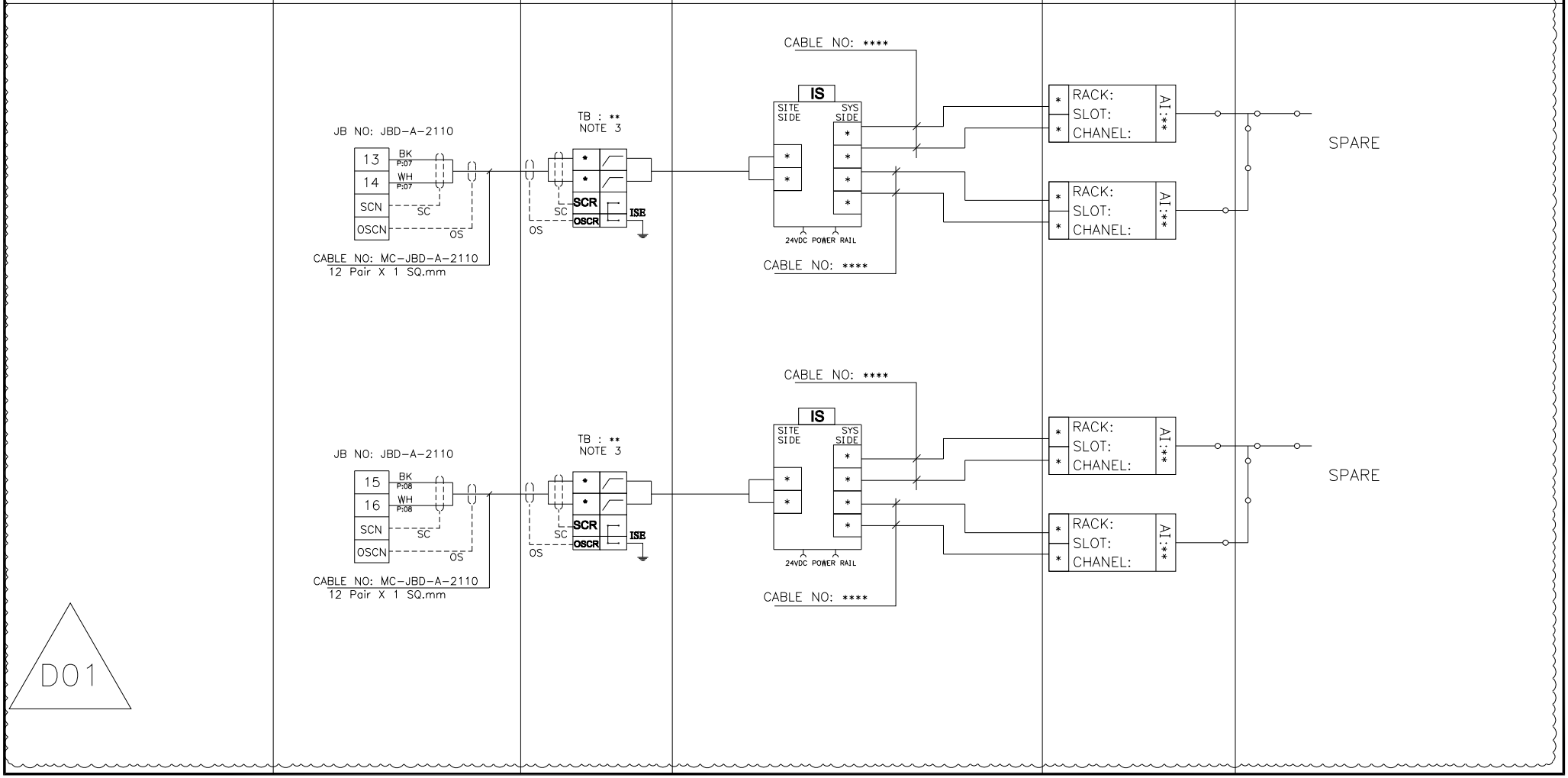

NISOC

پروژه نگهداشت و افزایش تولید میدان نفتی بینک سطح‌الارض

احداث ردیف تراکم گاز در ایستگاه جمع آوری بینک

PEDCO

HIRGAN ENERGY

شماره پیمان:

053-073-9184

Control System Loop Diagram

پروژه	بسته کاری	صادرکننده	تسهیلات	رشته	نوع مدرک	سریال	نسخه
BK	GCS	PEDCO	120	IN	DG	0005	D01

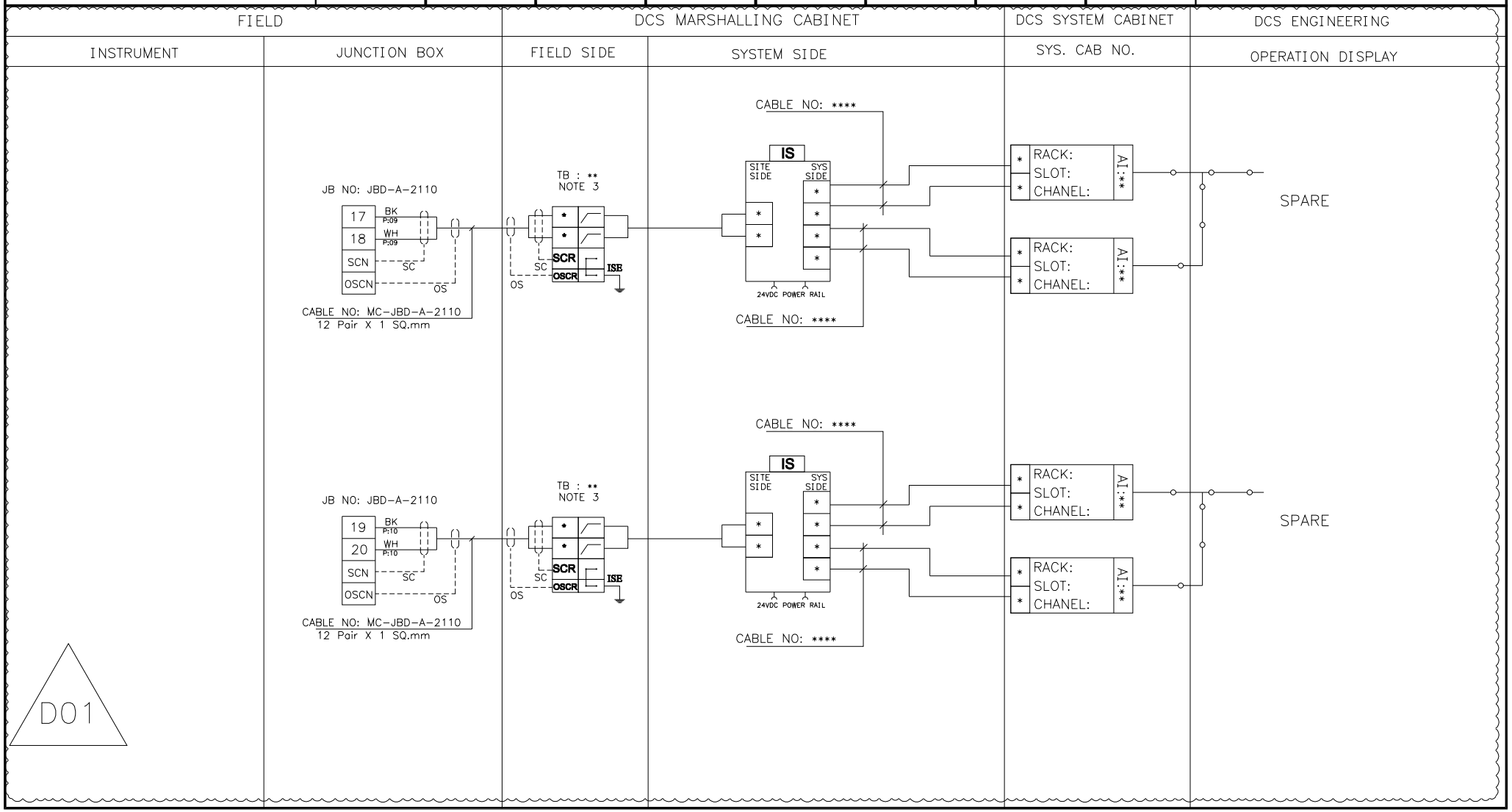

NISOC

پروژه نگهداشت و افزایش تولید میدان نفتی بینک سطح‌الارض

احداث ردیف تراکم گاز در ایستگاه جمع آوری بینک

PEDCO

HIRGAN ENERGY

شماره پیمان:

053-073-9184

Control System Loop Diagram

پروژه	بسته کاری	صادرکننده	تسهیلات	رشته	نوع مدرک	سریال	نسخه
BK	GCS	PEDCO	120	IN	DG	0005	D01

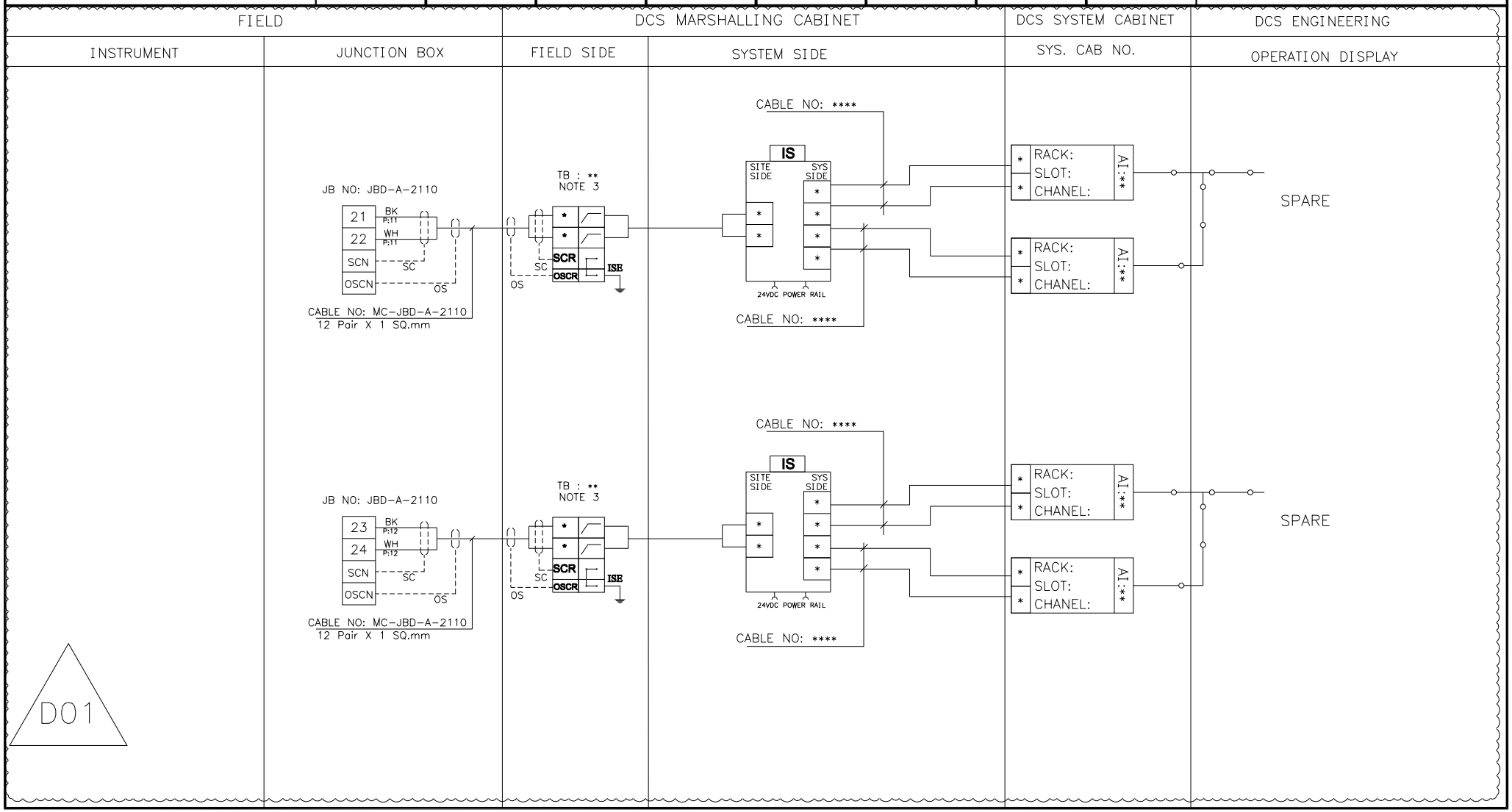

NISOC

پروژه نگهداشت و افزایش تولید میدان نفتی بینک
سطح‌الارض
احداث ردیف تراکم گاز در ایستگاه جمع آوری بینک

PEDCO

HIRGAN ENERGY

شماره پیمان:
053-073-9184

Control System Loop Diagram

پروژه	بسته کاری	صادرکننده	تسهیلات	رشته	نوع مدرک	سریال	نسخه
BK	GCS	PEDCO	120	IN	DG	0005	D01

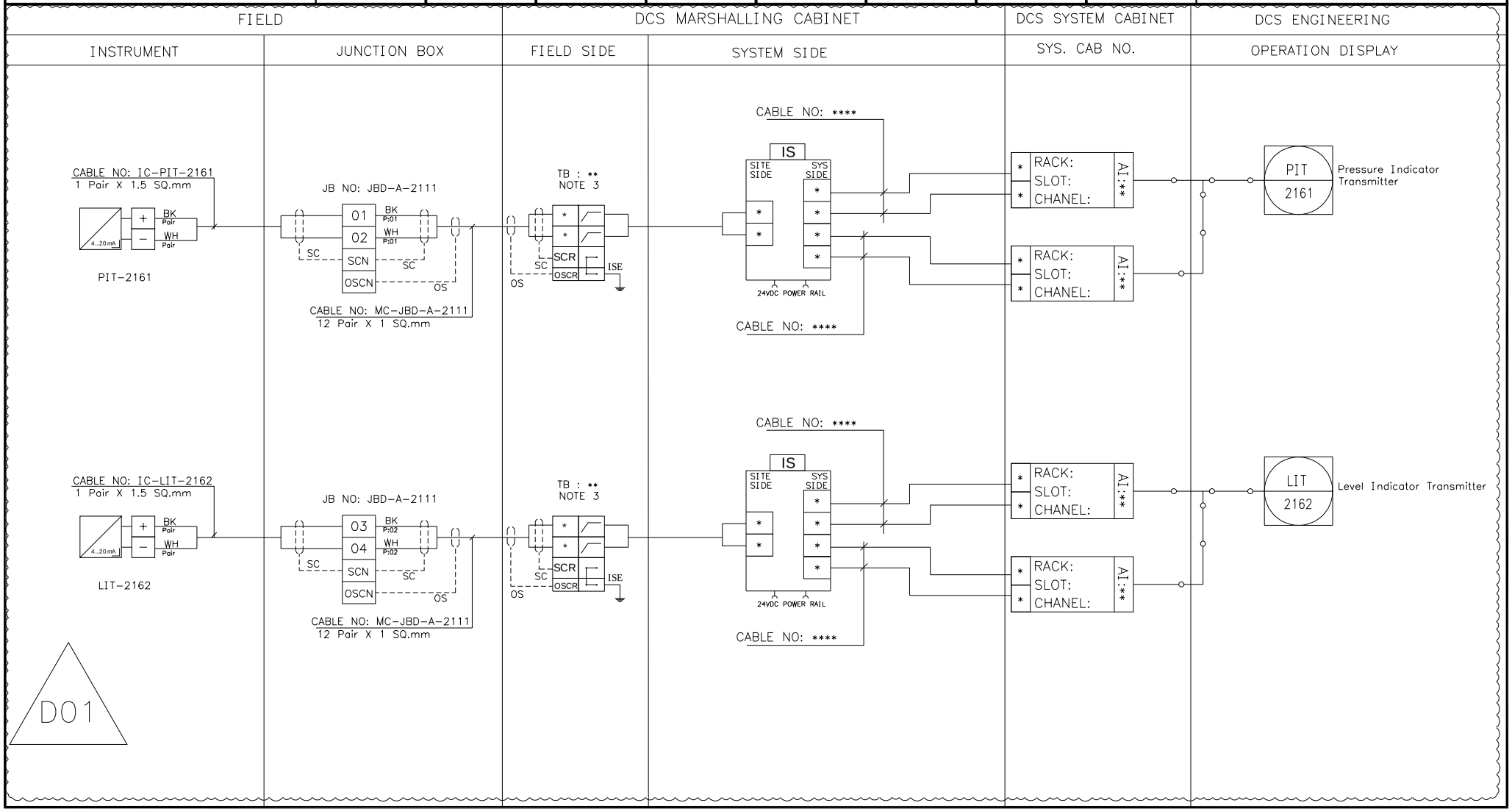

NISOC

پروژه نگهداشت و افزایش تولید میدان نفتی بینک
سطح‌الارض
احداث ردیف تراکم گاز در ایستگاه جمع آوری بینک

PEDCO

HIRGAN ENERGY

شماره پیمان:
053-073-9184

Control System Loop Diagram

پروژه	بسته کاری	صادرکننده	تسهیلات	رشته	نوع مدرک	سریال	نسخه
BK	GCS	PEDCO	120	IN	DG	0005	D01

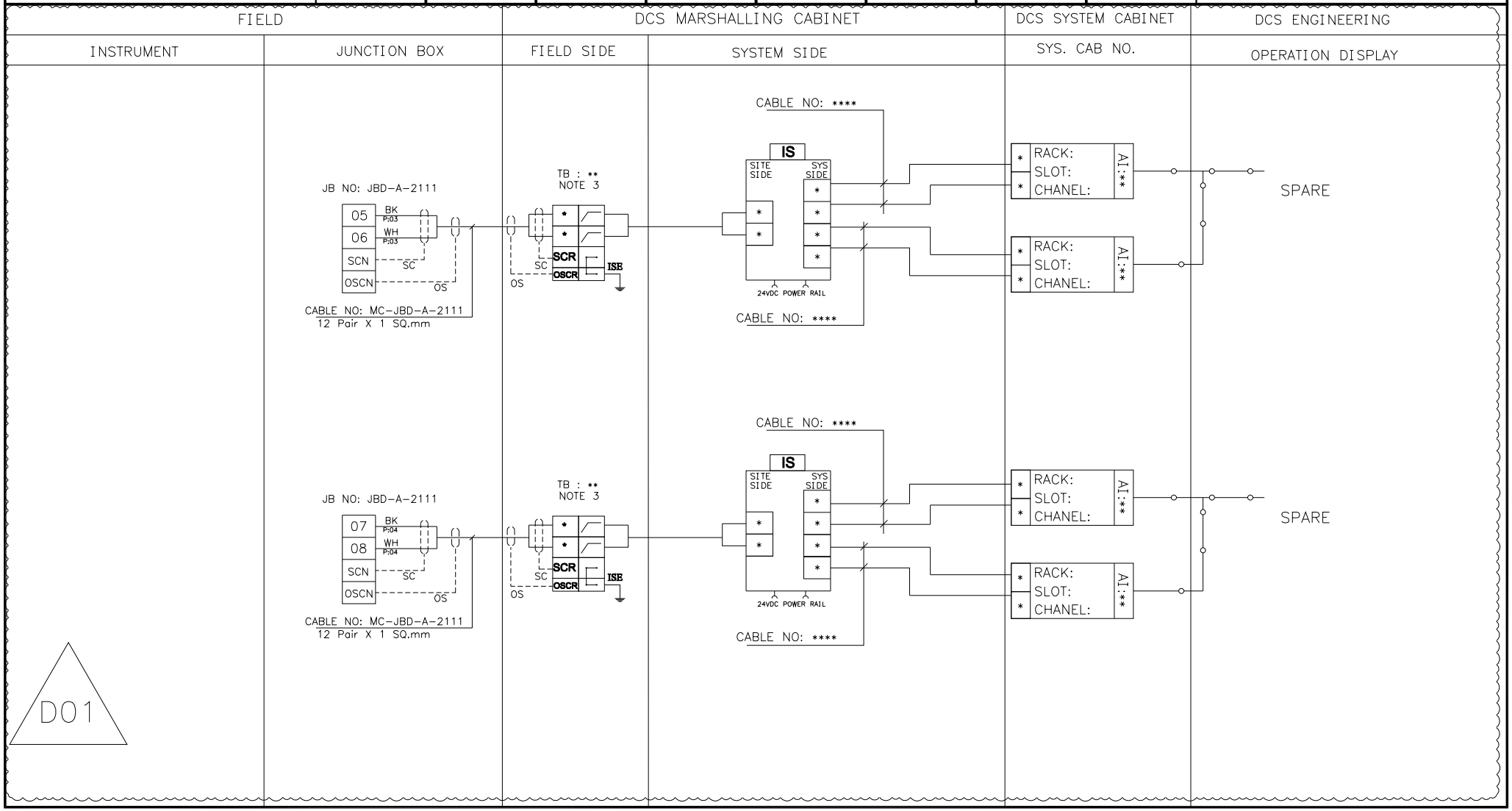

NISOC

پروژه نگهداشت و افزایش تولید میدان نفتی بینک سطح‌الارض

احداث ردیف تراکم گاز در ایستگاه جمع آوری بینک

PEDCO

HIRGAN ENERGY

شماره پیمان:

053-073-9184

Control System Loop Diagram

پروژه	بسته کاری	صادرکننده	تسهیلات	رشته	نوع مدرک	سریال	نسخه
BK	GCS	PEDCO	120	IN	DG	0005	D01

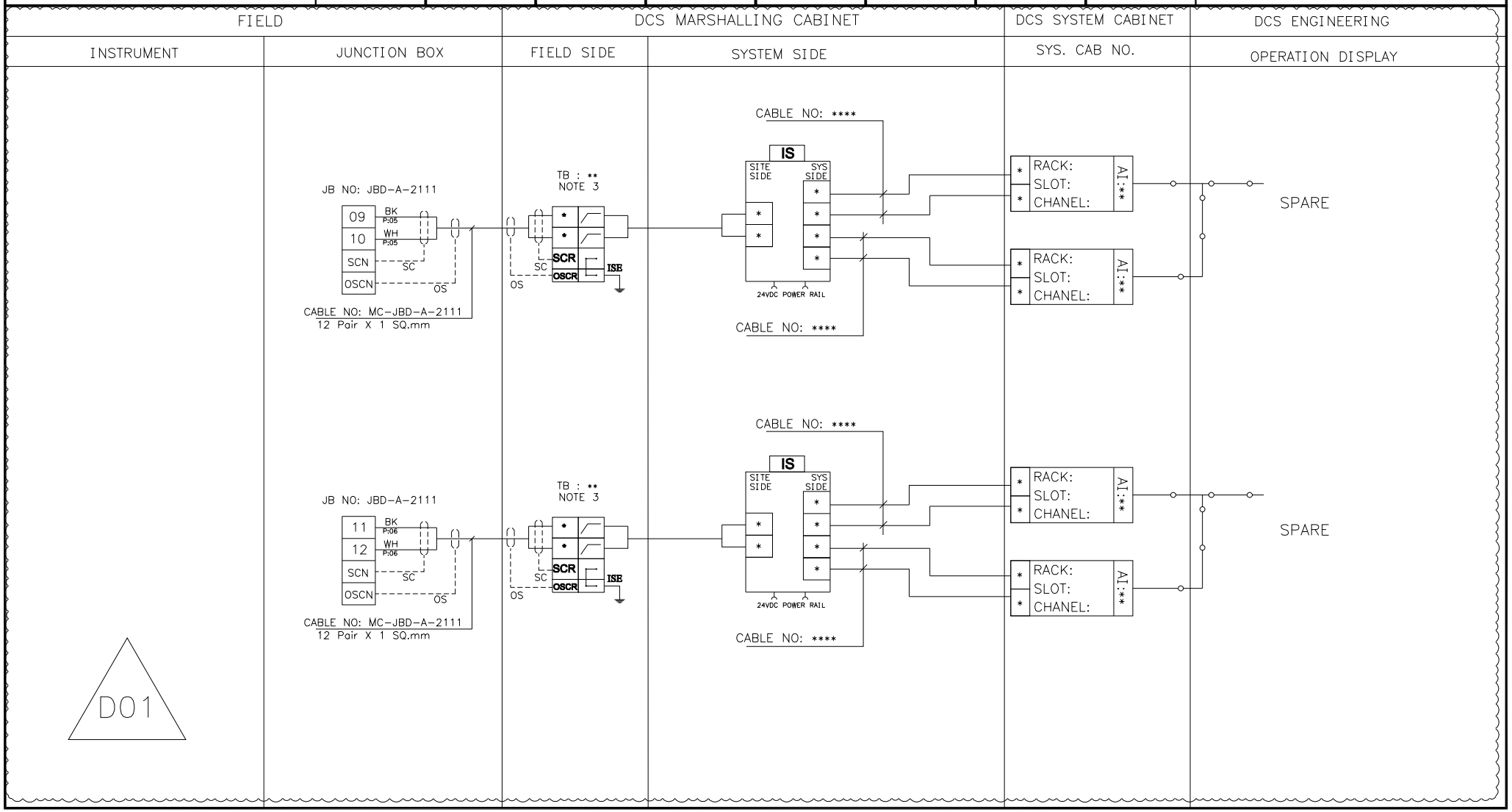

NISOC

پروژه نگهداشت و افزایش تولید میدان نفتی بینک سطح‌الارض

احداث ردیف تراکم گاز در ایستگاه جمع آوری بینک

PEDCO

HIRGAN ENERGY

شماره پیمان:

053-073-9184

Control System Loop Diagram

پروژه	بسته کاری	صادرکننده	تسهیلات	رشته	نوع مدرک	سریال	نسخه
BK	GCS	PEDCO	120	IN	DG	0005	D01

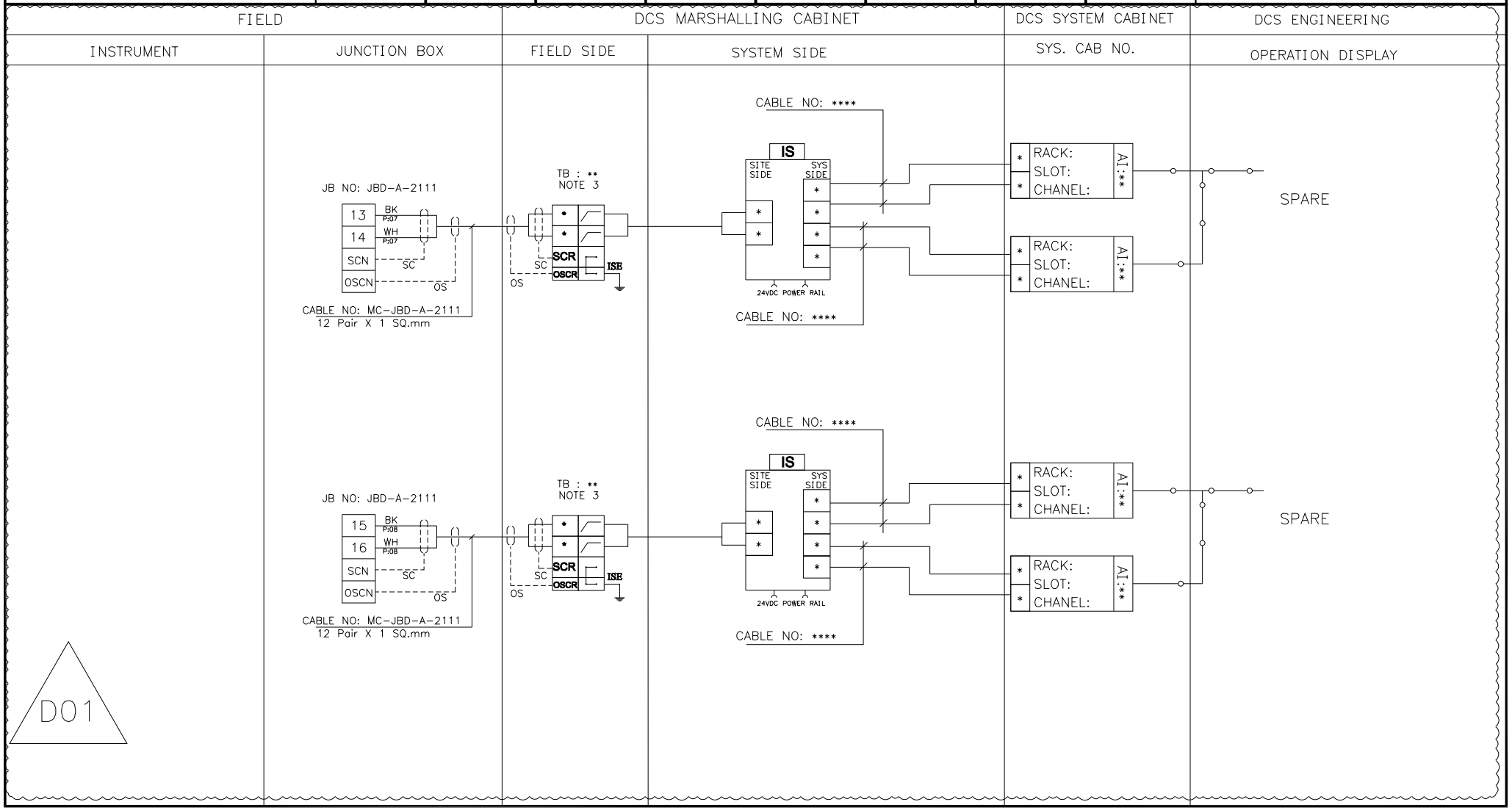

NISOC

پروژه نگهداشت و افزایش تولید میدان نفتی بینک سطح‌الارض

احداث ردیف تراکم گاز در ایستگاه جمع آوری بینک

PEDCO

HIRGAN ENERGY

شماره پیمان:

053-073-9184

Control System Loop Diagram

پروژه	بسته کاری	صادرکننده	تسهیلات	رشته	نوع مدرک	سریال	نسخه
BK	GCS	PEDCO	120	IN	DG	0005	D01

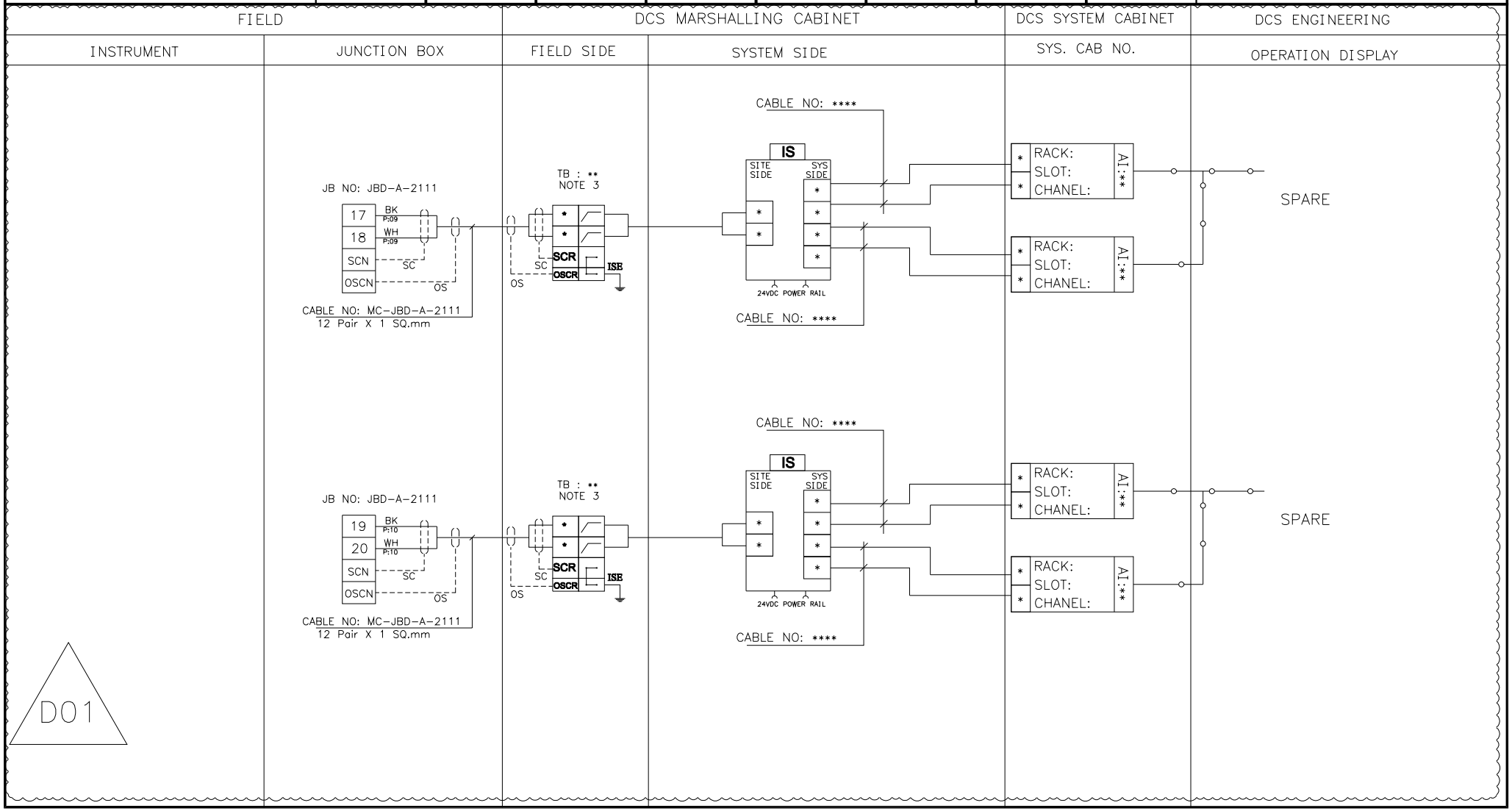

NISOC

پروژه نگهداشت و افزایش تولید میدان نفتی بینک
سطح‌الارض
احداث ردیف تراکم گاز در ایستگاه جمع آوری بینک

PEDCO

HIRGAN ENERGY

شماره پیمان:

053-073-9184

Control System Loop Diagram

پروژه	بسته کاری	صادرکننده	تسهیلات	رشته	نوع مدرک	سریال	نسخه
BK	GCS	PEDCO	120	IN	DG	0005	D01

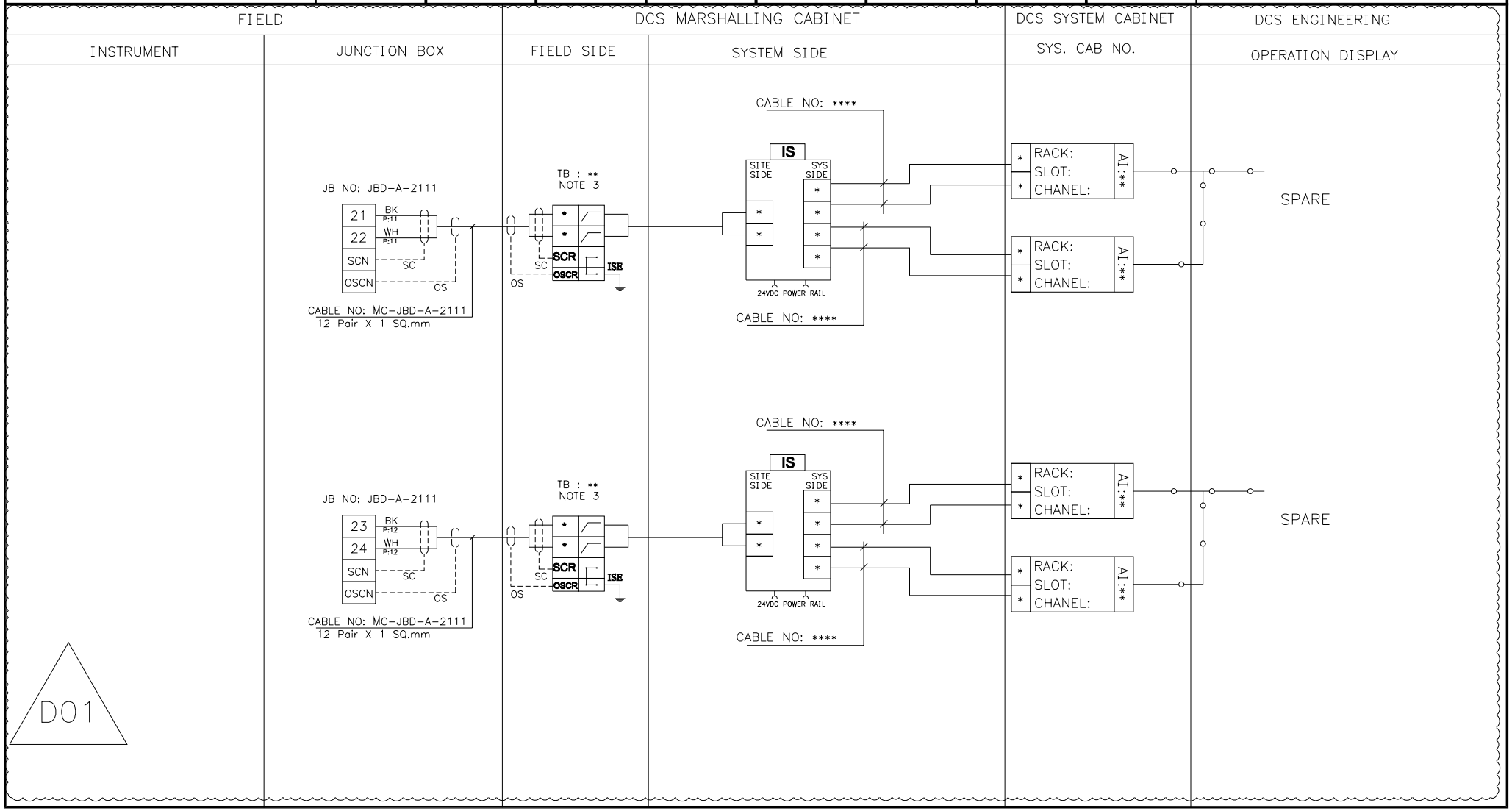

NISOC

پروژه نگهداشت و افزایش تولید میدان نفتی بینک سطح‌الارض

احداث ردیف تراکم گاز در ایستگاه جمع آوری بینک

PEDCO

HIRGAN ENERGY

شماره پیمان:

053-073-9184

Control System Loop Diagram

پروژه	بسته کاری	صادرکننده	تسهیلات	رشته	نوع مدرک	سریال	نسخه
BK	GCS	PEDCO	120	IN	DG	0005	D01

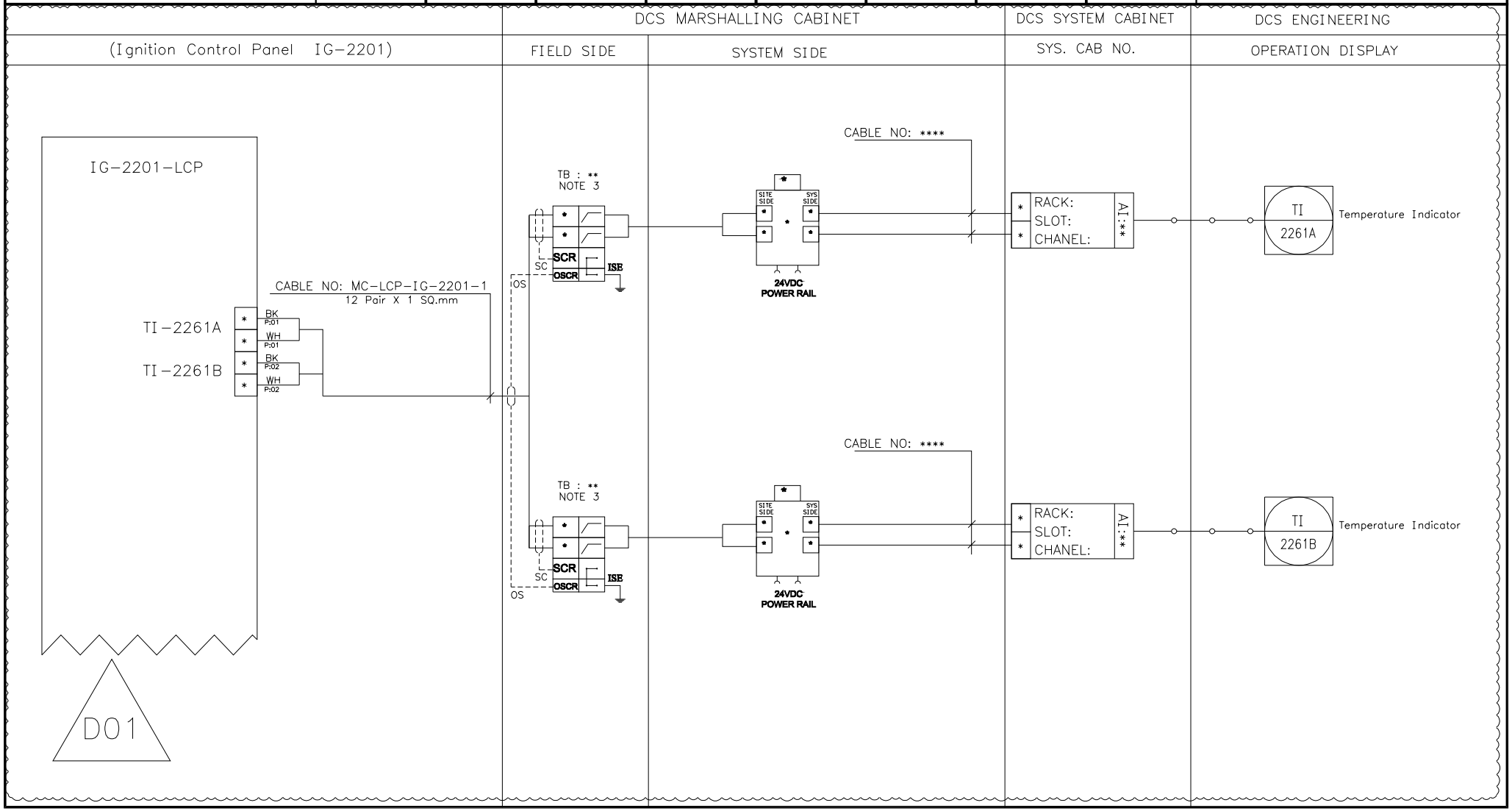

NISOC

پروژه نگهداشت و افزایش تولید میدان نفتی بینک سطح‌الارض

احداث ردیف تراکم گاز در ایستگاه جمع آوری بینک

PEDCO

HIRGAN ENERGY

شماره پیمان:

053-073-9184

Control System Loop Diagram

پروژه	بسته کاری	صادرکننده	تسهیلات	رشته	نوع مدرک	سریال	نسخه
BK	GCS	PEDCO	120	IN	DG	0005	D01

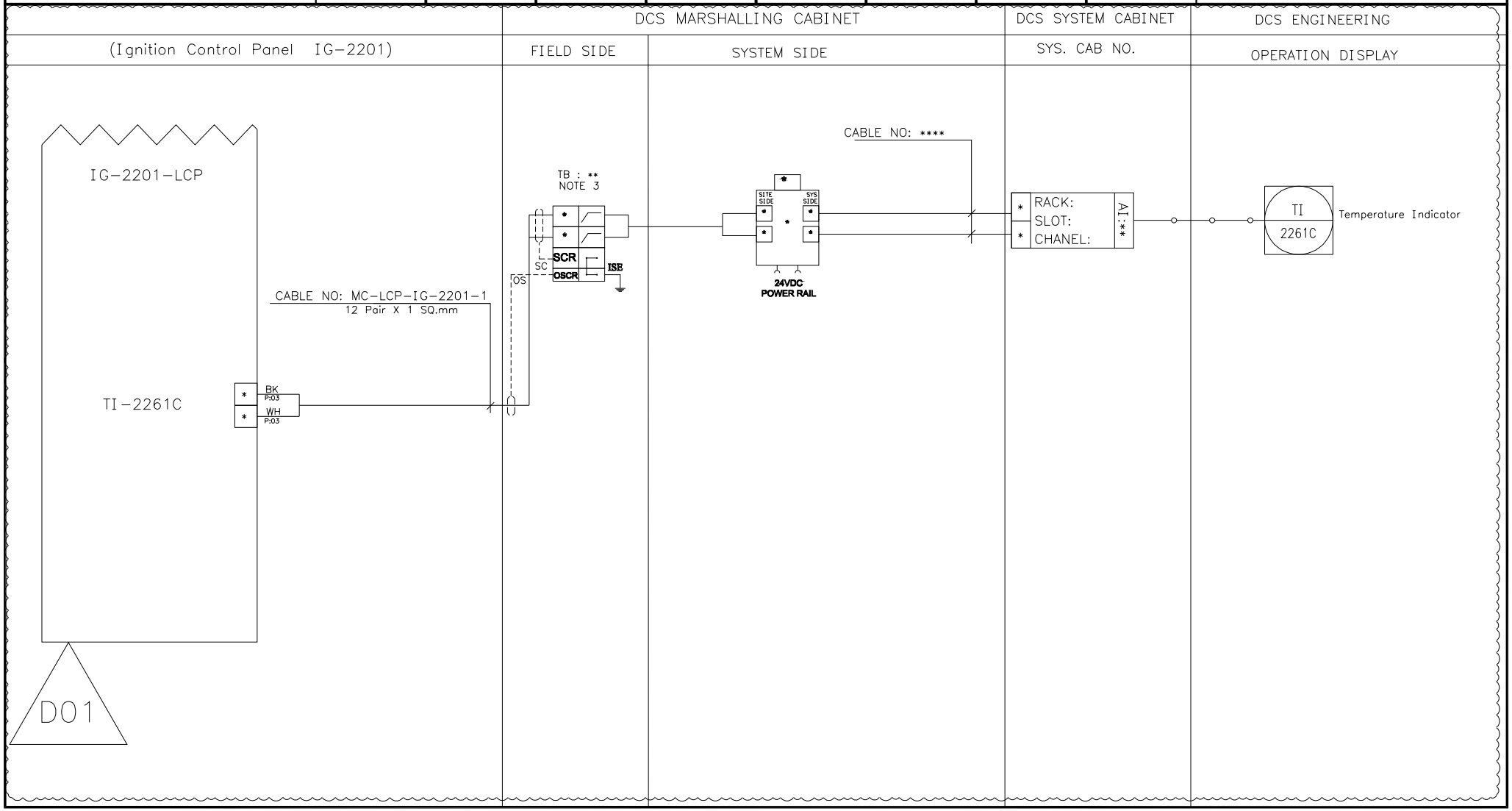

NISOC

پروژه نگهداشت و افزایش تولید میدان نفتی بینک سطح‌الارض

احداث ردیف تراکم گاز در ایستگاه جمع آوری بینک

PEDCO

HIRGAN ENERGY

شماره پیمان:

053-073-9184

Control System Loop Diagram

پروژه	بسته کاری	صادرکننده	تسهیلات	رشته	نوع مدرک	سریال	نسخه
BK	GCS	PEDCO	120	IN	DG	0005	D01

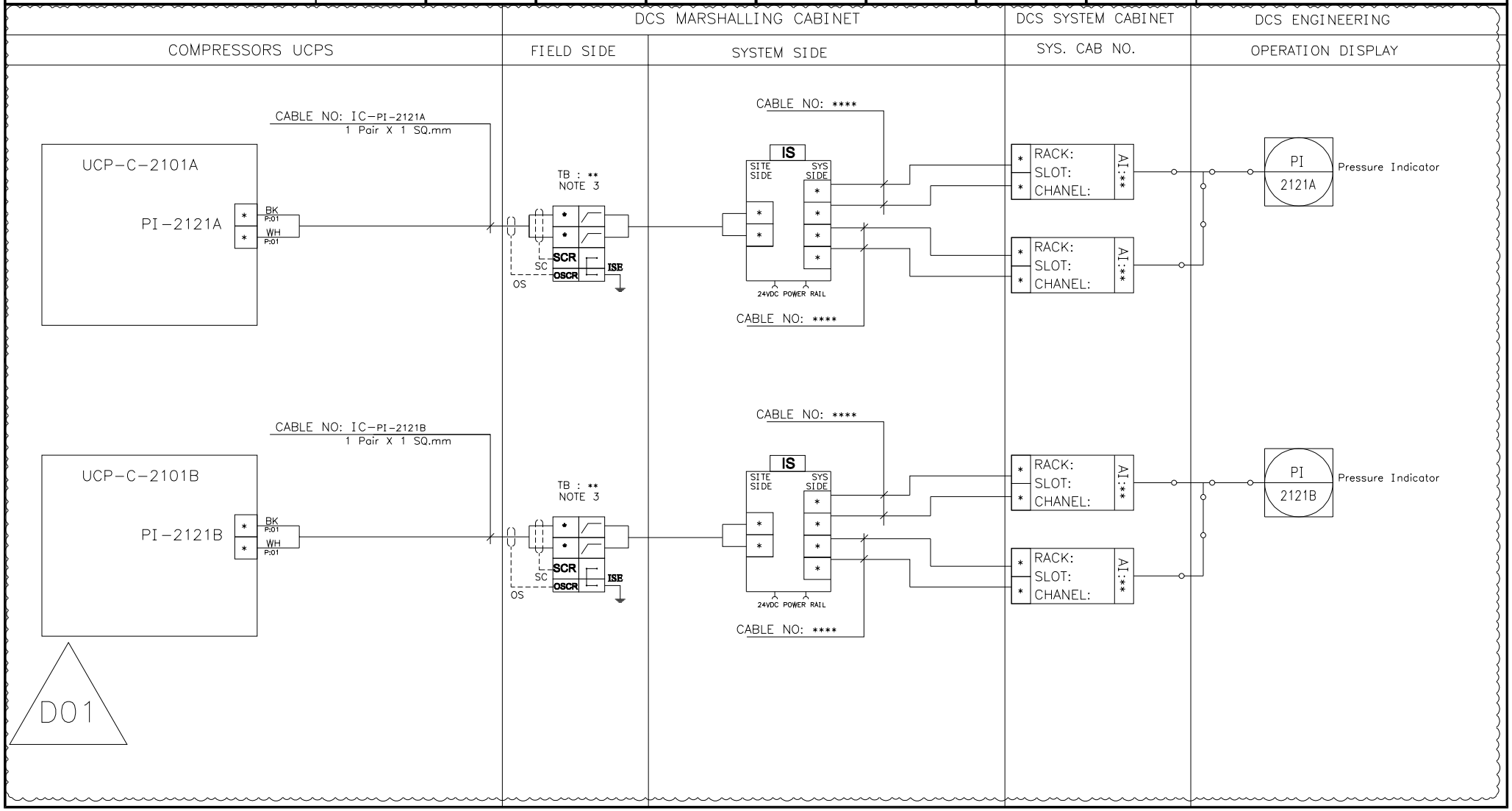

NISOC

پروژه نگهداشت و افزایش تولید میدان نفتی بینک
سطح‌الارض
احداث ردیف تراکم گاز در ایستگاه جمع آوری بینک

PEDCO

HIRGAN ENERGY

شماره پیمان:
053-073-9184

Control System Loop Diagram

پروژه	بسته کاری	صادرکننده	تسهیلات	رشته	نوع مدرک	سریال	نسخه
BK	GCS	PEDCO	120	IN	DG	0005	D01

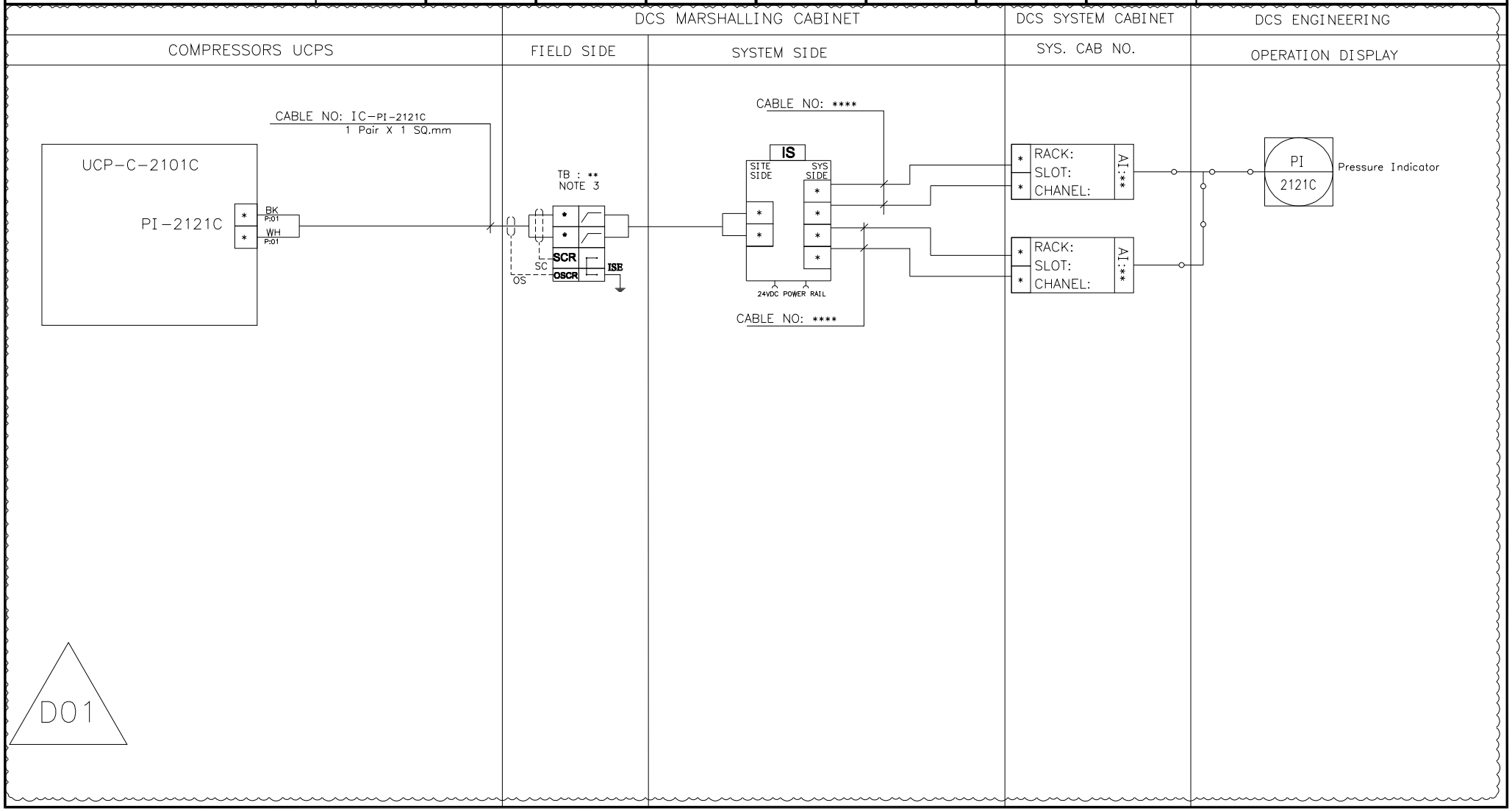

NISOC

پروژه نگهداشت و افزایش تولید میدان نفتی بینک سطح‌الارض

احداث ردیف تراکم گاز در ایستگاه جمع آوری بینک

PEDCO

HIRGAN ENERGY

شماره پیمان:

053-073-9184

Control System Loop Diagram

پروژه	بسته کاری	صادرکننده	تسهیلات	رشته	نوع مدرک	سریال	نسخه
BK	GCS	PEDCO	120	IN	DG	0005	D01

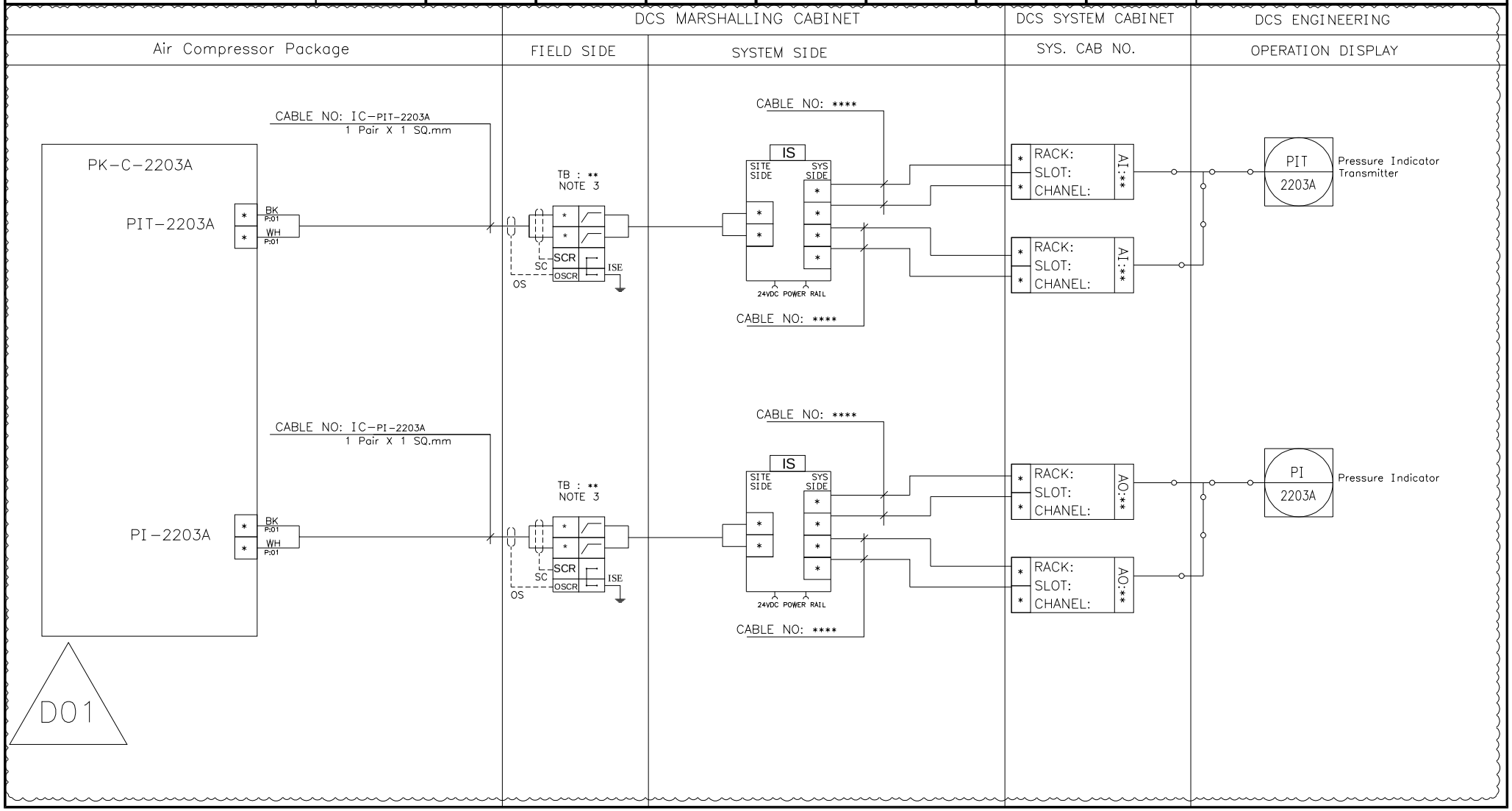

NISOC

پروژه نگهداشت و افزایش تولید میدان نفتی بینک سطح‌الارض

احداث ردیف تراکم گاز در ایستگاه جمع آوری بینک

PEDCO

HIRGAN ENERGY

شماره پیمان:

053-073-9184

Control System Loop Diagram

پروژه	بسته کاری	صادرکننده	تسهیلات	رشته	نوع مدرک	سریال	نسخه
BK	GCS	PEDCO	120	IN	DG	0005	D01

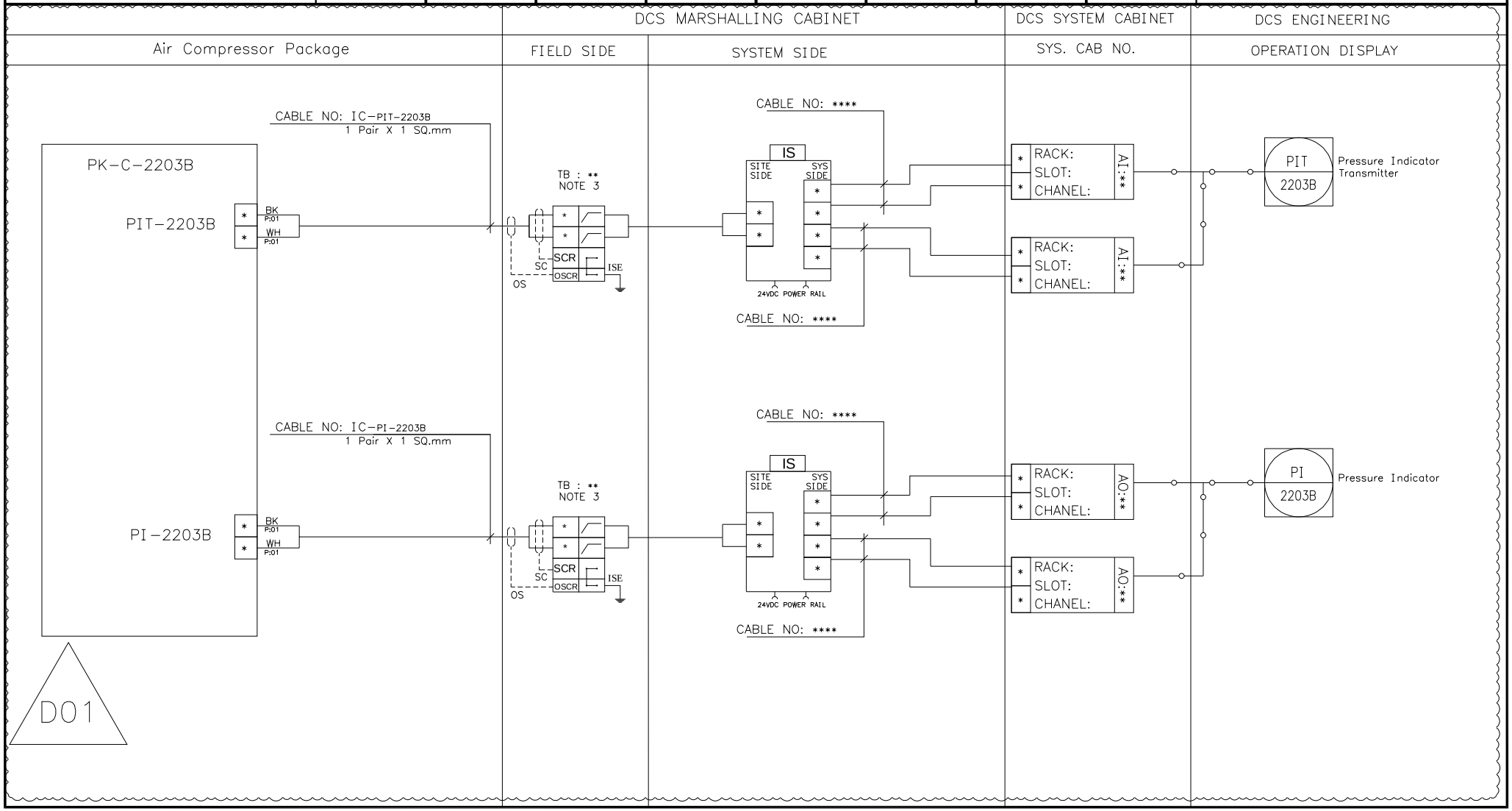

BLANK PAGE

D01

BLANK PAGE

D01

BLANK PAGE

D01

BLANK PAGE

D01

BLANK PAGE

D01

BLANK PAGE

D01

BLANK PAGE

D01

BLANK PAGE

D01

BLANK PAGE

D01

BLANK PAGE

D01

BLANK PAGE

D01

NISOC

پروژه نگهداشت و افزایش تولید میدان نفتی بینک
سطح‌الارض
احداث ردیف تراکم گاز در ایستگاه جمع آوری بینک

PEDCO

HIRGAN ENERGY

شماره پیمان:
053-073-9184

Control System Loop Diagram

پروژه	بسته کاری	صادرکننده	تسهیلات	رشته	نوع مدرک	سریال	نسخه
BK	GCS	PEDCO	120	IN	DG	0005	D01

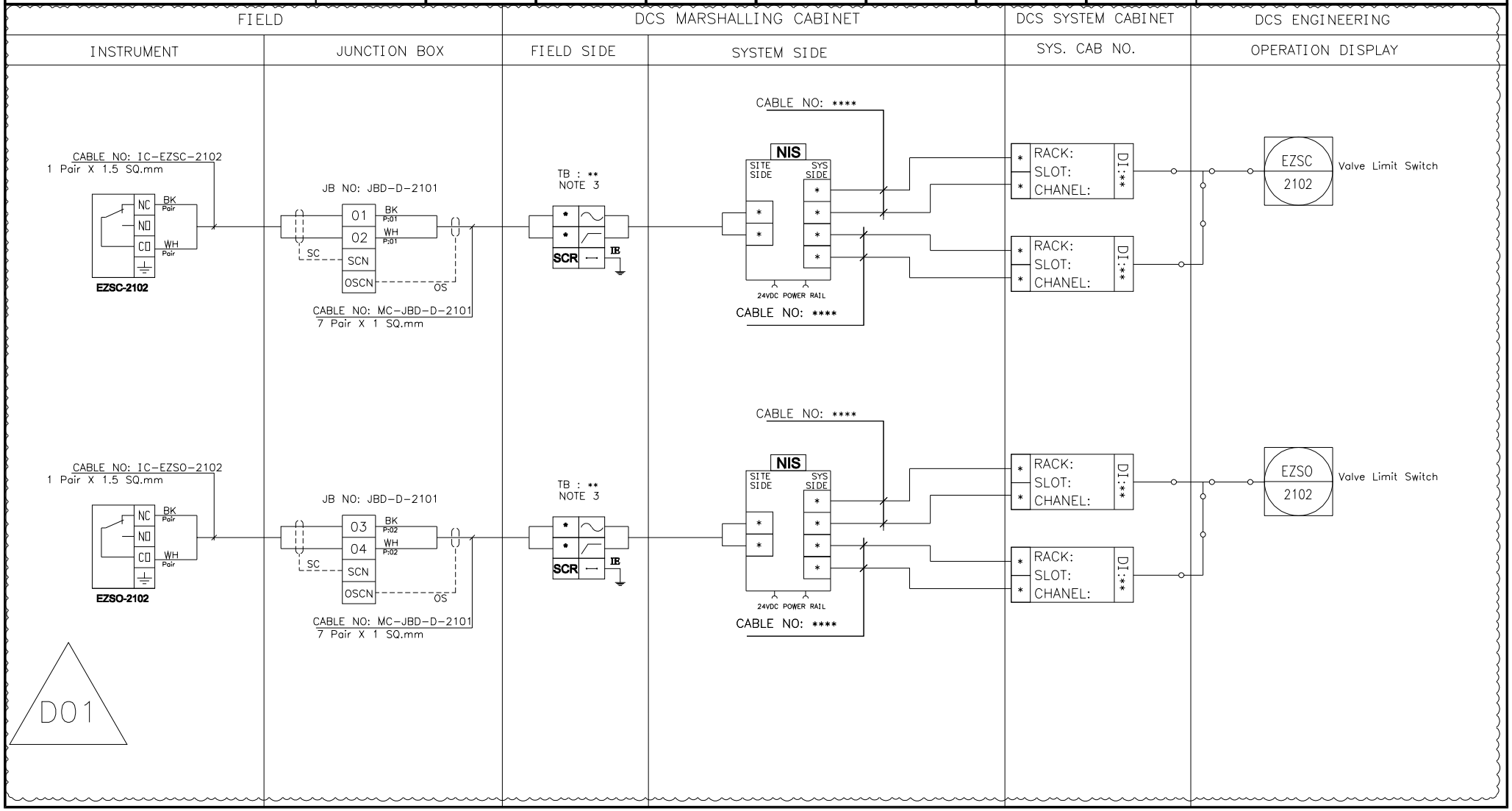

NISOC

پروژه نگهداشت و افزایش تولید میدان نفتی بینک
سطح‌الارض
احداث ردیف تراکم گاز در ایستگاه جمع آوری بینک

PEDCO

HIRGAN ENERGY

شماره پیمان:
053-073-9184

Control System Loop Diagram

پروژه	بسته کاری	صادرکننده	تسهیلات	رشته	نوع مدرک	سریال	نسخه
BK	GCS	PEDCO	120	IN	DG	0005	D01

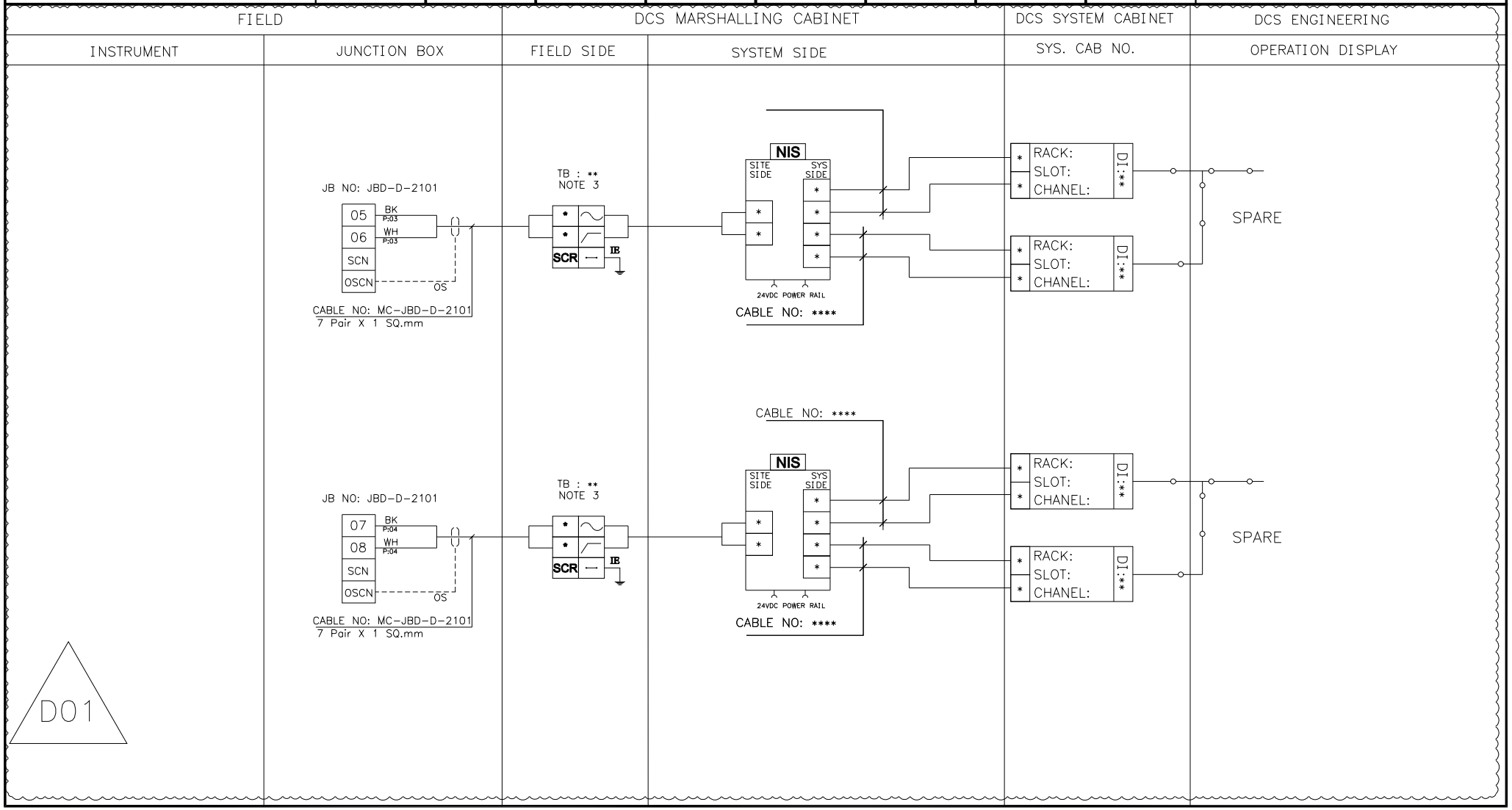

NISOC

پروژه نگهداشت و افزایش تولید میدان نفتی بینک
سطح‌الارض
احداث ردیف تراکم گاز در ایستگاه جمع آوری بینک

PEDCO

HIRGAN ENERGY

شماره پیمان:
053-073-9184

Control System Loop Diagram

پروژه	بسته کاری	صادرکننده	تسهیلات	رشته	نوع مدرک	سریال	نسخه
BK	GCS	PEDCO	120	IN	DG	0005	D01

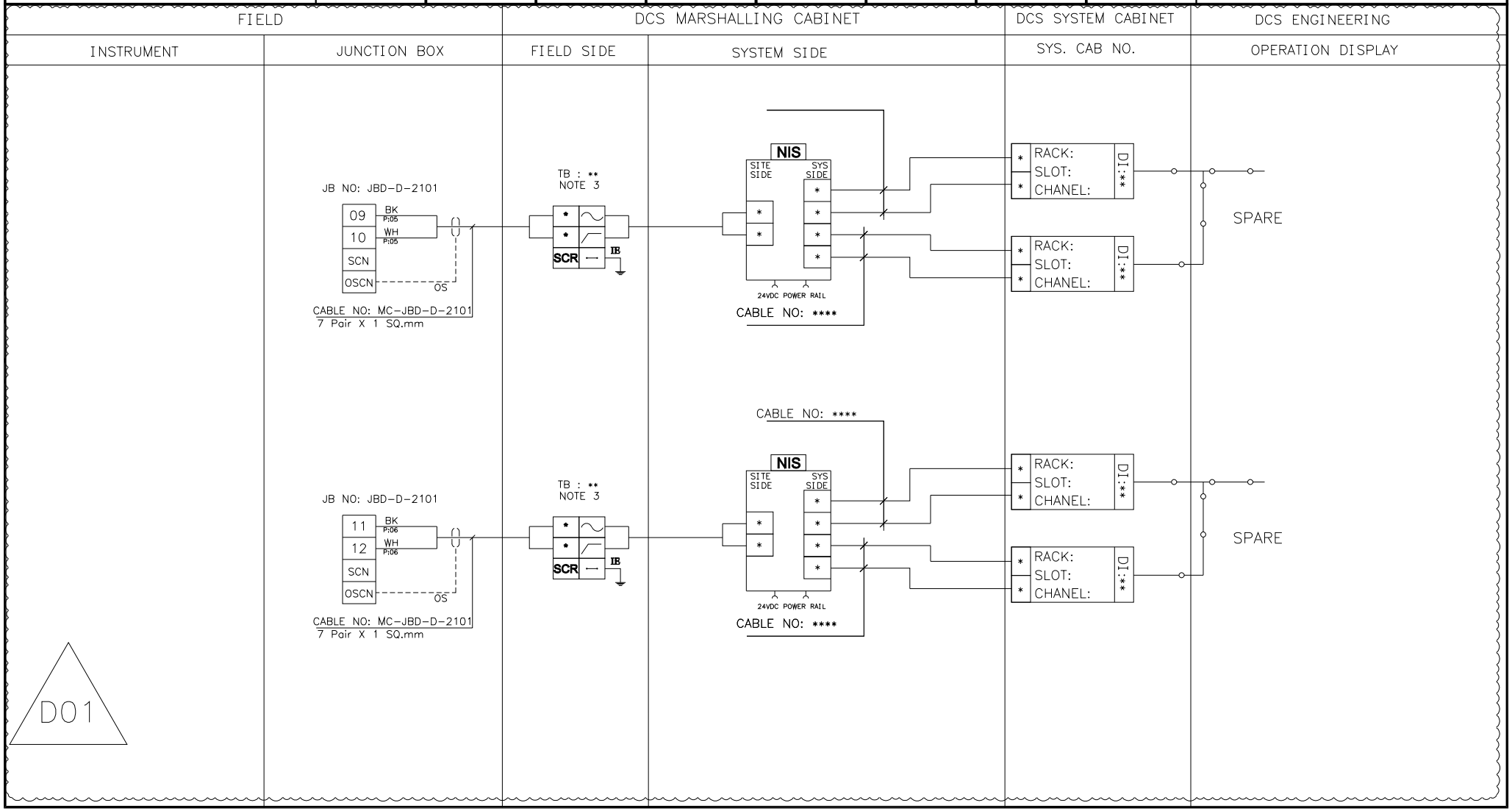

NISOC

پروژه نگهداشت و افزایش تولید میدان نفتی بینک
سطح‌الارض
احداث ردیف تراکم گاز در ایستگاه جمع آوری بینک

PEDCO

HIRGAN ENERGY

شماره پیمان:
053-073-9184

Control System Loop Diagram

پروژه	بسته کاری	صادرکننده	تسهیلات	رشته	نوع مدرک	سریال	نسخه
BK	GCS	PEDCO	120	IN	DG	0005	D01

FIELD		DCS MARSHALLING CABINET		DCS SYSTEM CABINET	DCS ENGINEERING
INSTRUMENT	JUNCTION BOX	FIELD SIDE	SYSTEM SIDE	SYS. CAB NO.	OPERATION DISPLAY

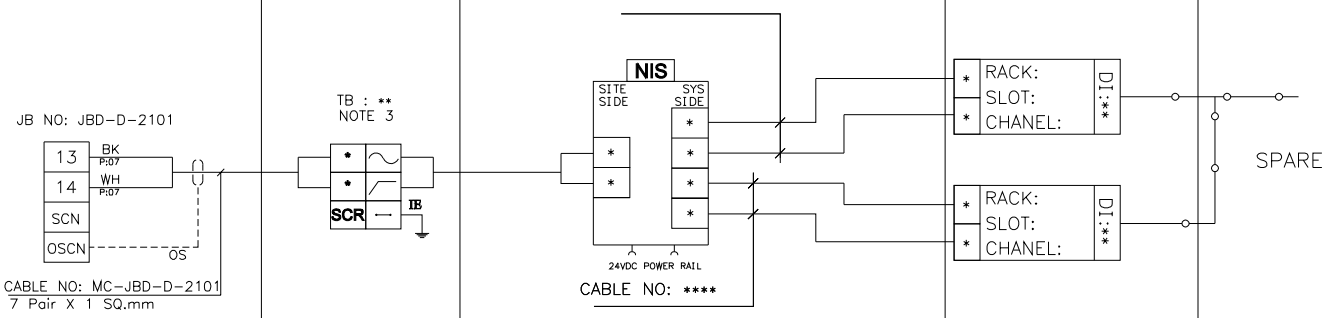

D01

NISOC

پروژه نگهداشت و افزایش تولید میدان نفتی بینک سطح‌الارض

احداث ردیف تراکم گاز در ایستگاه جمع آوری بینک

PEDCO

HIRGAN ENERGY

شماره پیمان:

053-073-9184

Control System Loop Diagram

پروژه	بسته کاری	صادرکننده	تسهیلات	رشته	نوع مدرک	سریال	نسخه
BK	GCS	PEDCO	120	IN	DG	0005	D01

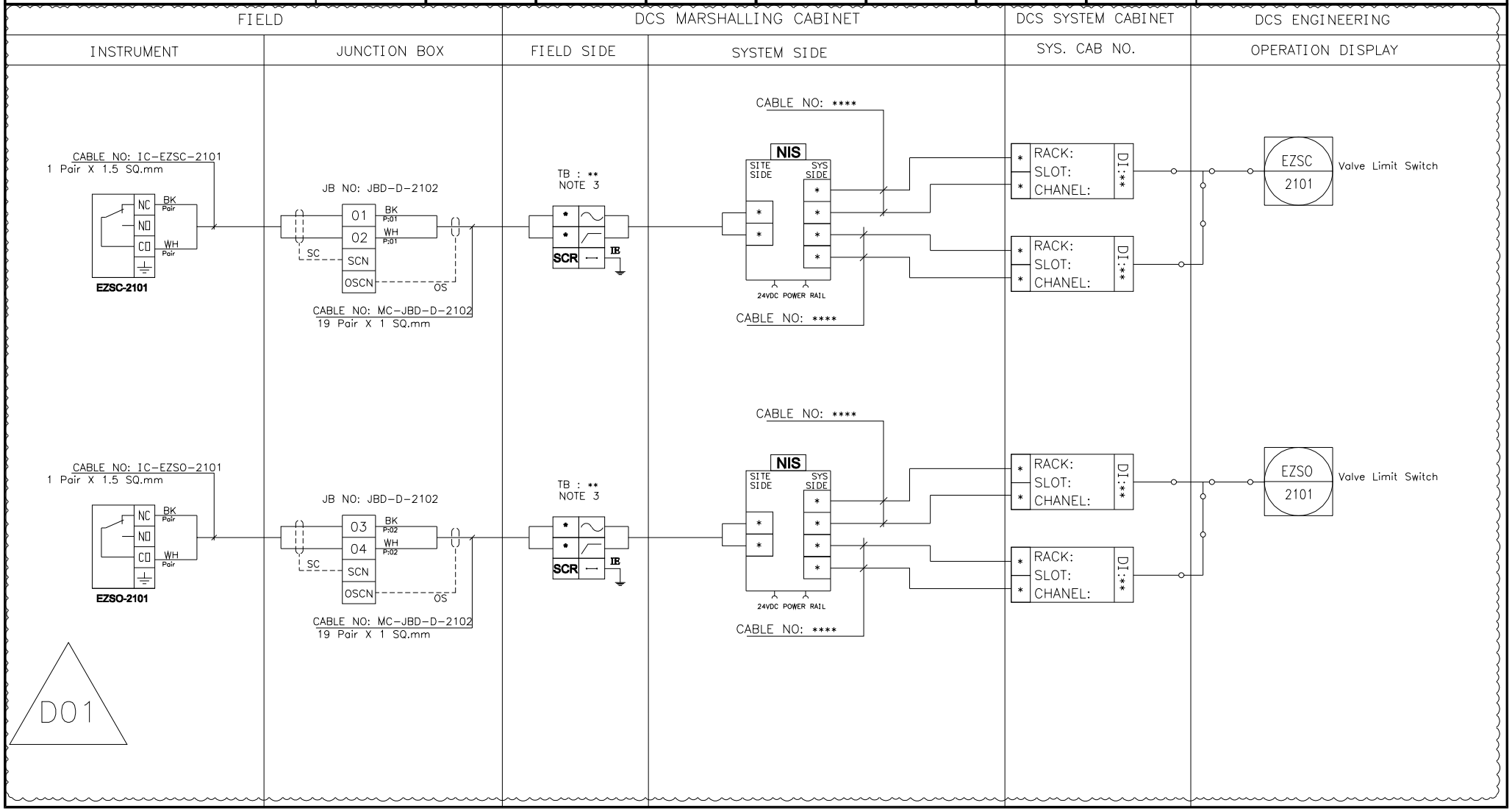

NISOC

پروژه نگهداشت و افزایش تولید میدان نفتی بینک سطح‌الارض

احداث ردیف تراکم گاز در ایستگاه جمع آوری بینک

PEDCO

HIRGAN ENERGY

شماره پیمان:

053-073-9184

Control System Loop Diagram

پروژه	بسته کاری	صادرکننده	تسهیلات	رشته	نوع مدرک	سریال	نسخه
BK	GCS	PEDCO	120	IN	DG	0005	D01

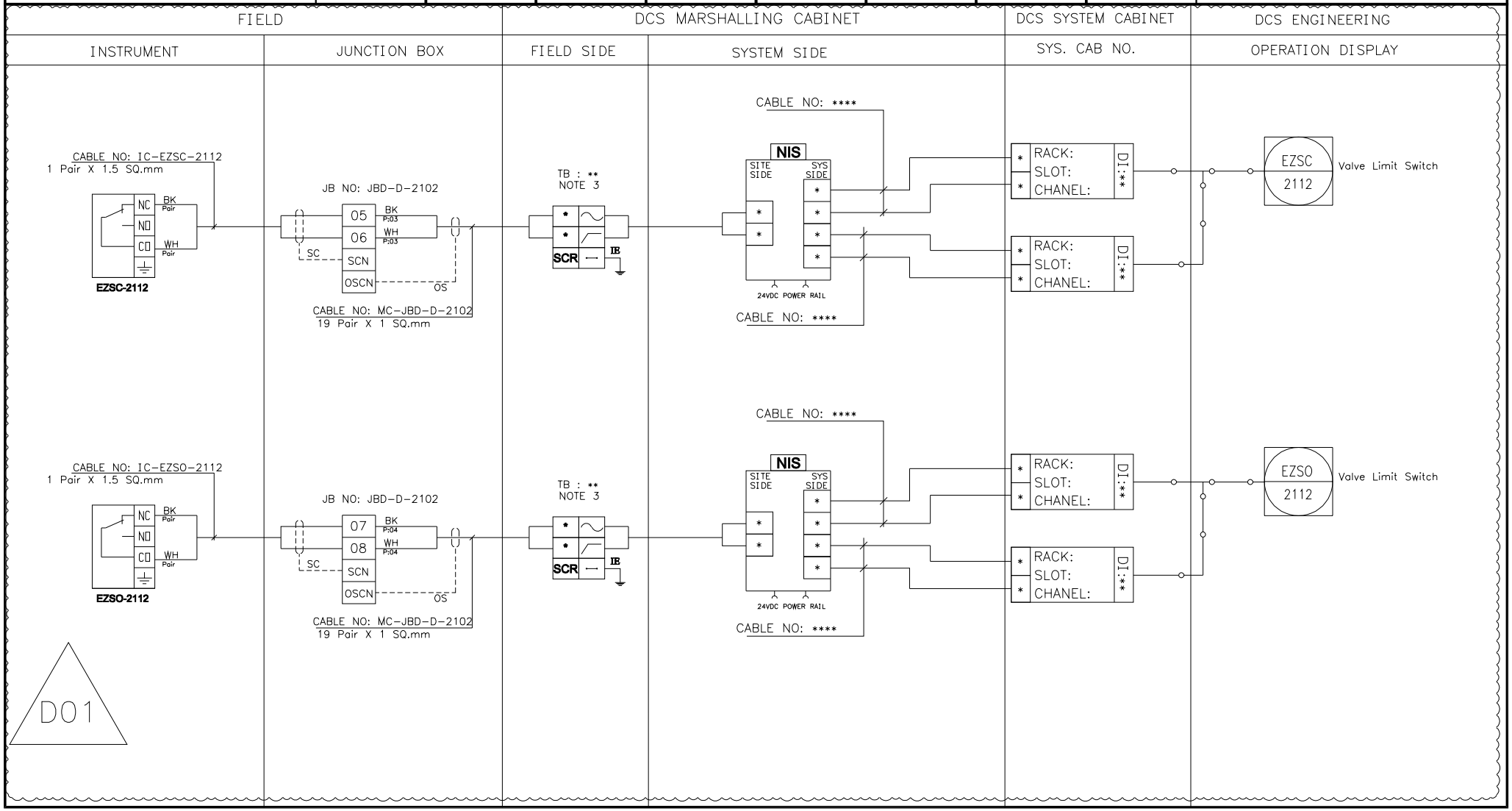

NISOC

پروژه نگهداشت و افزایش تولید میدان نفتی بینک سطح‌الارض

احداث ردیف تراکم گاز در ایستگاه جمع آوری بینک

PEDCO

HIRGAN ENERGY

شماره پیمان:

053-073-9184

Control System Loop Diagram

پروژه	بسته کاری	صادرکننده	تسهیلات	رشته	نوع مدرک	سریال	نسخه
BK	GCS	PEDCO	120	IN	DG	0005	D01

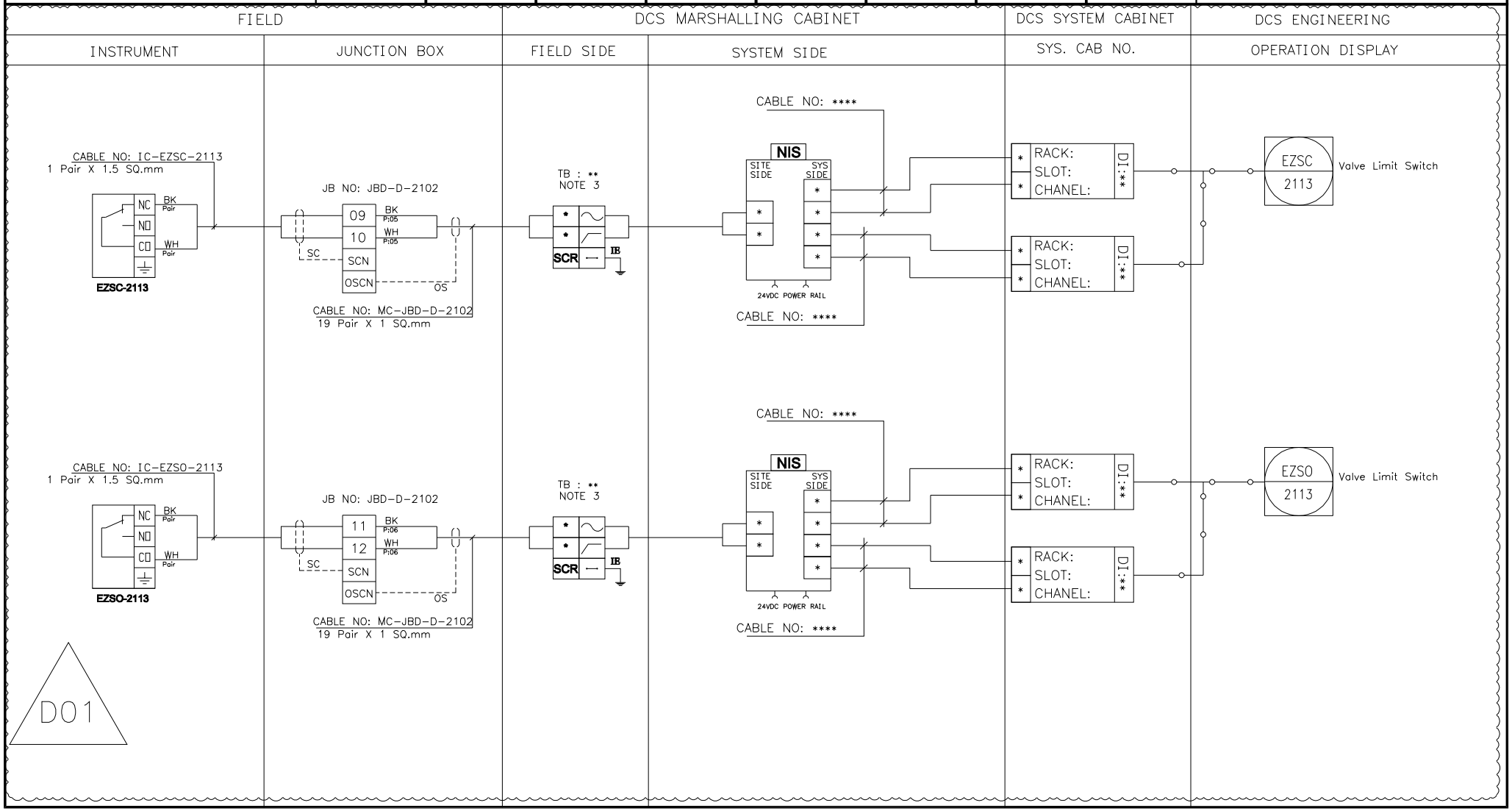

NISOC

پروژه نگهداشت و افزایش تولید میدان نفتی بینک
سطح‌الارض
احداث ردیف تراکم گاز در ایستگاه جمع آوری بینک

PEDCO

HIRGAN ENERGY

شماره پیمان:
053-073-9184

Control System Loop Diagram

پروژه	بسته کاری	صادرکننده	تسهیلات	رشته	نوع مدرک	سریال	نسخه
BK	GCS	PEDCO	120	IN	DG	0005	D01

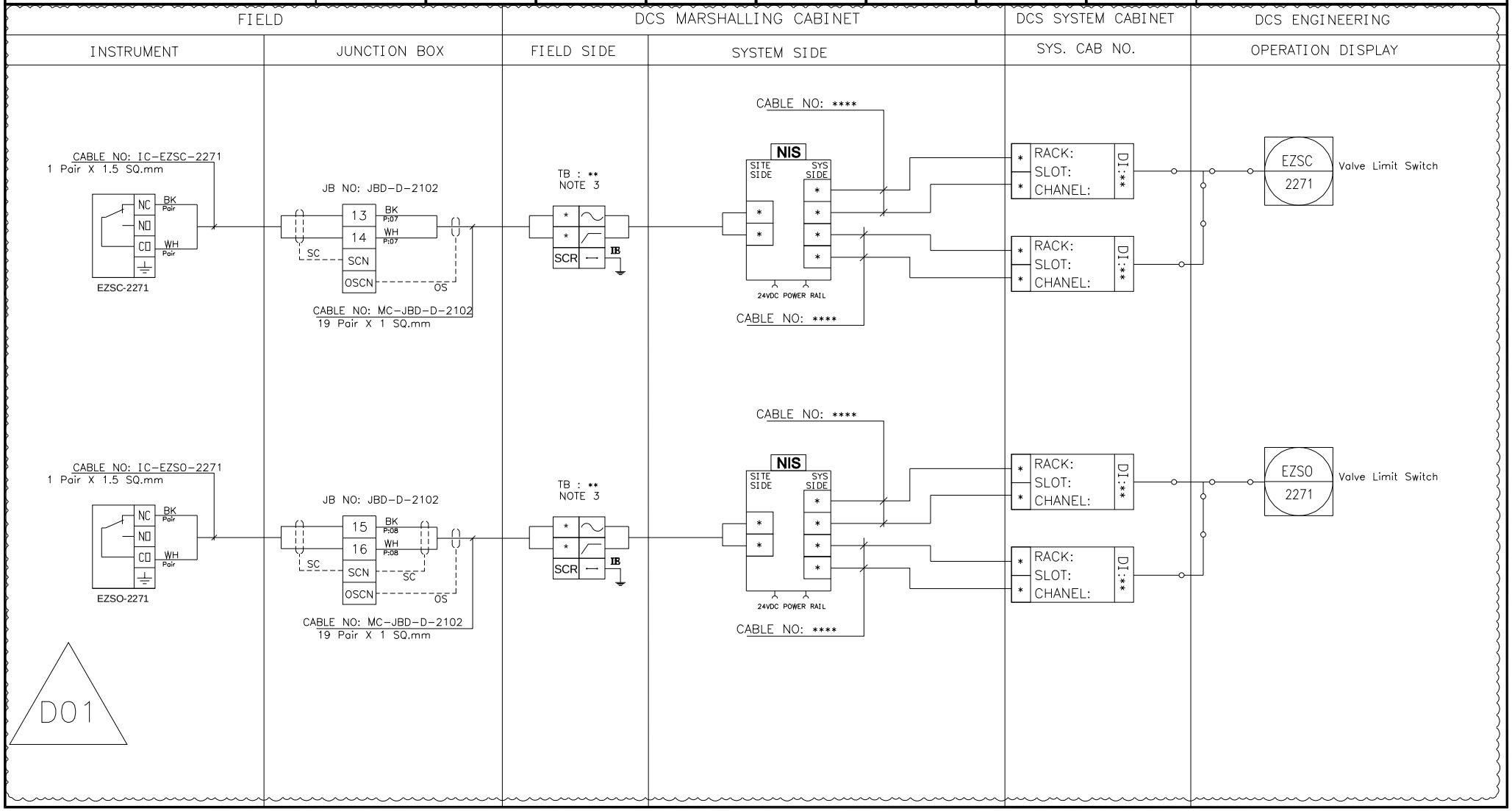

NISOC

پروژه نگهداشت و افزایش تولید میدان نفتی بینک
سطح‌الارض
احداث ردیف تراکم گاز در ایستگاه جمع آوری بینک

PEDCO

HIRGAN ENERGY

شماره پیمان:
053-073-9184

Control System Loop Diagram

پروژه	بسته کاری	صادرکننده	تسهیلات	رشته	نوع مدرک	سریال	نسخه
BK	GCS	PEDCO	120	IN	DG	0005	D01

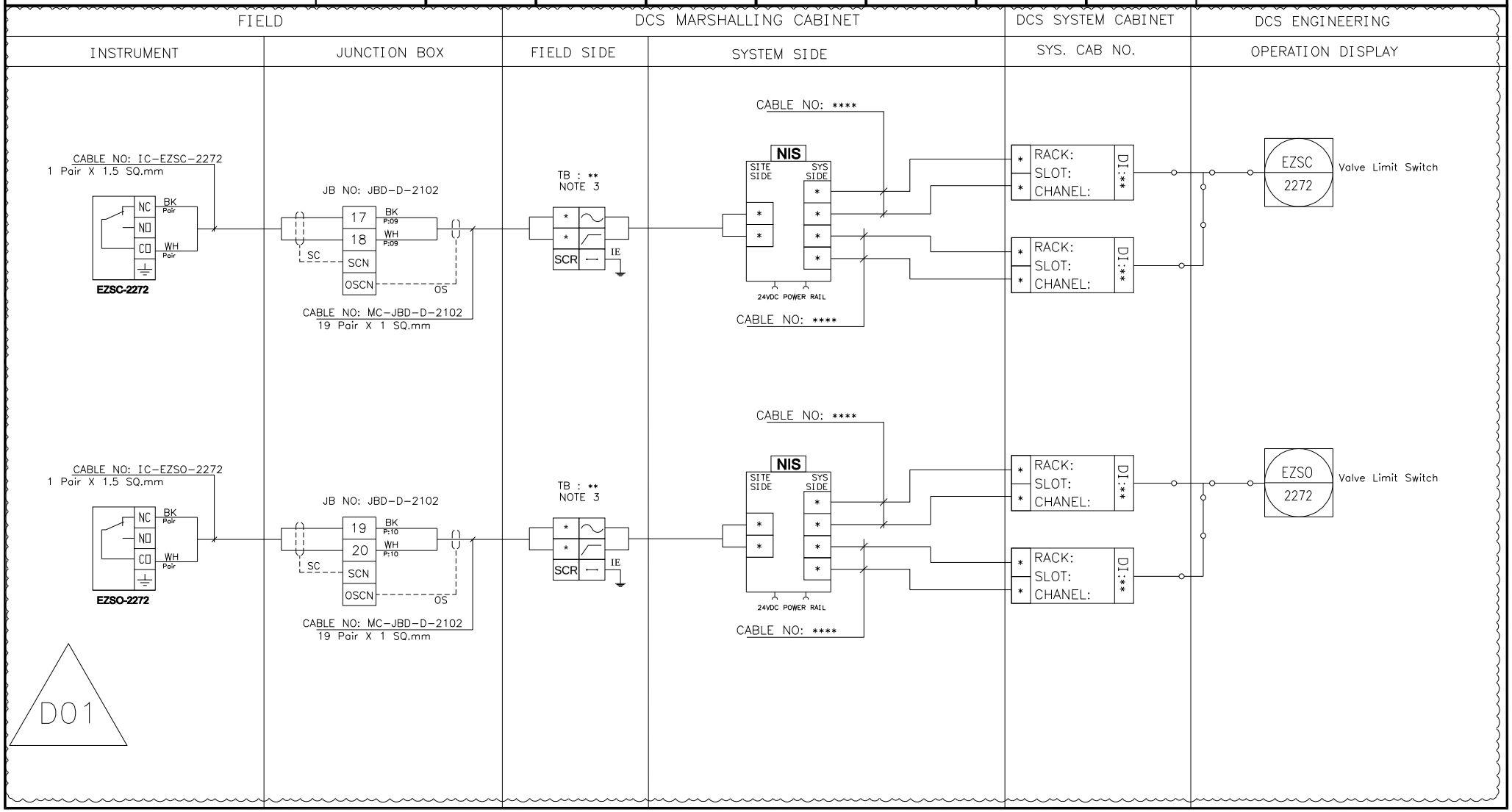

NISOC

پروژه نگهداشت و افزایش تولید میدان نفتی بینک
سطح‌الارض
احداث ردیف تراکم گاز در ایستگاه جمع آوری بینک

PEDCO

HIRGAN ENERGY

شماره پیمان:
053-073-9184

Control System Loop Diagram

پروژه	بسته کاری	صادرکننده	تسهیلات	رشته	نوع مدرک	سریال	نسخه
BK	GCS	PEDCO	120	IN	DG	0005	D01

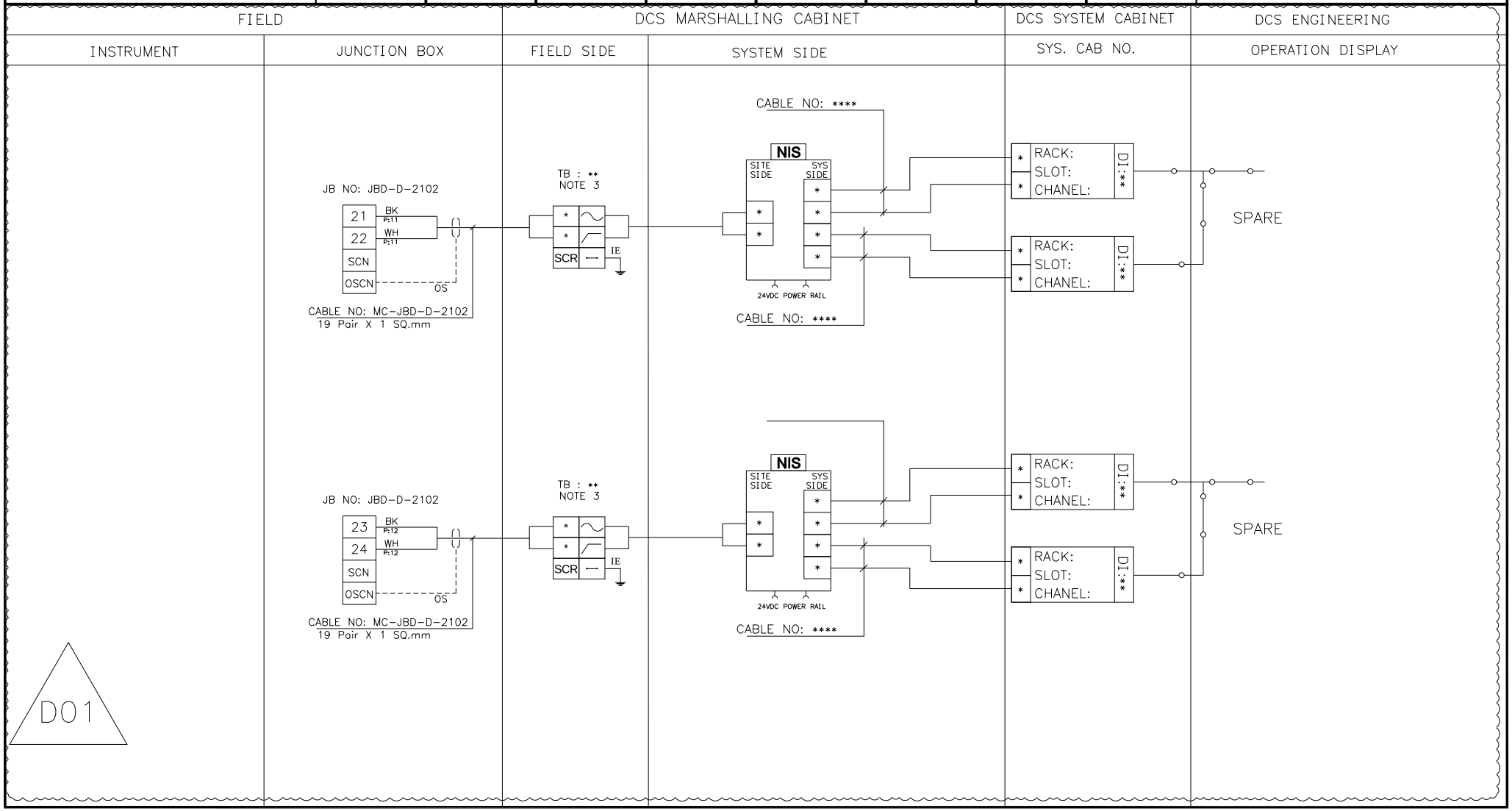

NISOC

پروژه نگهداشت و افزایش تولید میدان نفتی بینک
سطح‌الارض
احداث ردیف تراکم گاز در ایستگاه جمع آوری بینک

PEDCO

HIRGAN ENERGY

شماره پیمان:
053-073-9184

Control System Loop Diagram

پروژه	بسته کاری	صادرکننده	تسهیلات	رشته	نوع مدرک	سریال	نسخه
BK	GCS	PEDCO	120	IN	DG	0005	D01

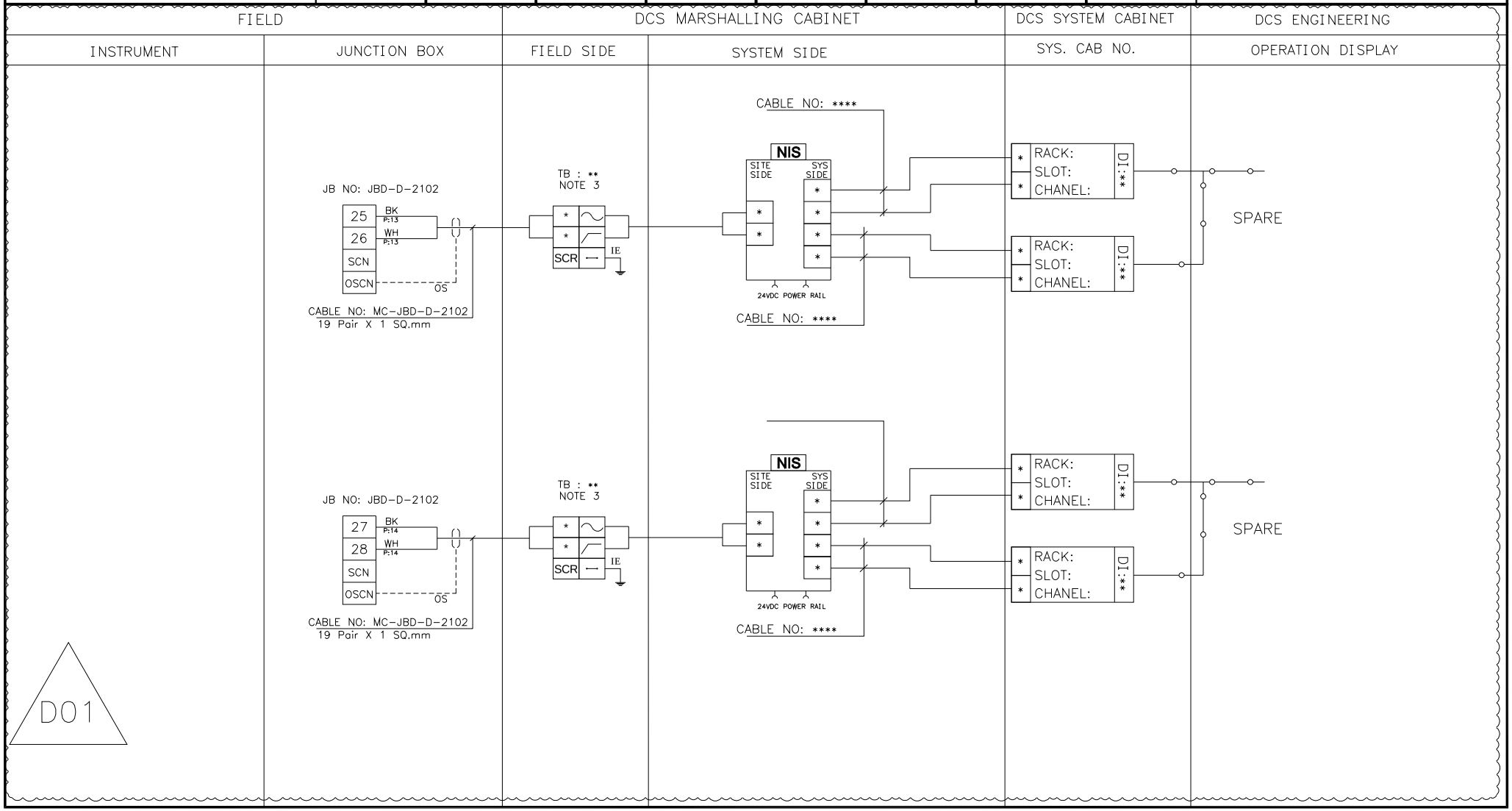

NISOC

پروژه نگهداشت و افزایش تولید میدان نفتی بینک سطح‌الارض

احداث ردیف تراکم گاز در ایستگاه جمع آوری بینک

PEDCO

HIRGAN ENERGY

شماره پیمان:

053-073-9184

Control System Loop Diagram

پروژه	بسته کاری	صادرکننده	تسهیلات	رشته	نوع مدرک	سریال	نسخه
BK	GCS	PEDCO	120	IN	DG	0005	D01

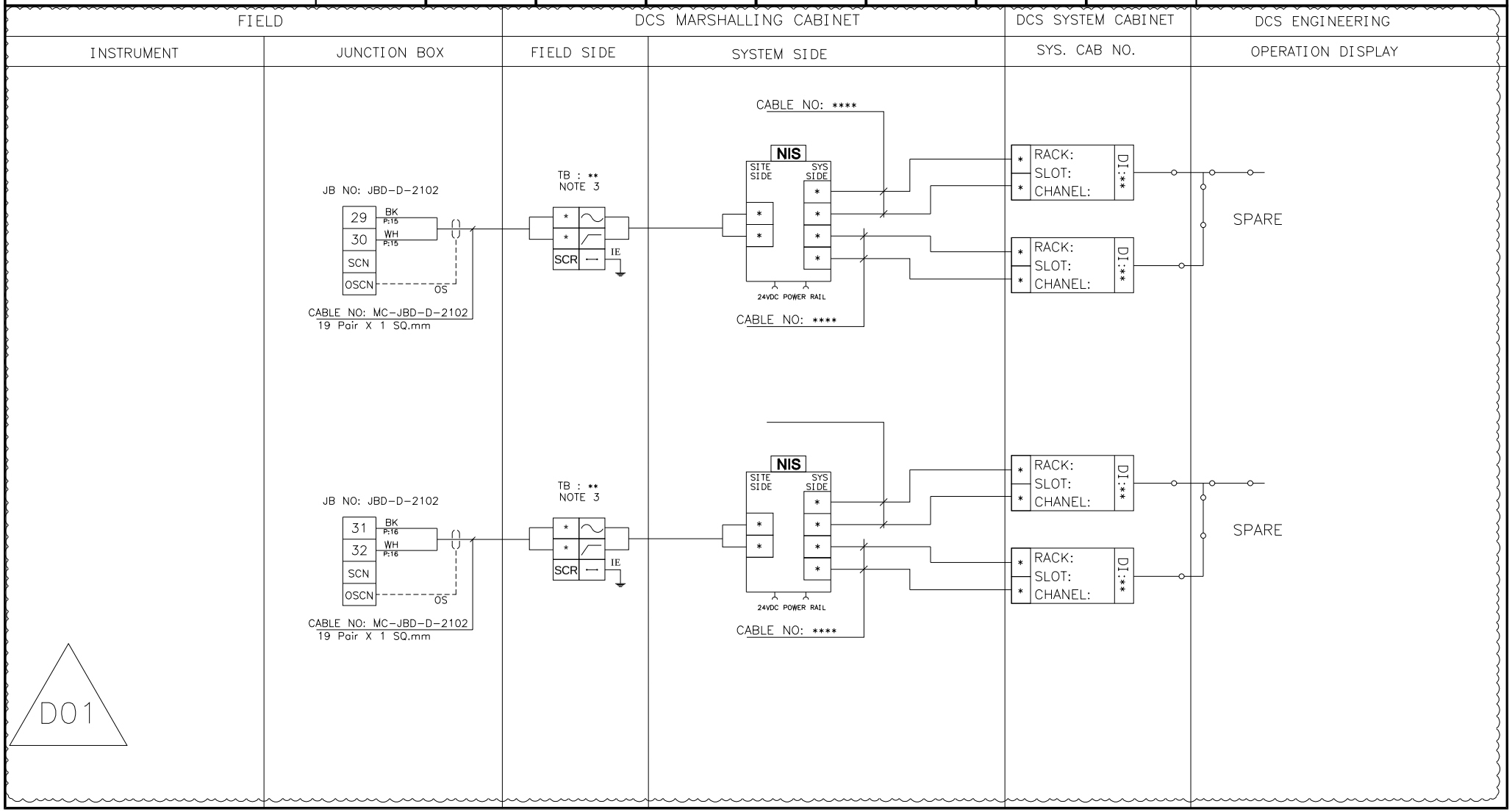

NISOC

پروژه نگهداشت و افزایش تولید میدان نفتی بینک
سطح‌الارض
احداث ردیف تراکم گاز در ایستگاه جمع آوری بینک

PEDCO

HIRGAN ENERGY

شماره پیمان:
053-073-9184

Control System Loop Diagram

پروژه	بسته کاری	صادرکننده	تسهیلات	رشته	نوع مدرک	سریال	نسخه
BK	GCS	PEDCO	120	IN	DG	0005	D01

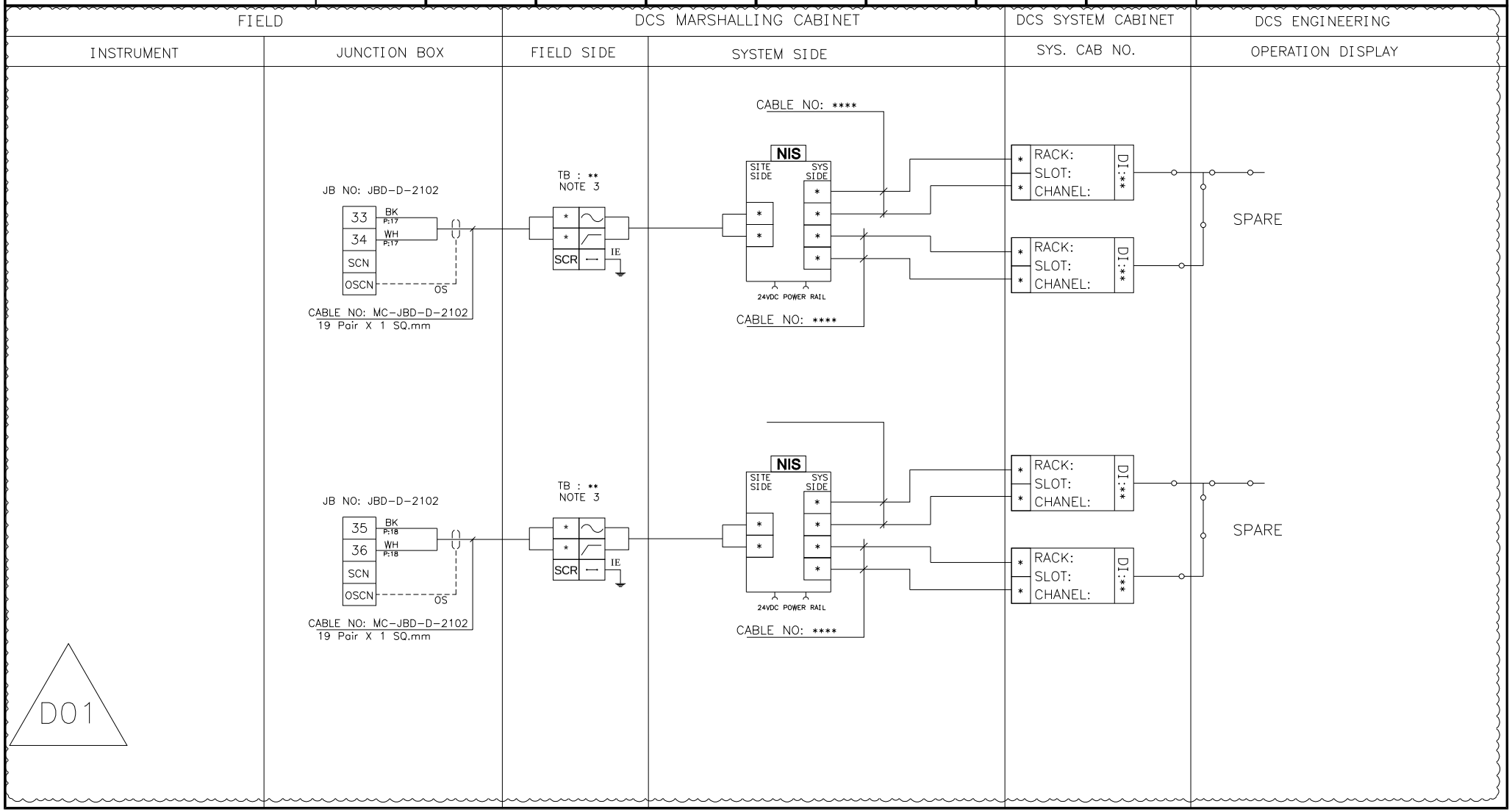

BLANK PAGE

D01

NISOC

پروژه نگهداشت و افزایش تولید میدان نفتی بینک
سطح‌الارض
احداث ردیف تراکم گاز در ایستگاه جمع آوری بینک

PEDCO

HIRGAN ENERGY

شماره پیمان:

053-073-9184

Control System Loop Diagram

پروژه	بسته کاری	صادرکننده	تسهیلات	رشته	نوع مدرک	سریال	نسخه
BK	GCS	PEDCO	120	IN	DG	0005	D01

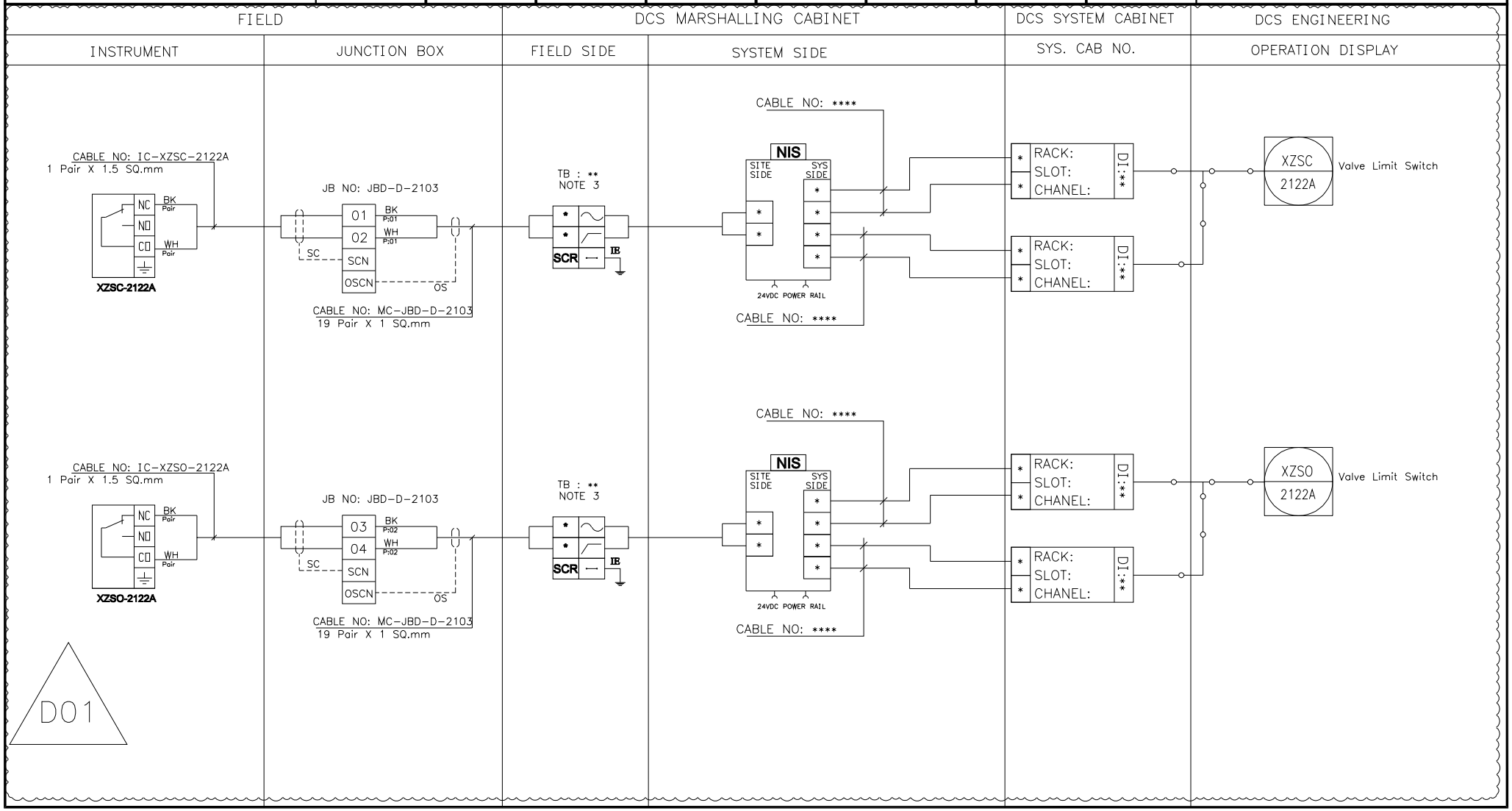

NISOC

پروژه نگهداشت و افزایش تولید میدان نفتی بینک سطح‌الارض

احداث ردیف تراکم گاز در ایستگاه جمع آوری بینک

PEDCO

HIRGAN ENERGY

شماره پیمان:

053-073-9184

Control System Loop Diagram

پروژه	بسته کاری	صادرکننده	تسهیلات	رشته	نوع مدرک	سریال	نسخه
BK	GCS	PEDCO	120	IN	DG	0005	D01

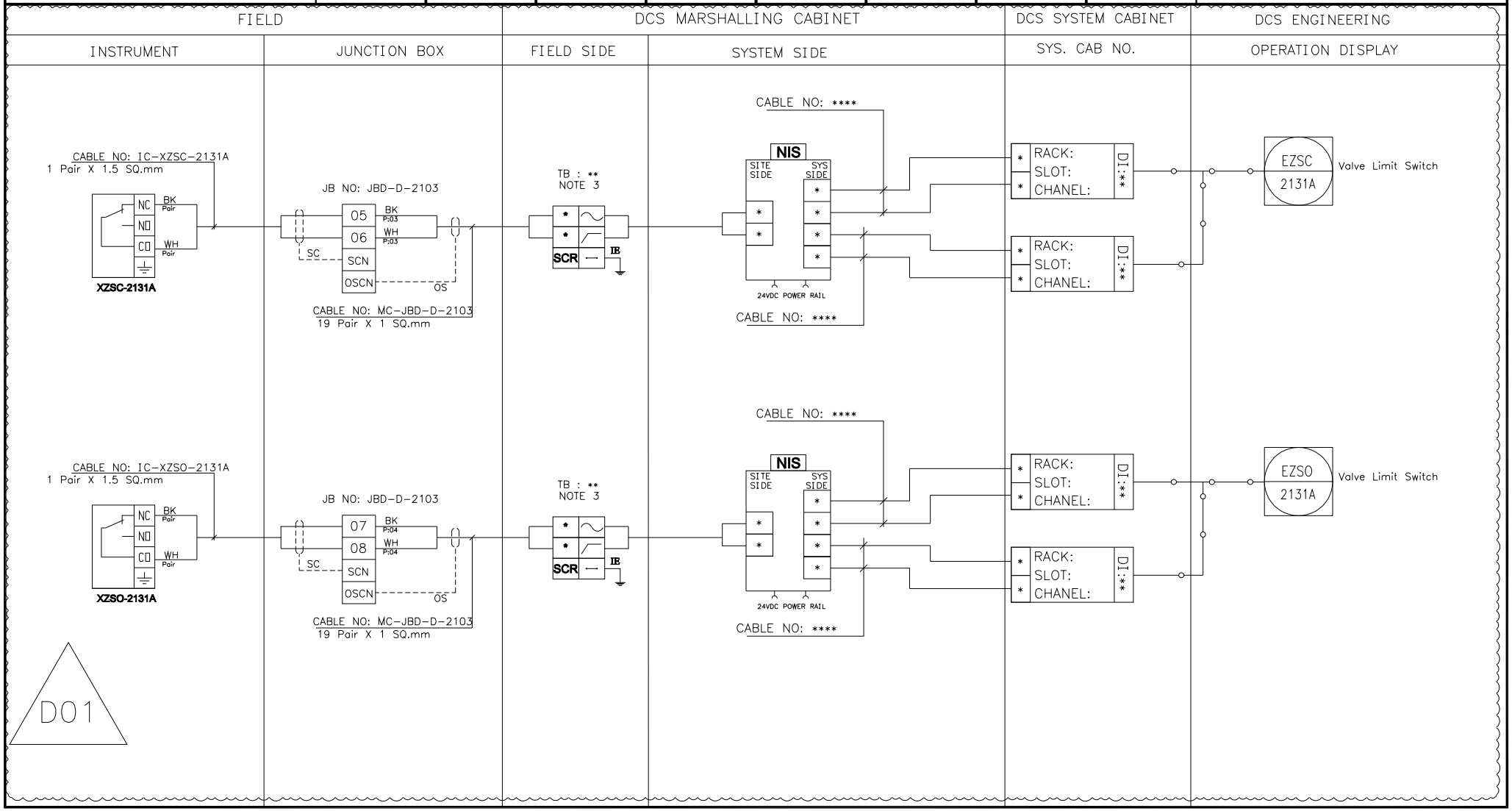

NISOC

پروژه نگهداشت و افزایش تولید میدان نفتی بینک
سطح‌الارض
احداث ردیف تراکم گاز در ایستگاه جمع آوری بینک

PEDCO

HIRGAN ENERGY

شماره پیمان:
053-073-9184

Control System Loop Diagram

پروژه	بسته کاری	صادرکننده	تسهیلات	رشته	نوع مدرک	سریال	نسخه
BK	GCS	PEDCO	120	IN	DG	0005	D01

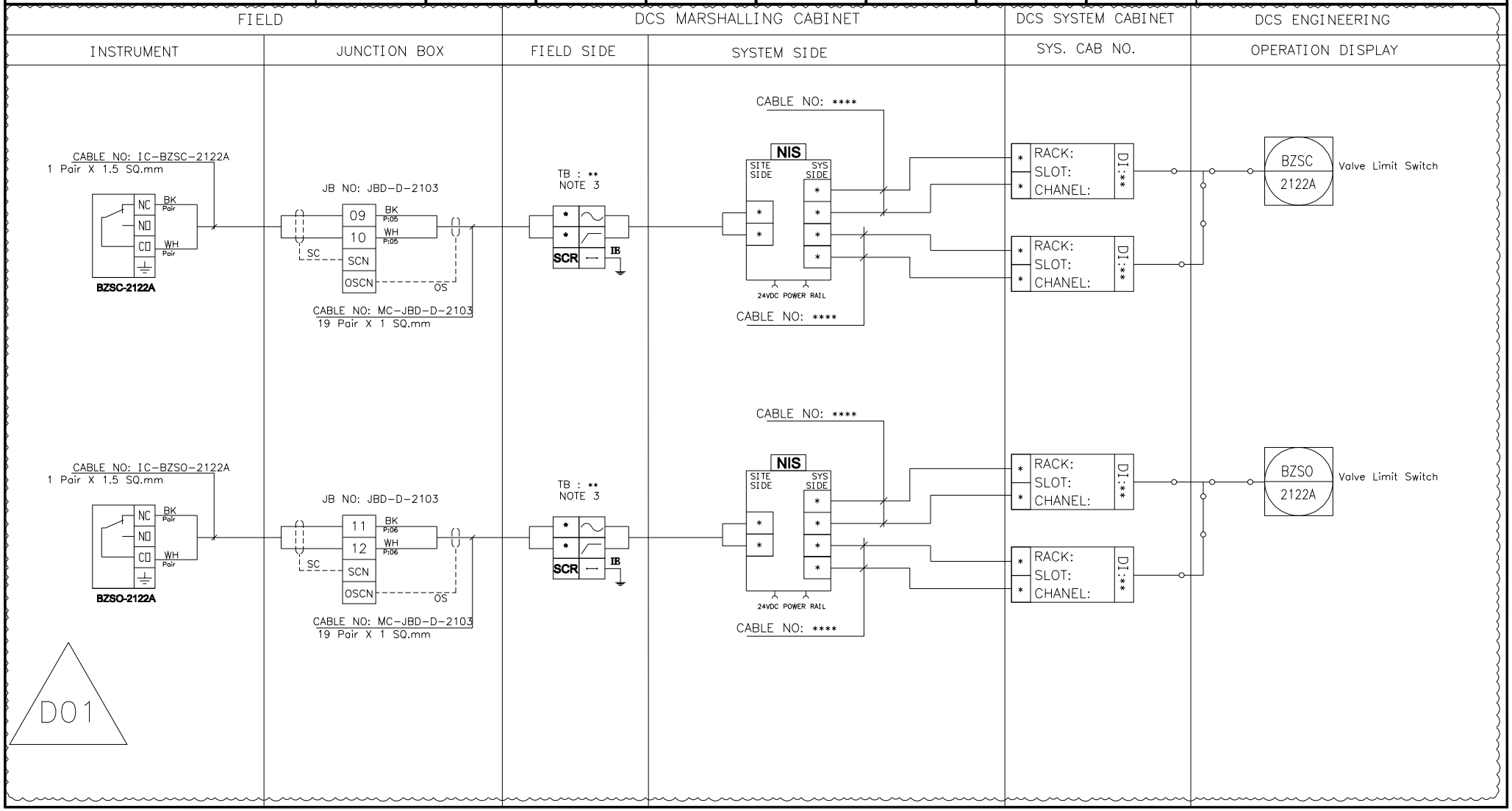

NISOC

پروژه نگهداشت و افزایش تولید میدان نفتی بینک سطح‌الارض

احداث ردیف تراکم گاز در ایستگاه جمع آوری بینک

PEDCO

HIRGAN ENERGY

شماره پیمان:

053-073-9184

Control System Loop Diagram

پروژه	بسته کاری	صادرکننده	تسهیلات	رشته	نوع مدرک	سریال	نسخه
BK	GCS	PEDCO	120	IN	DG	0005	D01

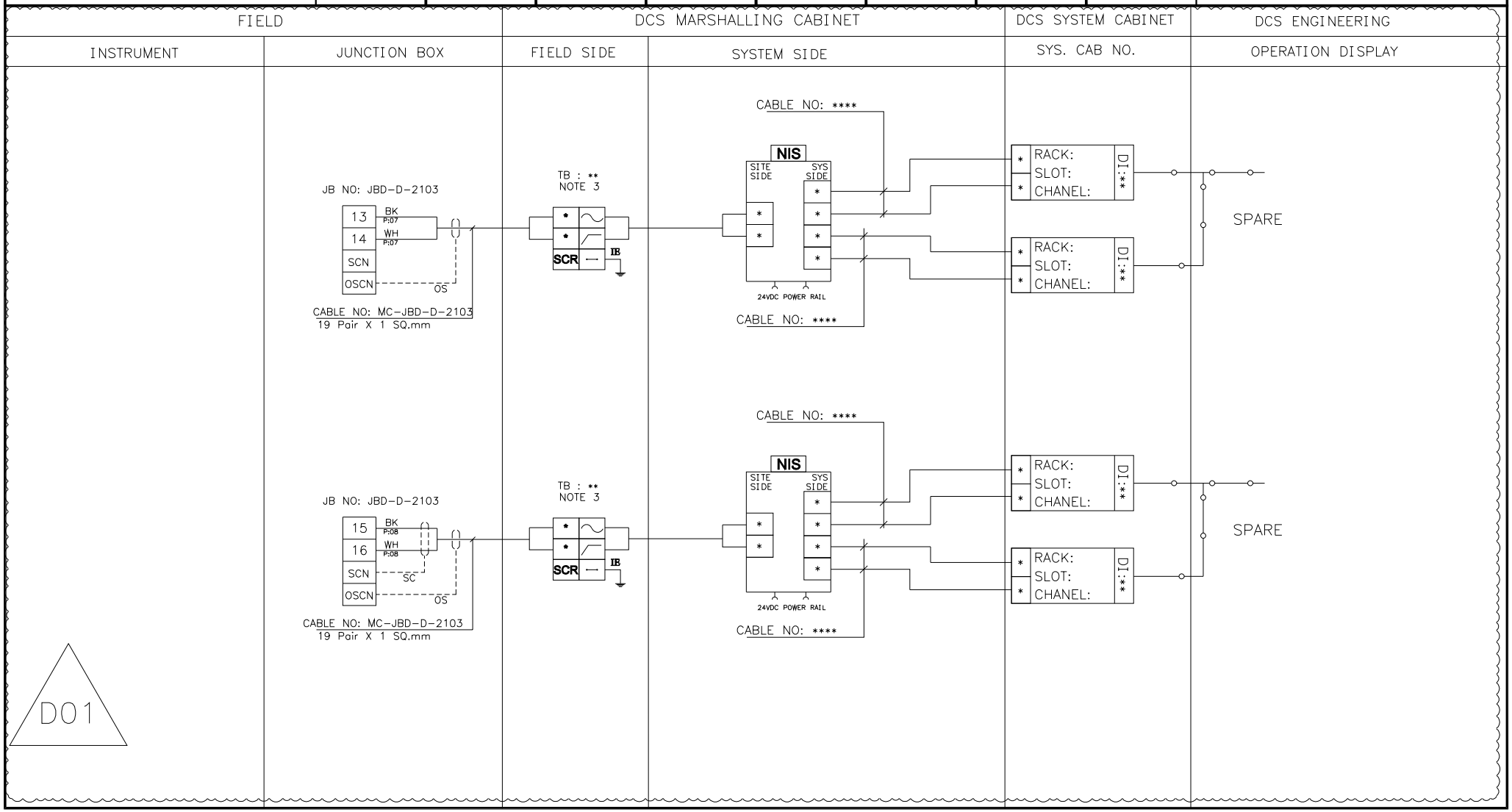

NISOC

پروژه نگهداشت و افزایش تولید میدان نفتی بینک
سطح‌الارض
احداث ردیف تراکم گاز در ایستگاه جمع آوری بینک

PEDCO

HIRGAN ENERGY

شماره پیمان:
053-073-9184

Control System Loop Diagram

پروژه	بسته کاری	صادرکننده	تسهیلات	رشته	نوع مدرک	سریال	نسخه
BK	GCS	PEDCO	120	IN	DG	0005	D01

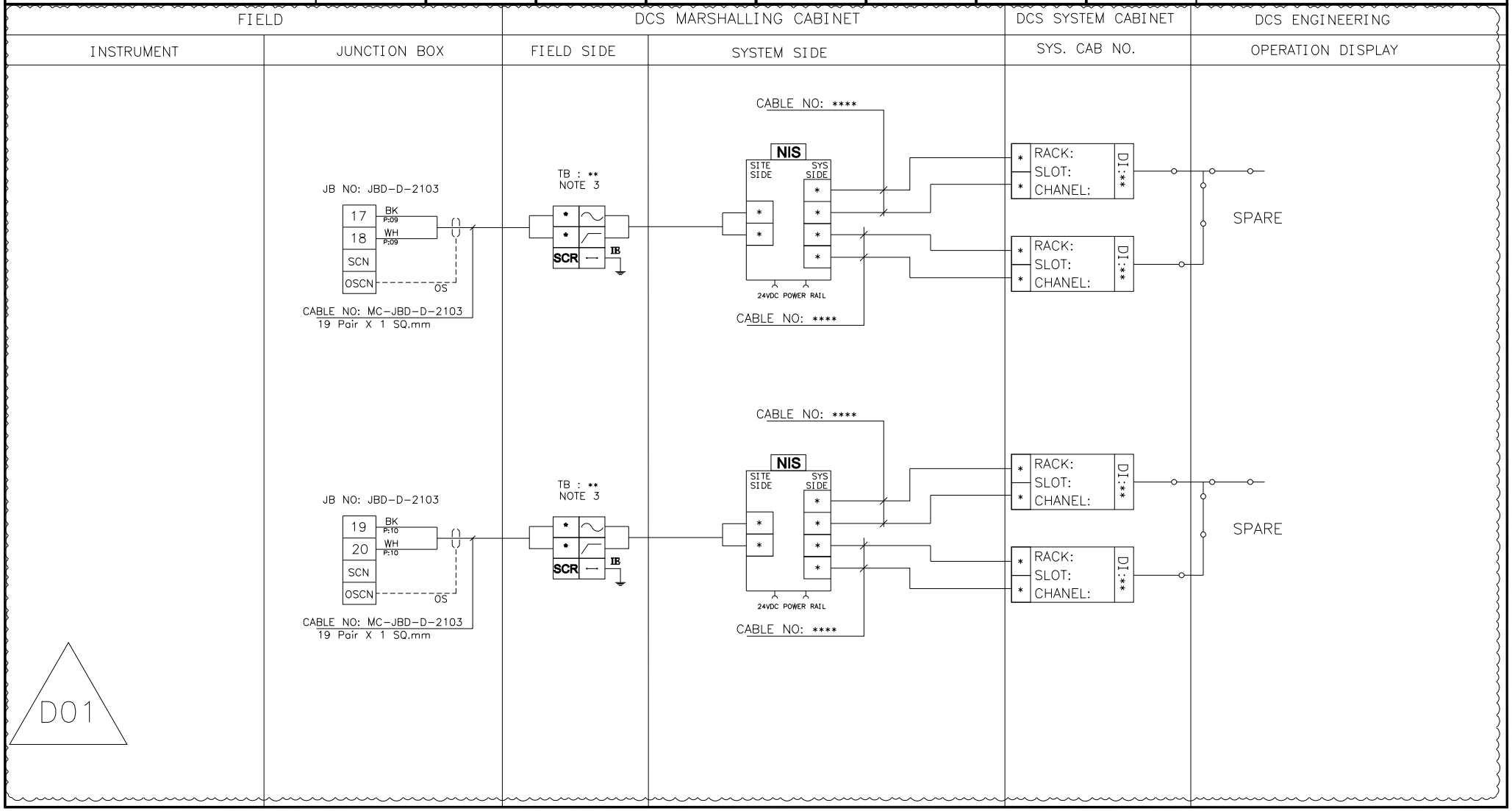

NISOC

پروژه نگهداشت و افزایش تولید میدان نفتی بینک
سطح‌الارض
احداث ردیف تراکم گاز در ایستگاه جمع آوری بینک

PEDCO

HIRGAN ENERGY

شماره پیمان:
053-073-9184

Control System Loop Diagram

پروژه	بسته کاری	صادرکننده	تسهیلات	رشته	نوع مدرک	سریال	نسخه
BK	GCS	PEDCO	120	IN	DG	0005	D01

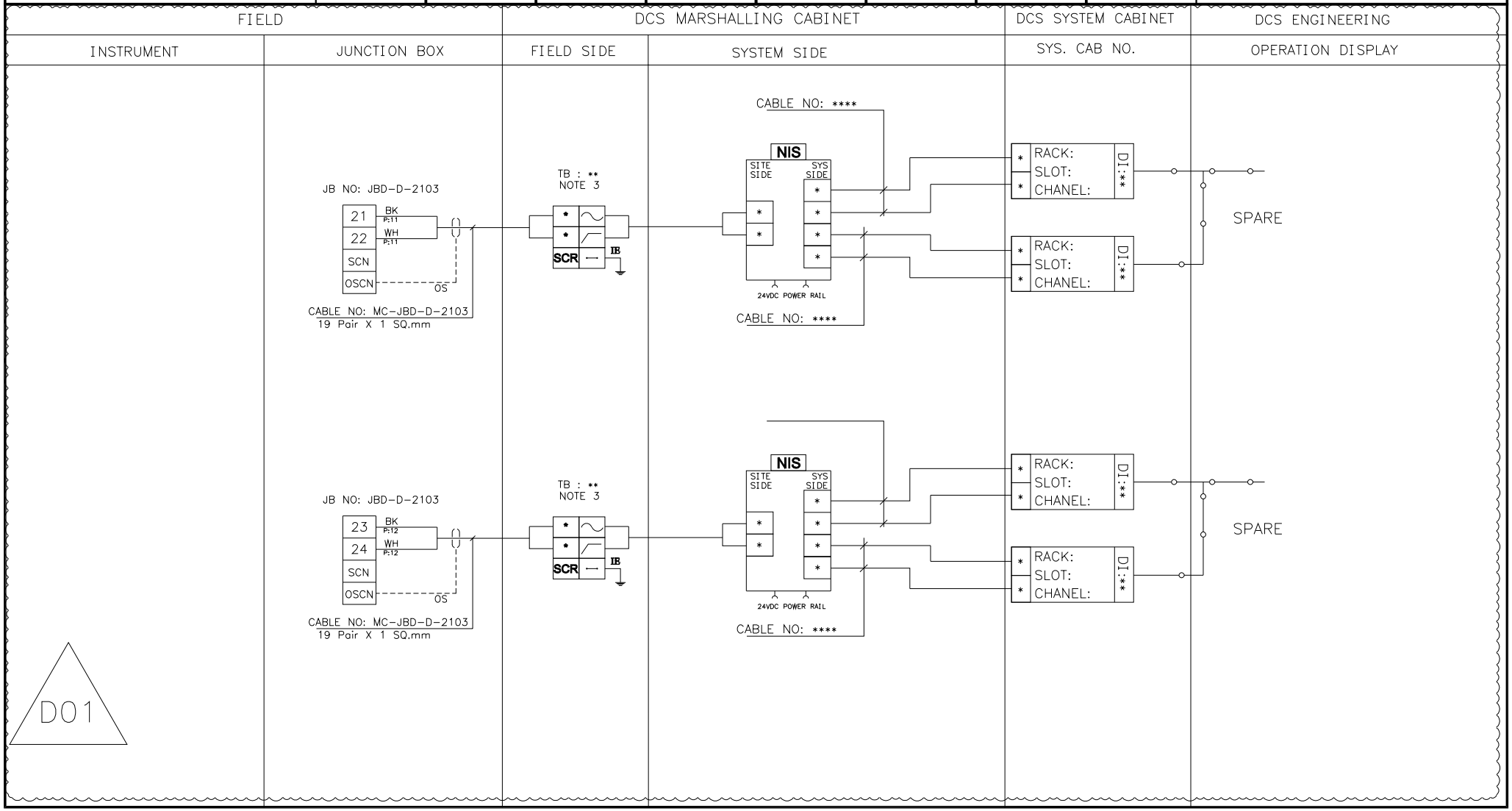

NISOC

پروژه نگهداشت و افزایش تولید میدان نفتی بینک
سطح‌الارض
احداث ردیف تراکم گاز در ایستگاه جمع آوری بینک

PEDCO

HIRGAN ENERGY

شماره پیمان:
053-073-9184

Control System Loop Diagram

پروژه	بسته کاری	صادرکننده	تسهیلات	رشته	نوع مدرک	سریال	نسخه
BK	GCS	PEDCO	120	IN	DG	0005	D01

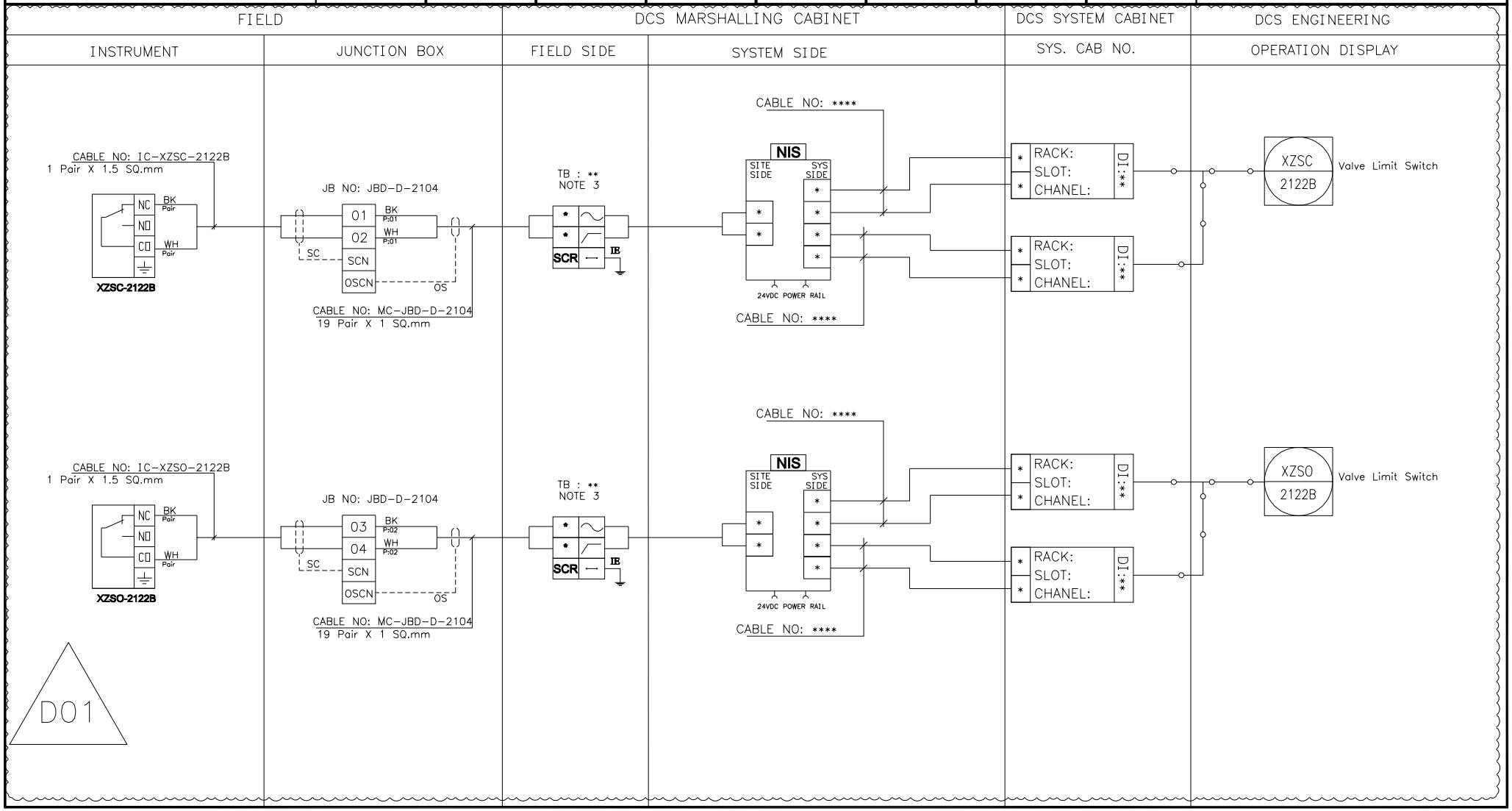

NISOC

پروژه نگهداشت و افزایش تولید میدان نفتی بینک
سطح‌الارض
احداث ردیف تراکم گاز در ایستگاه جمع آوری بینک

PEDCO

HIRGAN ENERGY

شماره پیمان:
053-073-9184

Control System Loop Diagram

پروژه	بسته کاری	صادرکننده	تسهیلات	رشته	نوع مدرک	سریال	نسخه
BK	GCS	PEDCO	120	IN	DG	0005	D01

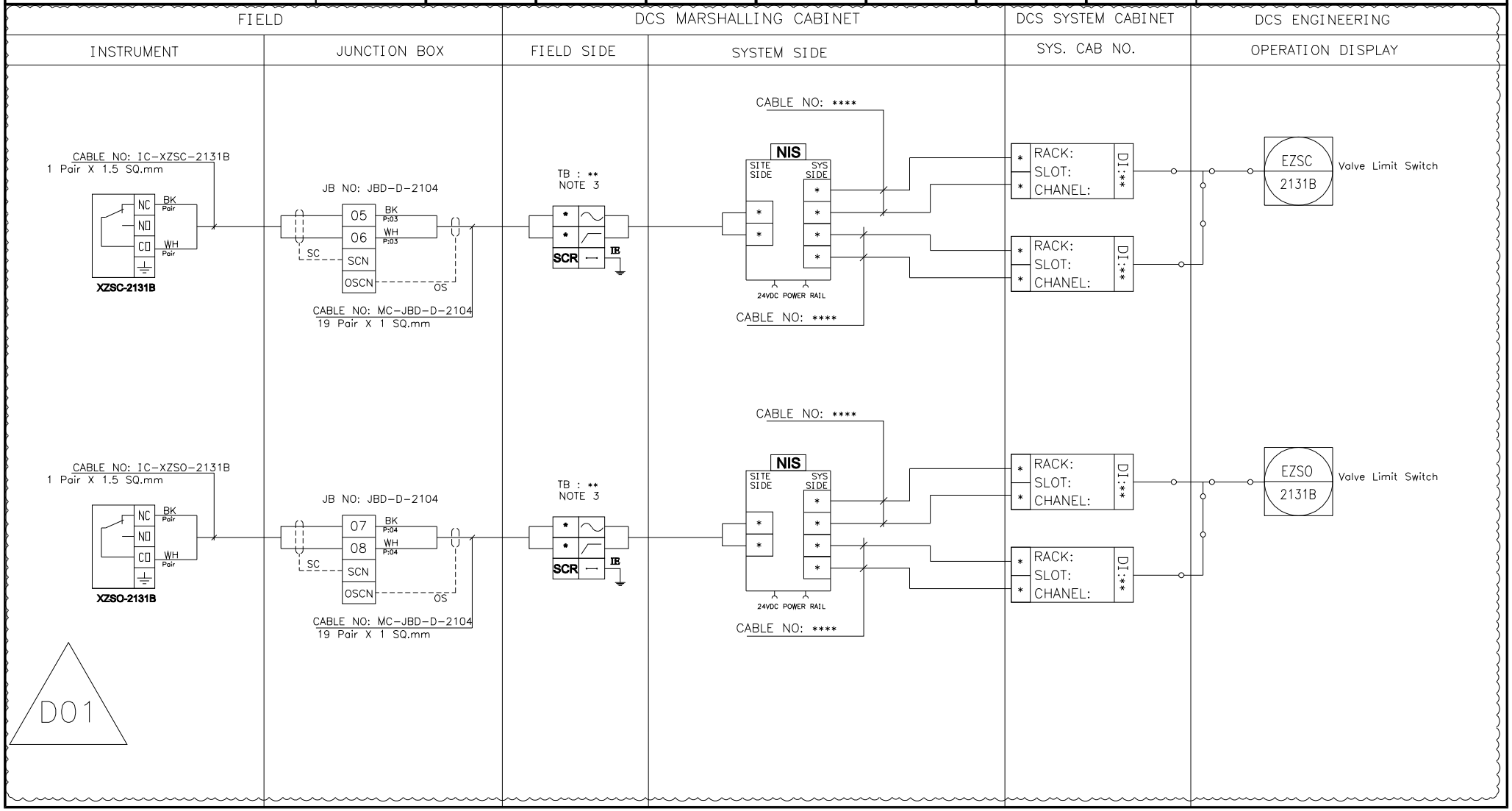

NISOC

پروژه نگهداشت و افزایش تولید میدان نفتی بینک
سطح‌الارض
احداث ردیف تراکم گاز در ایستگاه جمع آوری بینک

PEDCO

HIRGAN ENERGY

شماره پیمان:

053-073-9184

Control System Loop Diagram

پروژه	بسته کاری	صادرکننده	تسهیلات	رشته	نوع مدرک	سریال	نسخه
BK	GCS	PEDCO	120	IN	DG	0005	D01

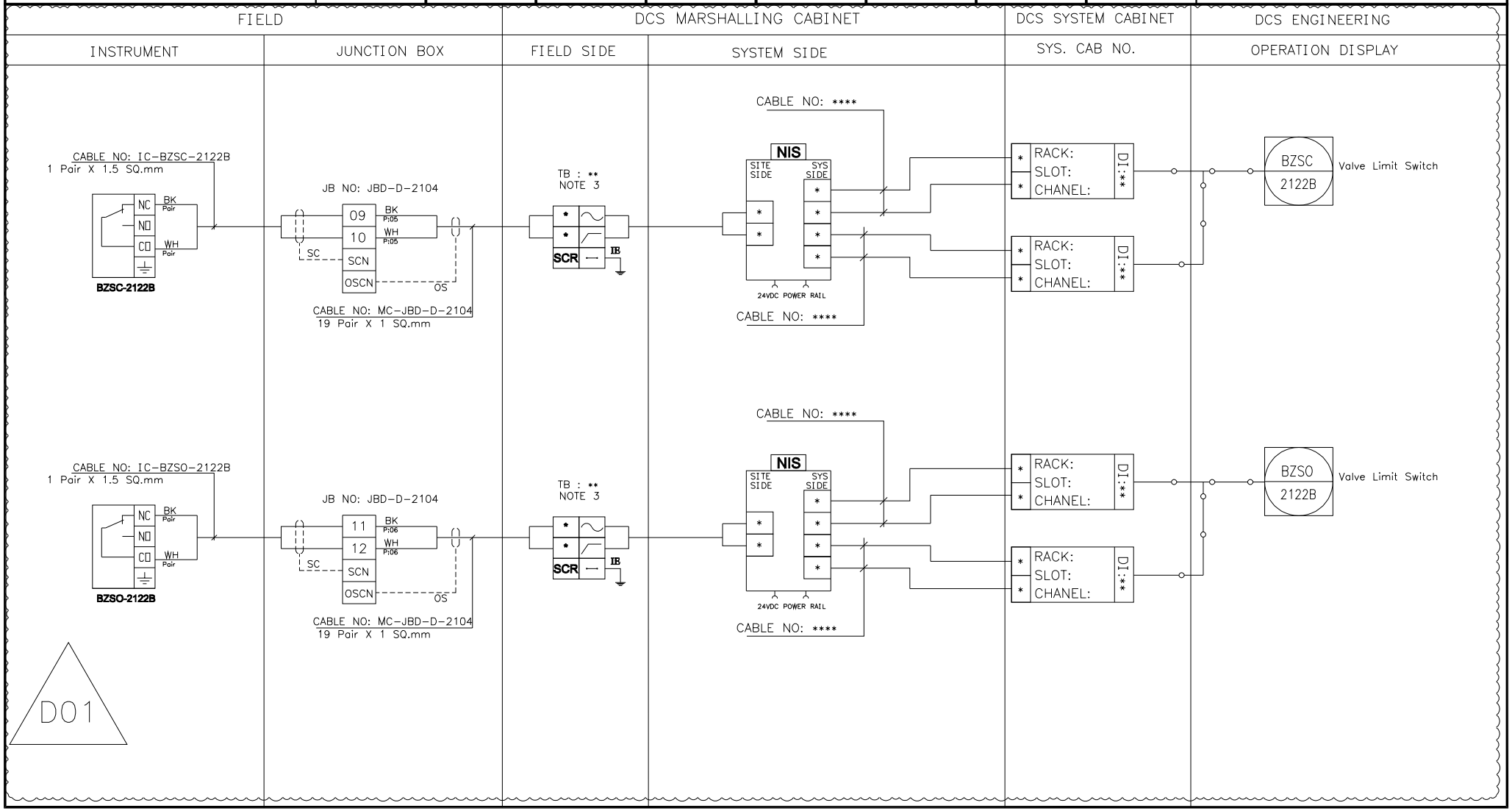

NISOC

پروژه نگهداشت و افزایش تولید میدان نفتی بینک سطح‌الارض

احداث ردیف تراکم گاز در ایستگاه جمع آوری بینک

PEDCO

HIRGAN ENERGY

شماره پیمان:

053-073-9184

Control System Loop Diagram

پروژه	بسته کاری	صادرکننده	تسهیلات	رشته	نوع مدرک	سریال	نسخه
BK	GCS	PEDCO	120	IN	DG	0005	D01

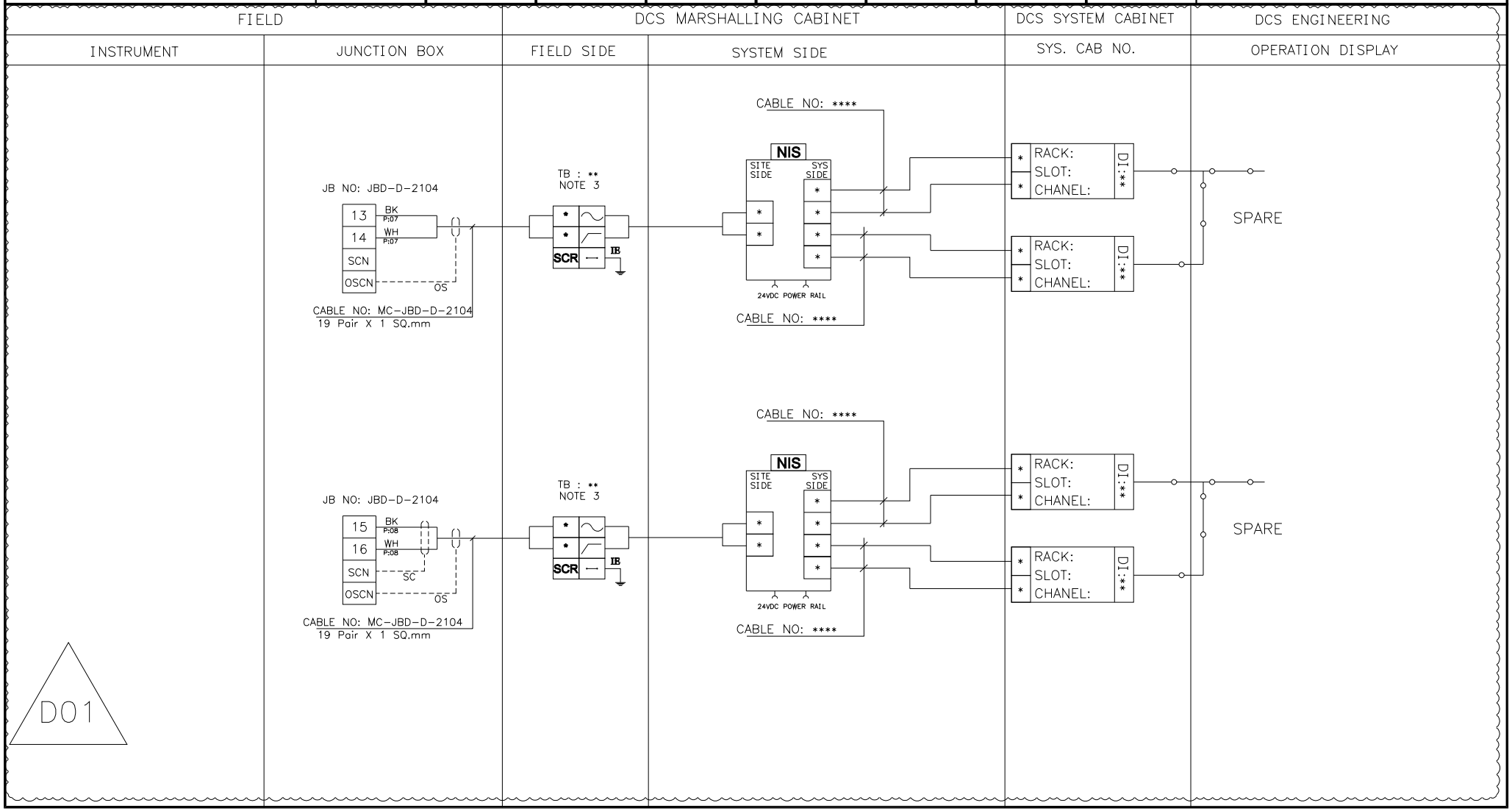

NISOC

پروژه نگهداشت و افزایش تولید میدان نفتی بینک
سطح‌الارض
احداث ردیف تراکم گاز در ایستگاه جمع آوری بینک

PEDCO

HIRGAN ENERGY

شماره پیمان:
053-073-9184

Control System Loop Diagram

پروژه	بسته کاری	صادرکننده	تسهیلات	رشته	نوع مدرک	سریال	نسخه
BK	GCS	PEDCO	120	IN	DG	0005	D01

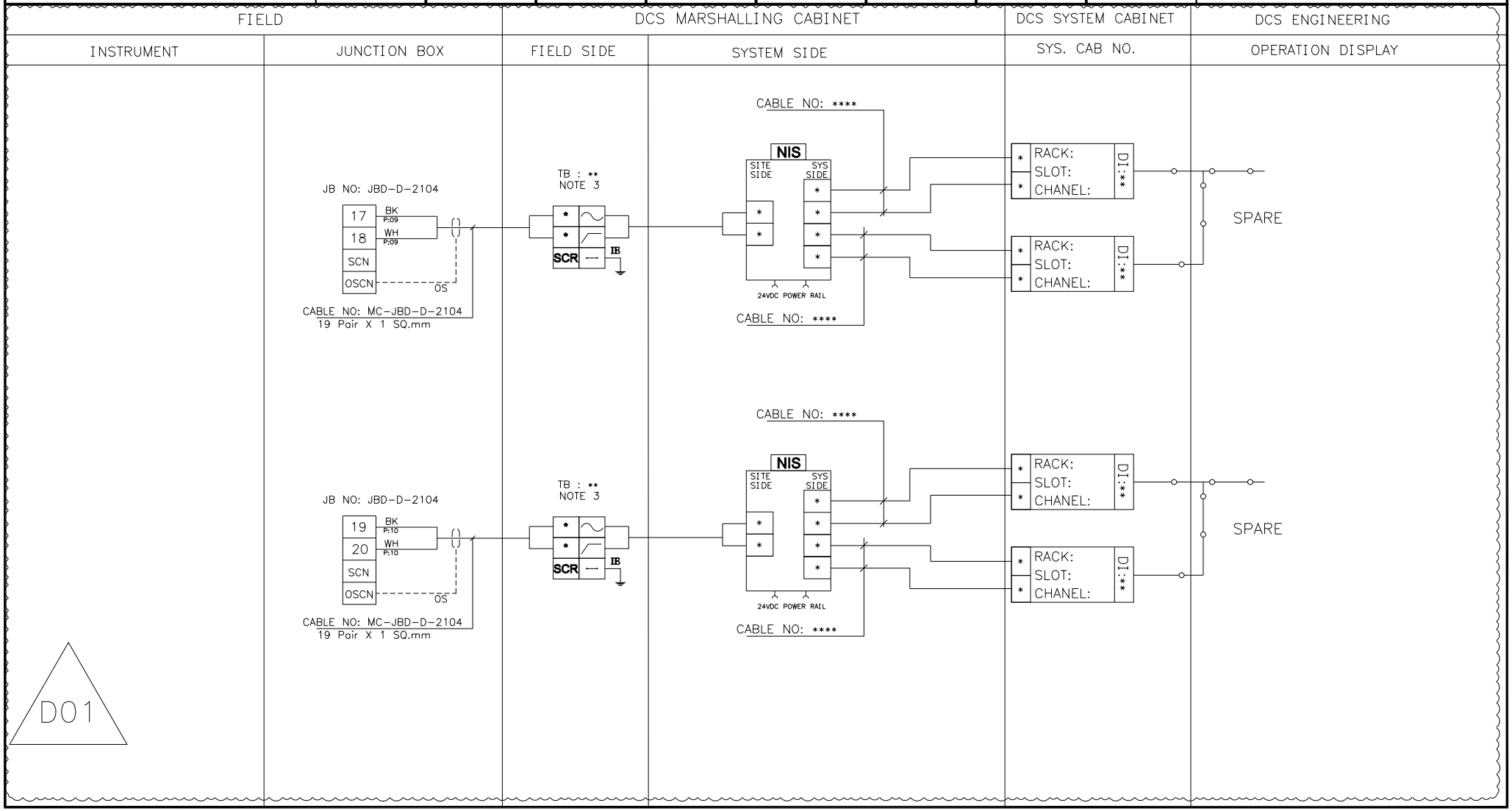

NISOC

پروژه نگهداشت و افزایش تولید میدان نفتی بینک
سطح‌الارض
احداث ردیف تراکم گاز در ایستگاه جمع آوری بینک

PEDCO

HIRGAN ENERGY

شماره پیمان:
053-073-9184

Control System Loop Diagram

پروژه	بسته کاری	صادرکننده	تسهیلات	رشته	نوع مدرک	سریال	نسخه
BK	GCS	PEDCO	120	IN	DG	0005	D01

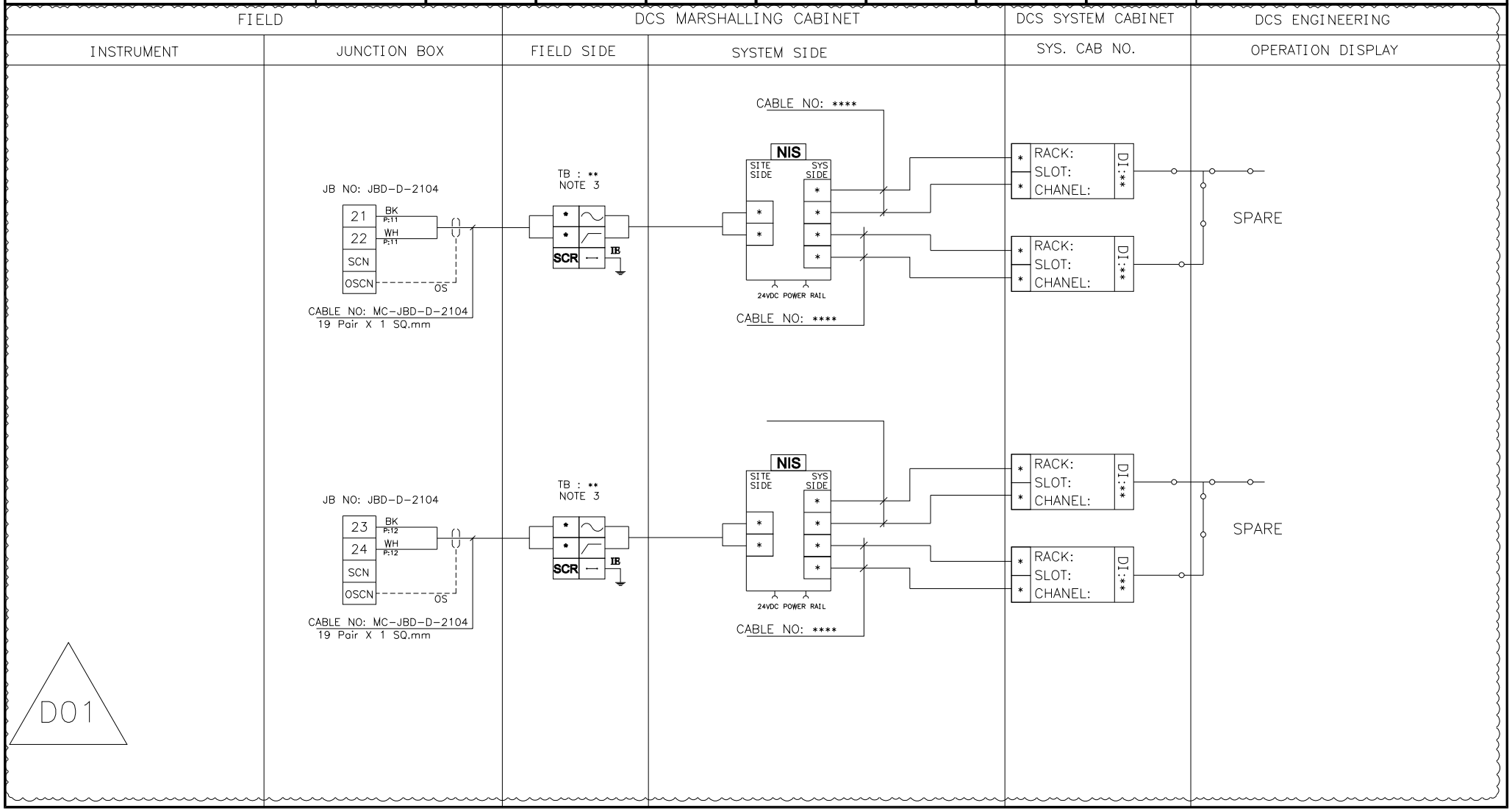

NISOC

پروژه نگهداشت و افزایش تولید میدان نفتی بینک سطح‌الارض

احداث ردیف تراکم گاز در ایستگاه جمع آوری بینک

PEDCO

HIRGAN ENERGY

شماره پیمان:

053-073-9184

Control System Loop Diagram

پروژه	بسته کاری	صادرکننده	تسهیلات	رشته	نوع مدرک	سریال	نسخه
BK	GCS	PEDCO	120	IN	DG	0005	D01

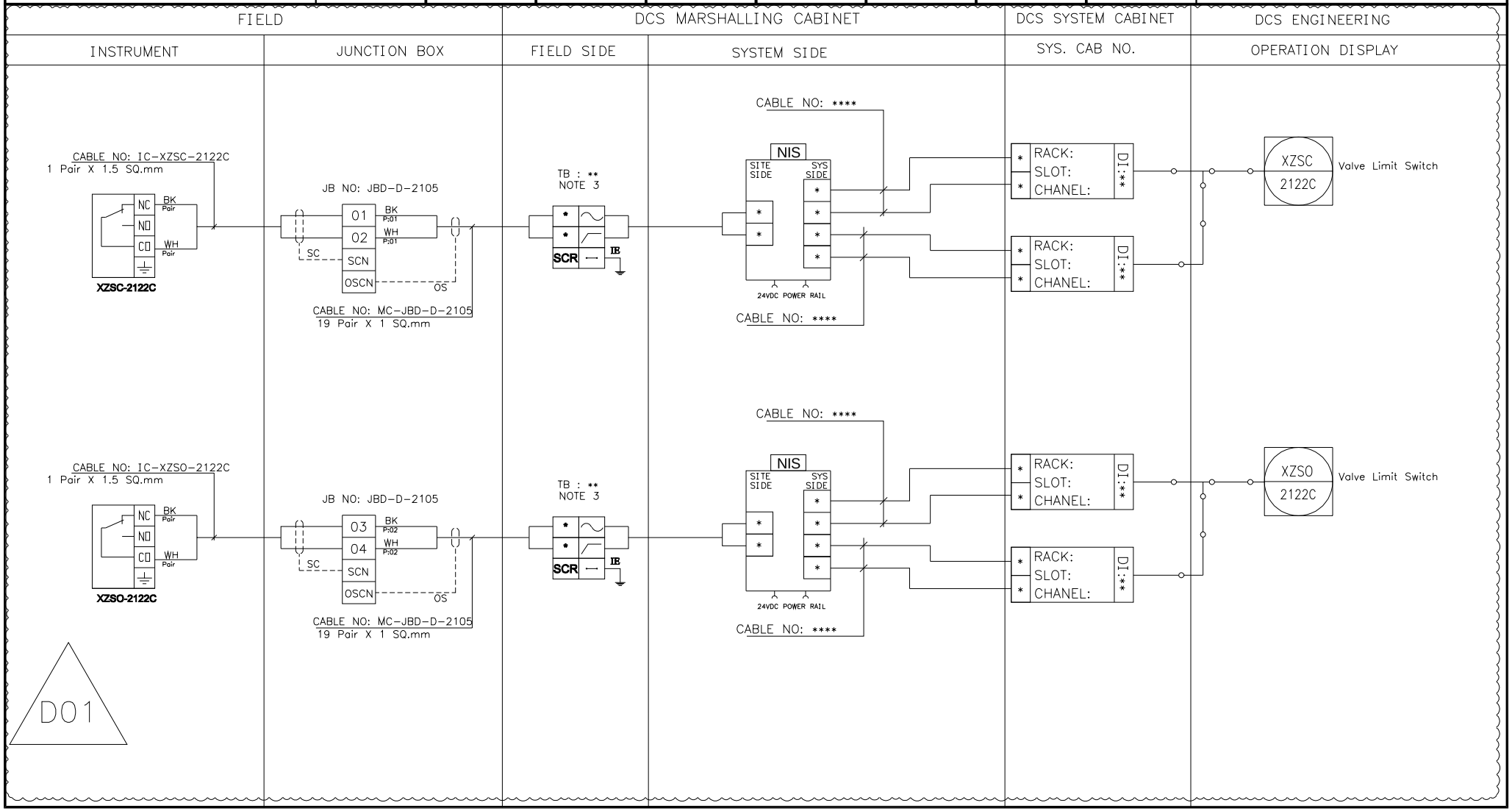

NISOC

پروژه نگهداشت و افزایش تولید میدان نفتی بینک
سطح‌الارض
احداث ردیف تراکم گاز در ایستگاه جمع آوری بینک

PEDCO

HIRGAN ENERGY

شماره پیمان:
053-073-9184

Control System Loop Diagram

پروژه	بسته کاری	صادرکننده	تسهیلات	رشته	نوع مدرک	سریال	نسخه
BK	GCS	PEDCO	120	IN	DG	0005	D01

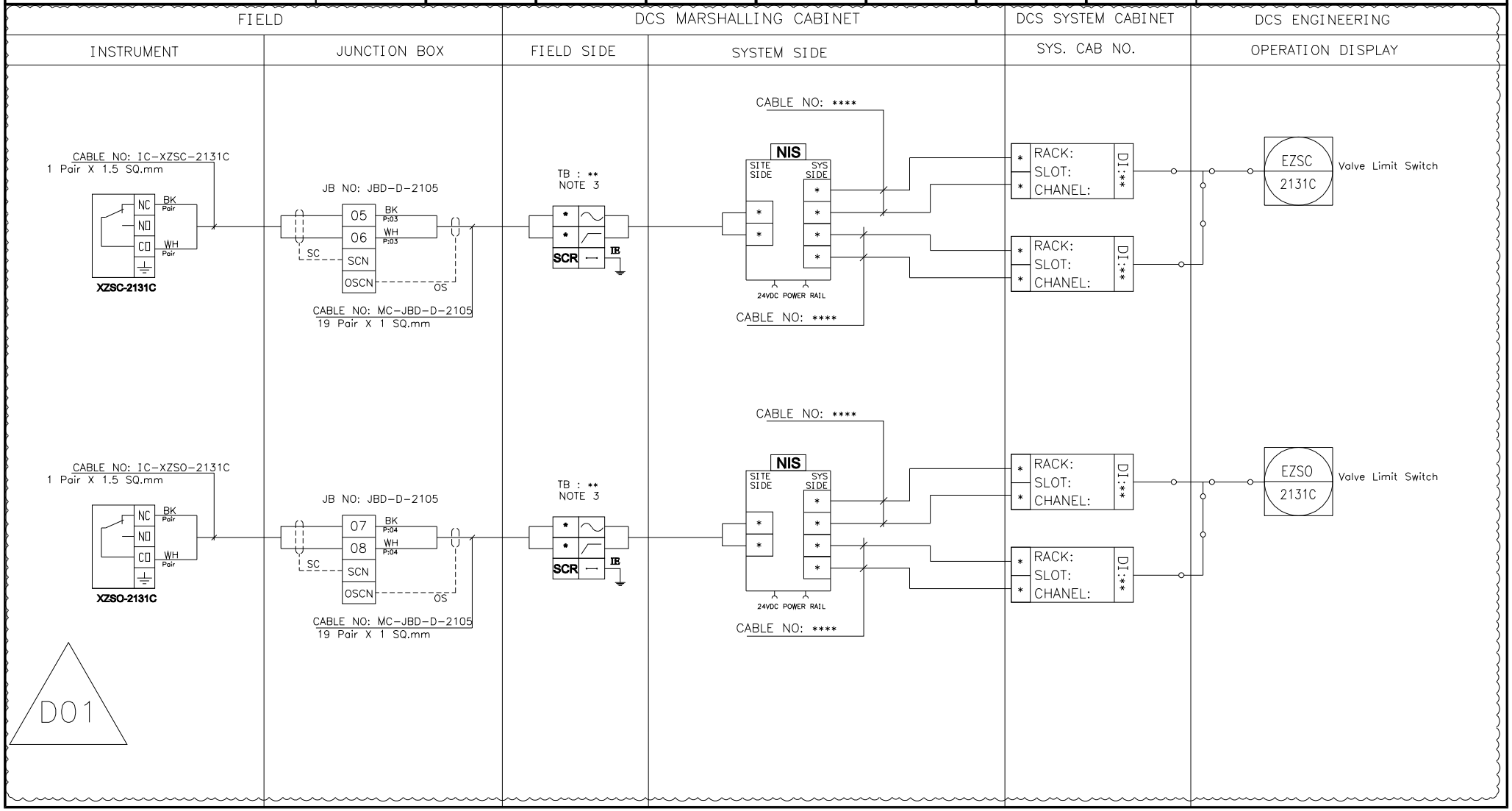

NISOC

پروژه نگهداشت و افزایش تولید میدان نفتی بینک
سطح‌الارض
احداث ردیف تراکم گاز در ایستگاه جمع آوری بینک

PEDCO

HIRGAN ENERGY

شماره پیمان:

053-073-9184

Control System Loop Diagram

پروژه	بسته کاری	صادرکننده	تسهیلات	رشته	نوع مدرک	سریال	نسخه
BK	GCS	PEDCO	120	IN	DG	0005	D01

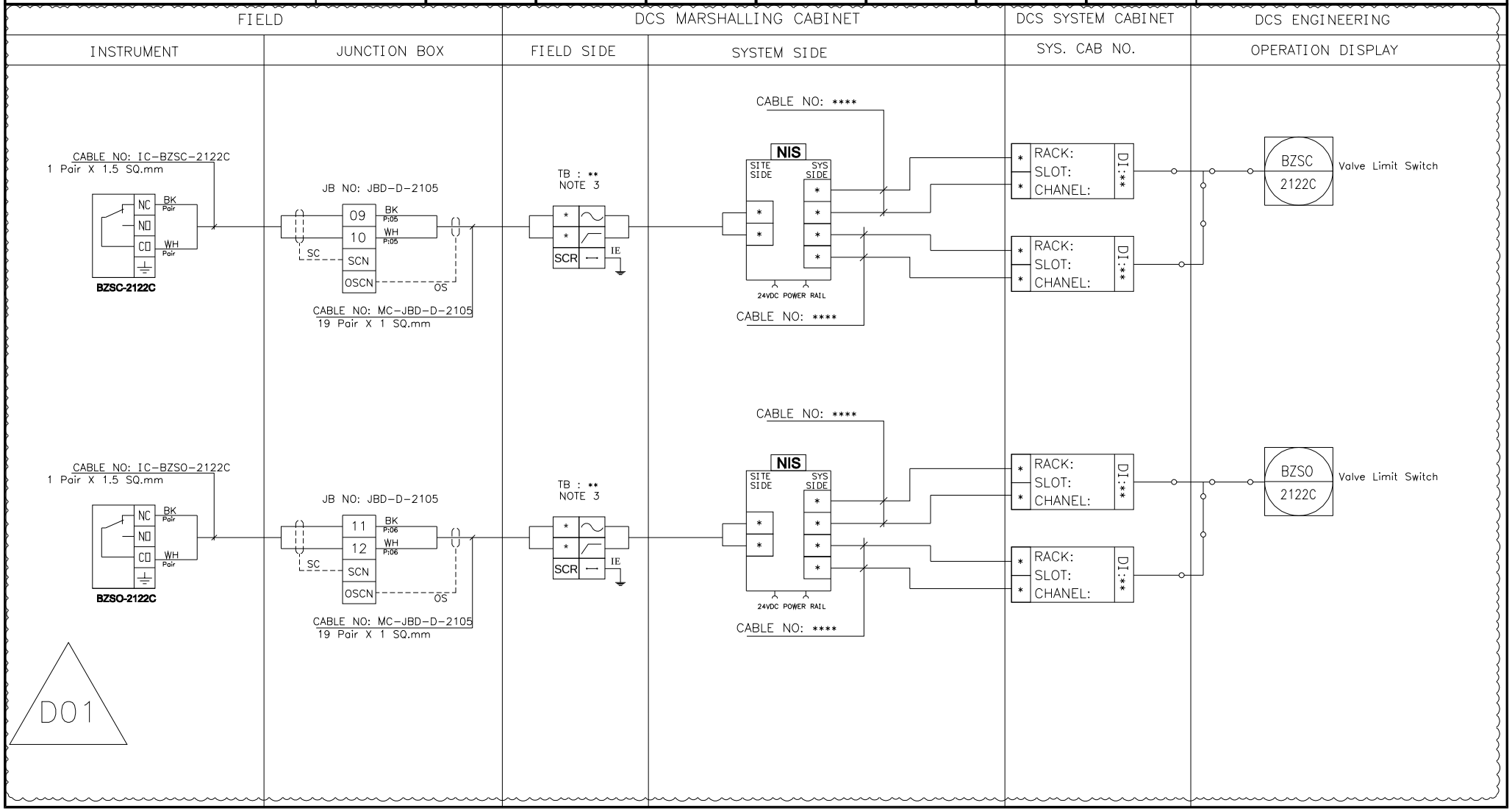

NISOC

پروژه نگهداشت و افزایش تولید میدان نفتی بینک
سطح‌الارض
احداث ردیف تراکم گاز در ایستگاه جمع آوری بینک

PEDCO

HIRGAN ENERGY

شماره پیمان:
053-073-9184

Control System Loop Diagram

پروژه	بسته کاری	صادرکننده	تسهیلات	رشته	نوع مدرک	سریال	نسخه
BK	GCS	PEDCO	120	IN	DG	0005	D01

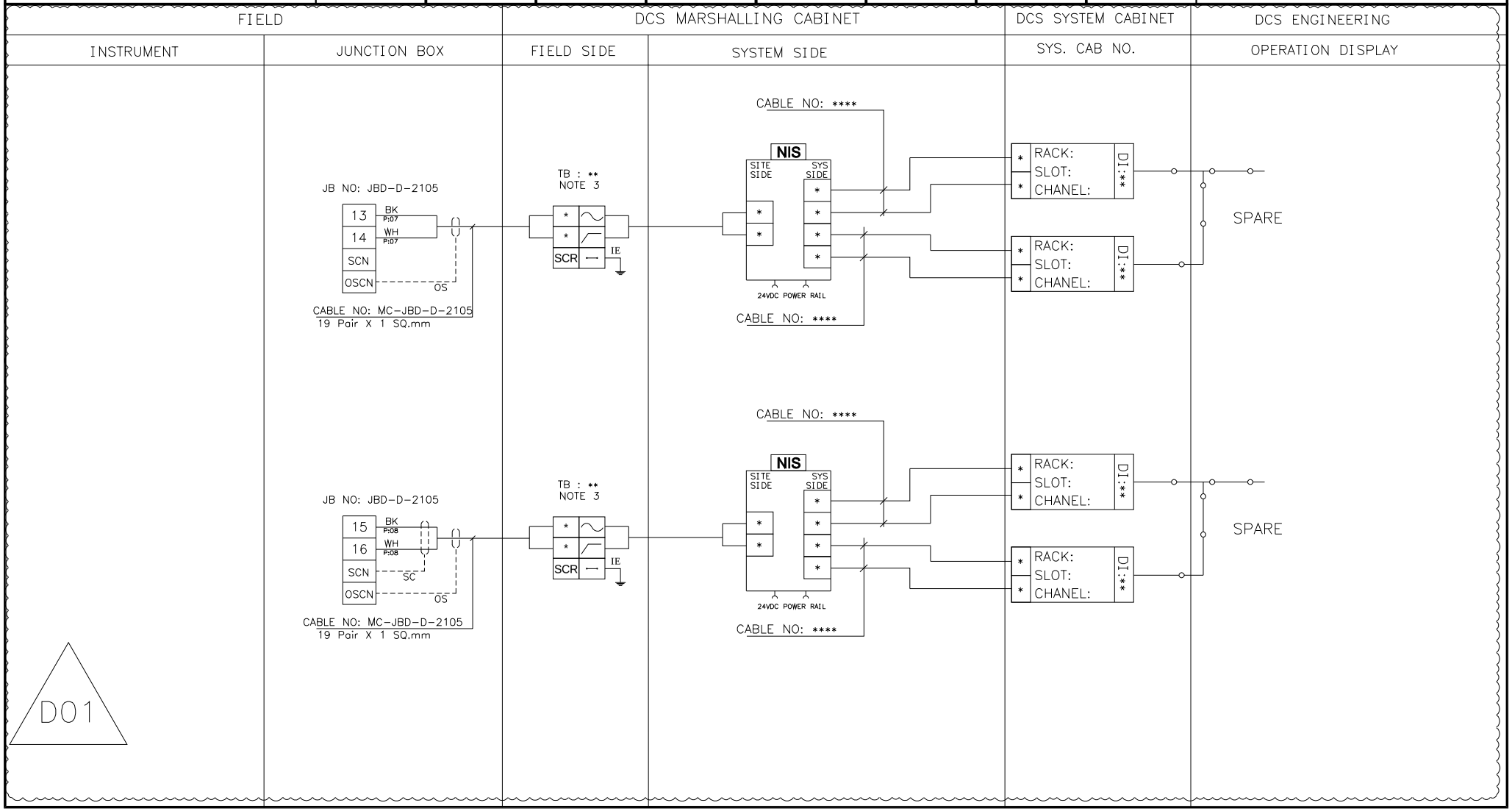

NISOC

پروژه نگهداشت و افزایش تولید میدان نفتی بینک سطح‌الارض

احداث ردیف تراکم گاز در ایستگاه جمع آوری بینک

PEDCO

HIRGAN ENERGY

شماره پیمان:

053-073-9184

Control System Loop Diagram

پروژه	بسته کاری	صادرکننده	تسهیلات	رشته	نوع مدرک	سریال	نسخه
BK	GCS	PEDCO	120	IN	DG	0005	D01

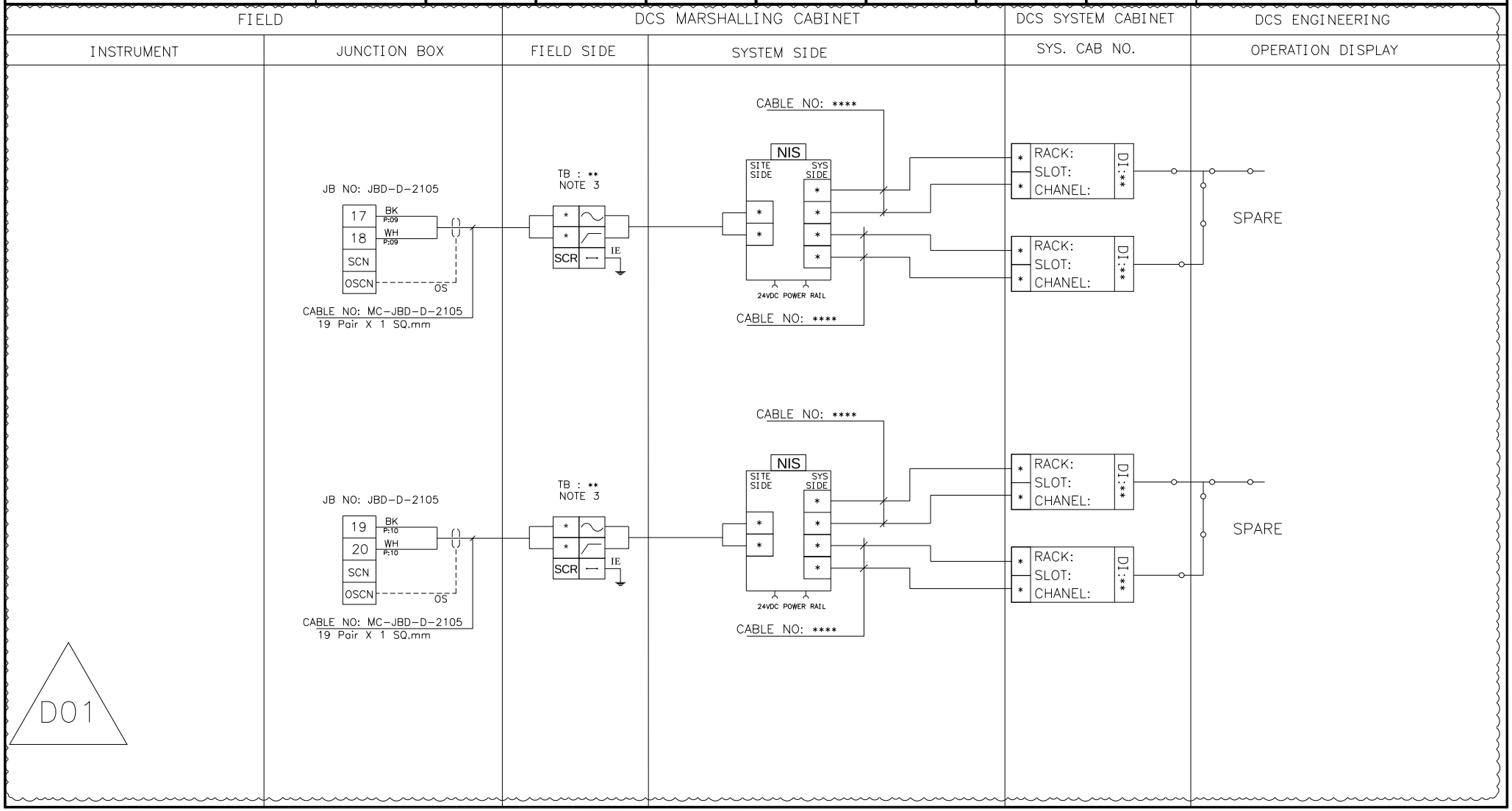

NISOC

پروژه نگهداشت و افزایش تولید میدان نفتی بینک
سطح‌الارض
احداث ردیف تراکم گاز در ایستگاه جمع آوری بینک

PEDCO

HIRGAN ENERGY

شماره پیمان:
053-073-9184

Control System Loop Diagram

پروژه	بسته کاری	صادرکننده	تسهیلات	رشته	نوع مدرک	سریال	نسخه
BK	GCS	PEDCO	120	IN	DG	0005	D01

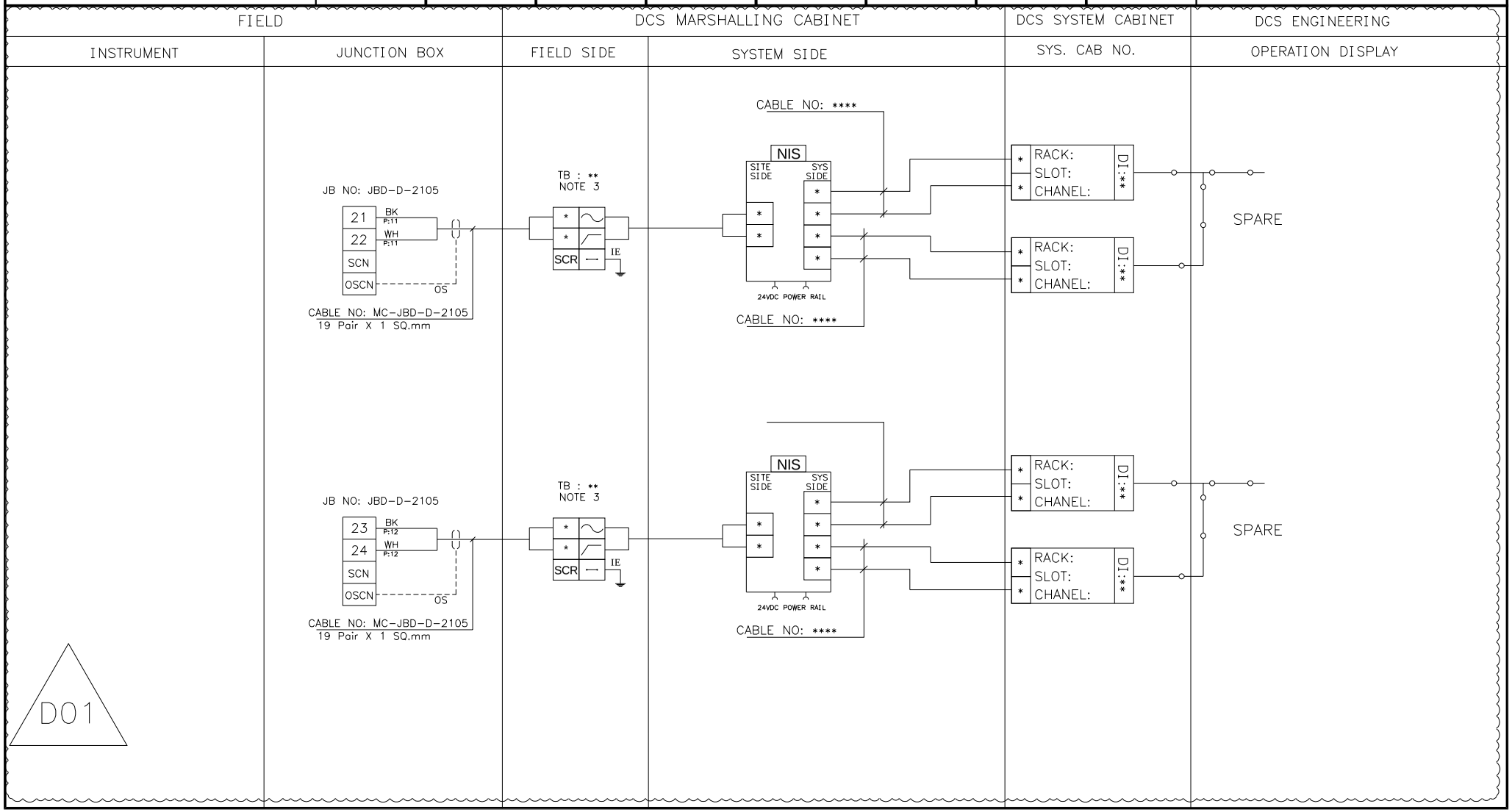

NISOC

پروژه نگهداشت و افزایش تولید میدان نفتی بینک
سطح‌الارض
احداث ردیف تراکم گاز در ایستگاه جمع آوری بینک

PEDCO

HIRGAN ENERGY

شماره پیمان:
053-073-9184

Control System Loop Diagram

پروژه	بسته کاری	صادرکننده	تسهیلات	رشته	نوع مدرک	سریال	نسخه
BK	GCS	PEDCO	120	IN	DG	0005	D01

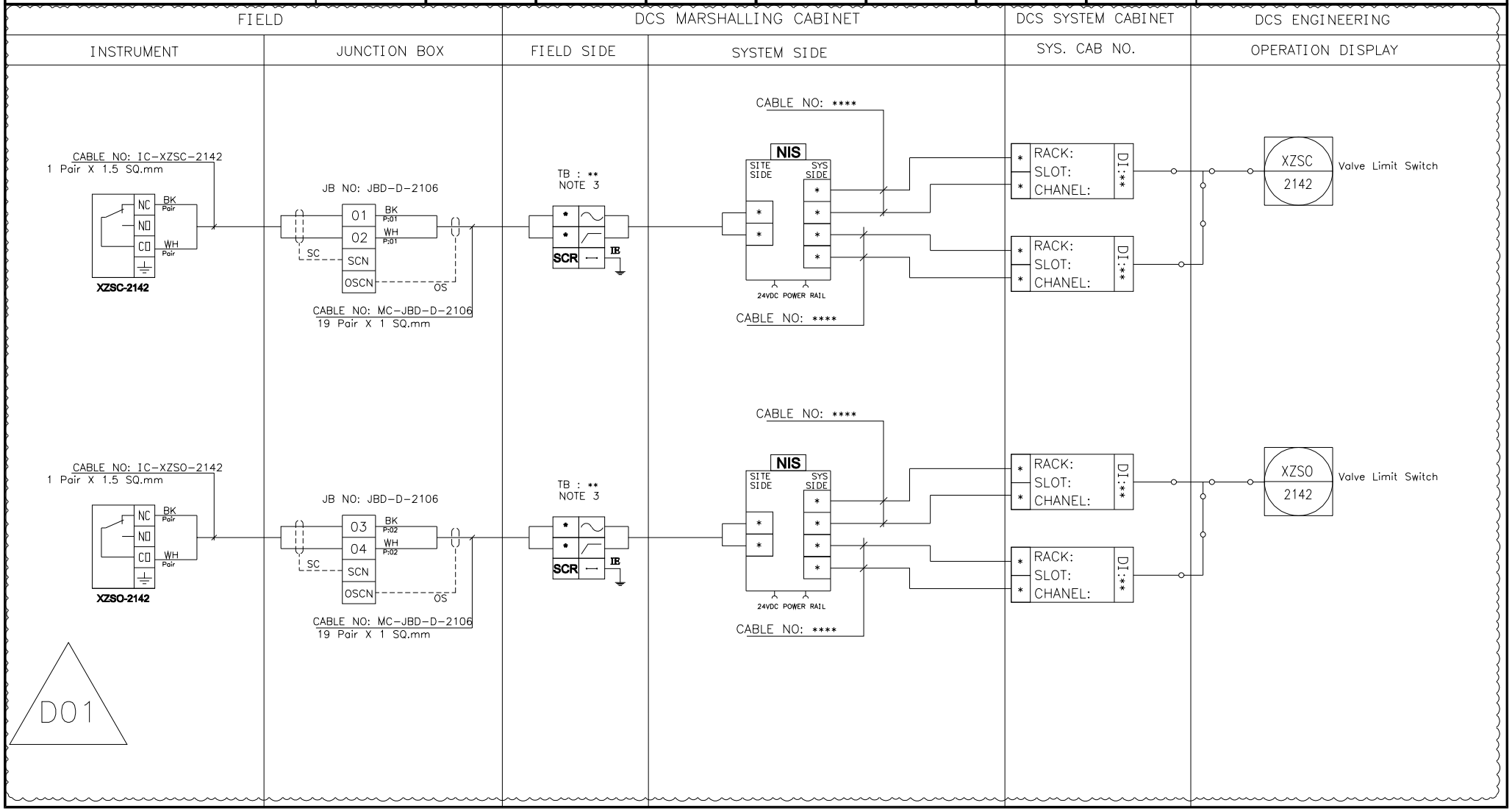

NISOC

پروژه نگهداشت و افزایش تولید میدان نفتی بینک
سطح‌الارض
احداث ردیف تراکم گاز در ایستگاه جمع آوری بینک

PEDCO

HIRGAN ENERGY

شماره پیمان:
053-073-9184

Control System Loop Diagram

پروژه	بسته کاری	صادرکننده	تسهیلات	رشته	نوع مدرک	سریال	نسخه
BK	GCS	PEDCO	120	IN	DG	0005	D01

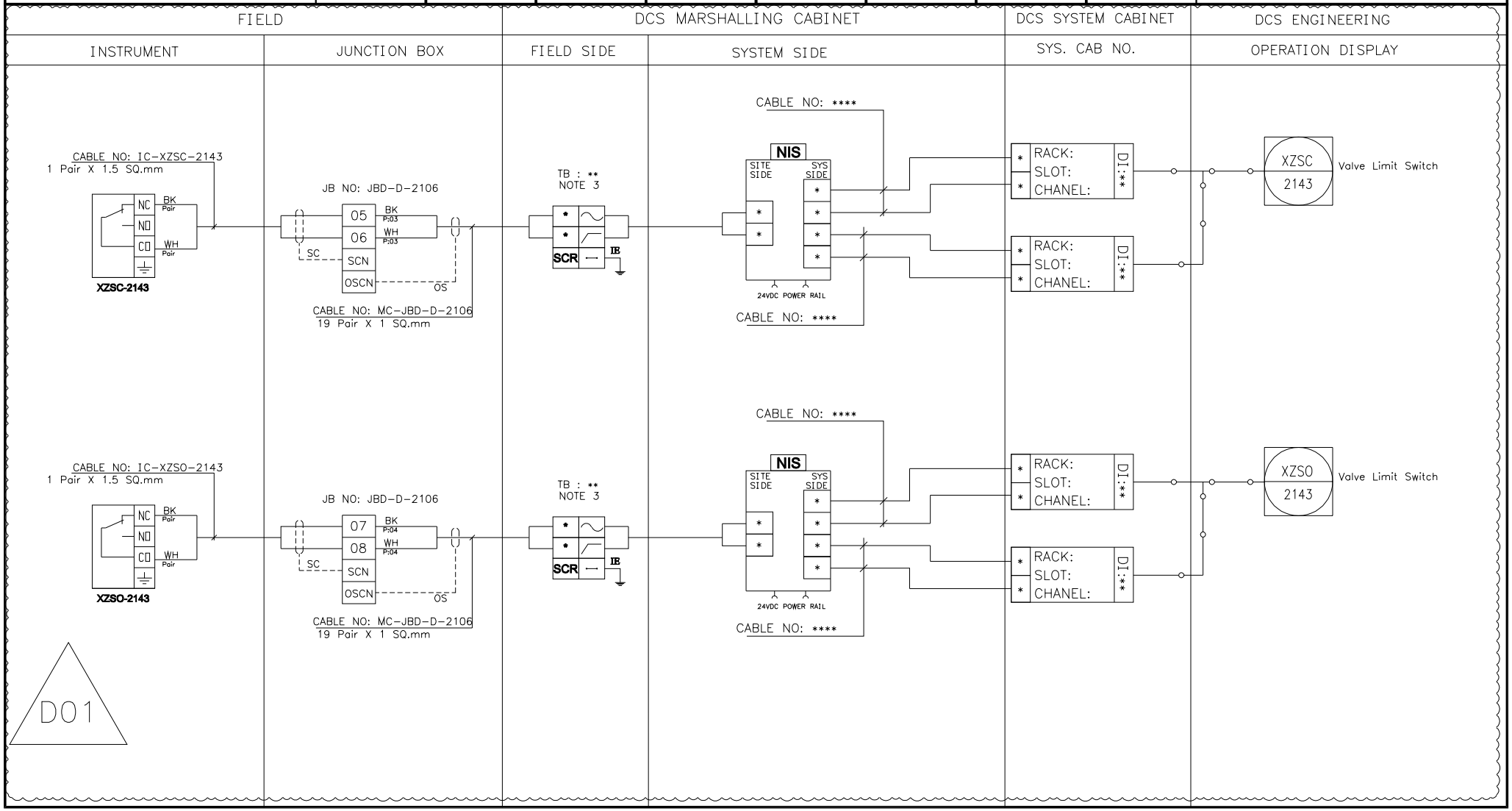

NISOC

پروژه نگهداشت و افزایش تولید میدان نفتی بینک سطح‌الارض

احداث ردیف تراکم گاز در ایستگاه جمع آوری بینک

PEDCO

HIRGAN ENERGY

شماره پیمان:

053-073-9184

Control System Loop Diagram

پروژه	بسته کاری	صادرکننده	تسهیلات	رشته	نوع مدرک	سریال	نسخه
BK	GCS	PEDCO	120	IN	DG	0005	D01

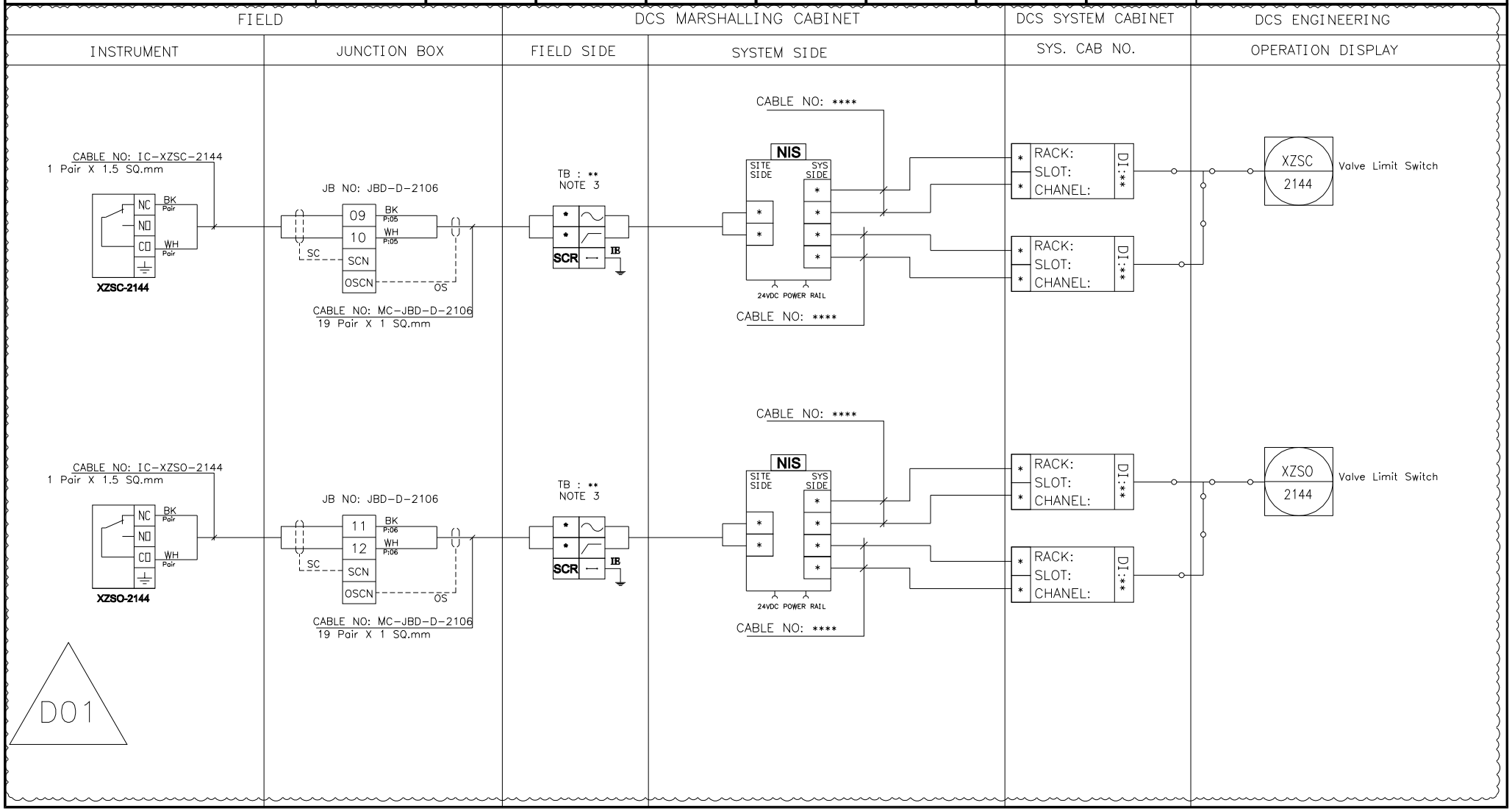

NISOC

پروژه نگهداشت و افزایش تولید میدان نفتی بینک سطح‌الارض

احداث ردیف تراکم گاز در ایستگاه جمع آوری بینک

PEDCO

HIRGAN ENERGY

شماره پیمان:

053-073-9184

Control System Loop Diagram

پروژه	بسته کاری	صادرکننده	تسهیلات	رشته	نوع مدرک	سریال	نسخه
BK	GCS	PEDCO	120	IN	DG	0005	D01

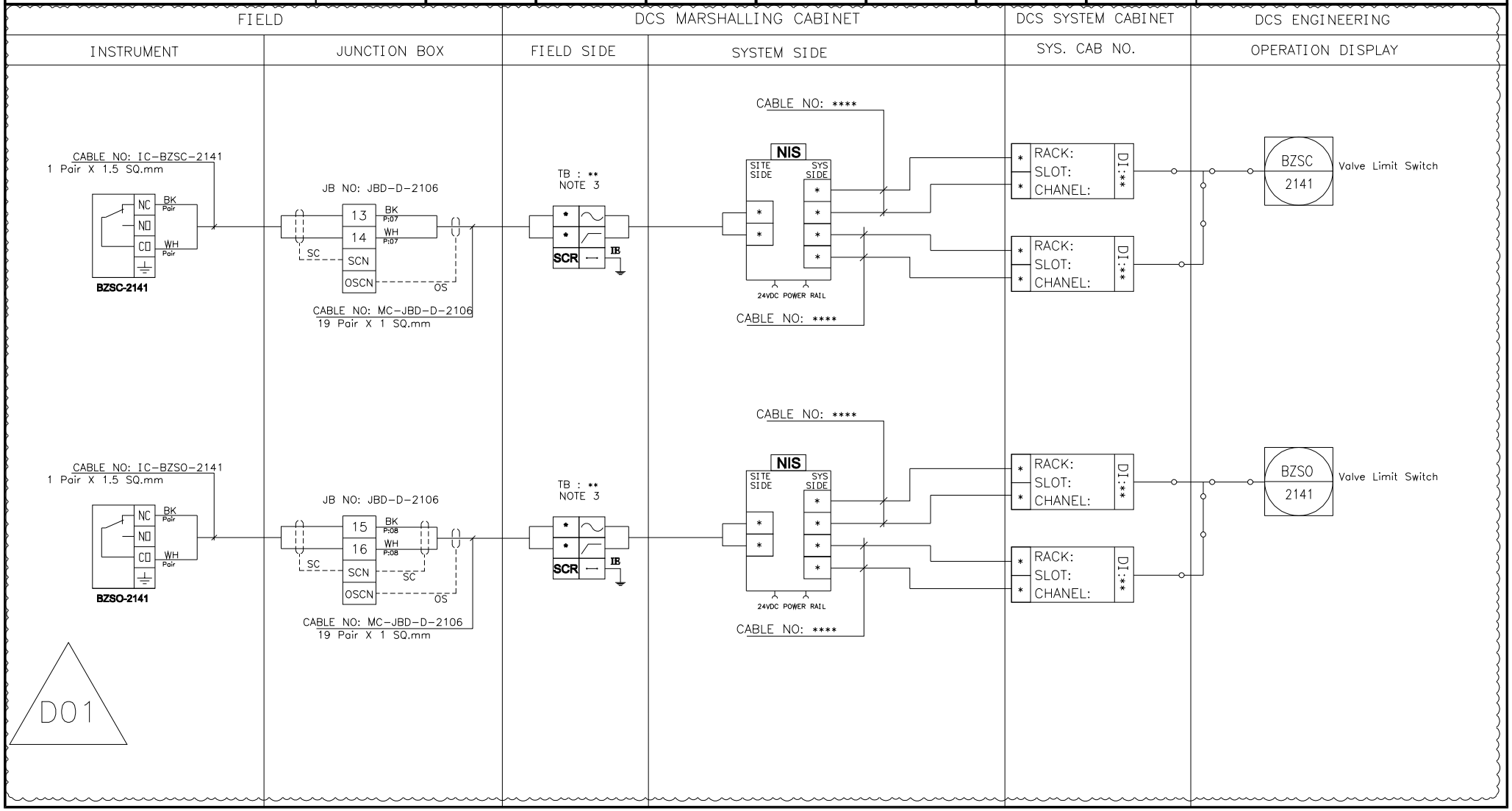

NISOC

پروژه نگهداشت و افزایش تولید میدان نفتی بینک سطح‌الارض

احداث ردیف تراکم گاز در ایستگاه جمع آوری بینک

PEDCO

HIRGAN ENERGY

شماره پیمان:

053-073-9184

Control System Loop Diagram

پروژه	بسته کاری	صادرکننده	تسهیلات	رشته	نوع مدرک	سریال	نسخه
BK	GCS	PEDCO	120	IN	DG	0005	D01

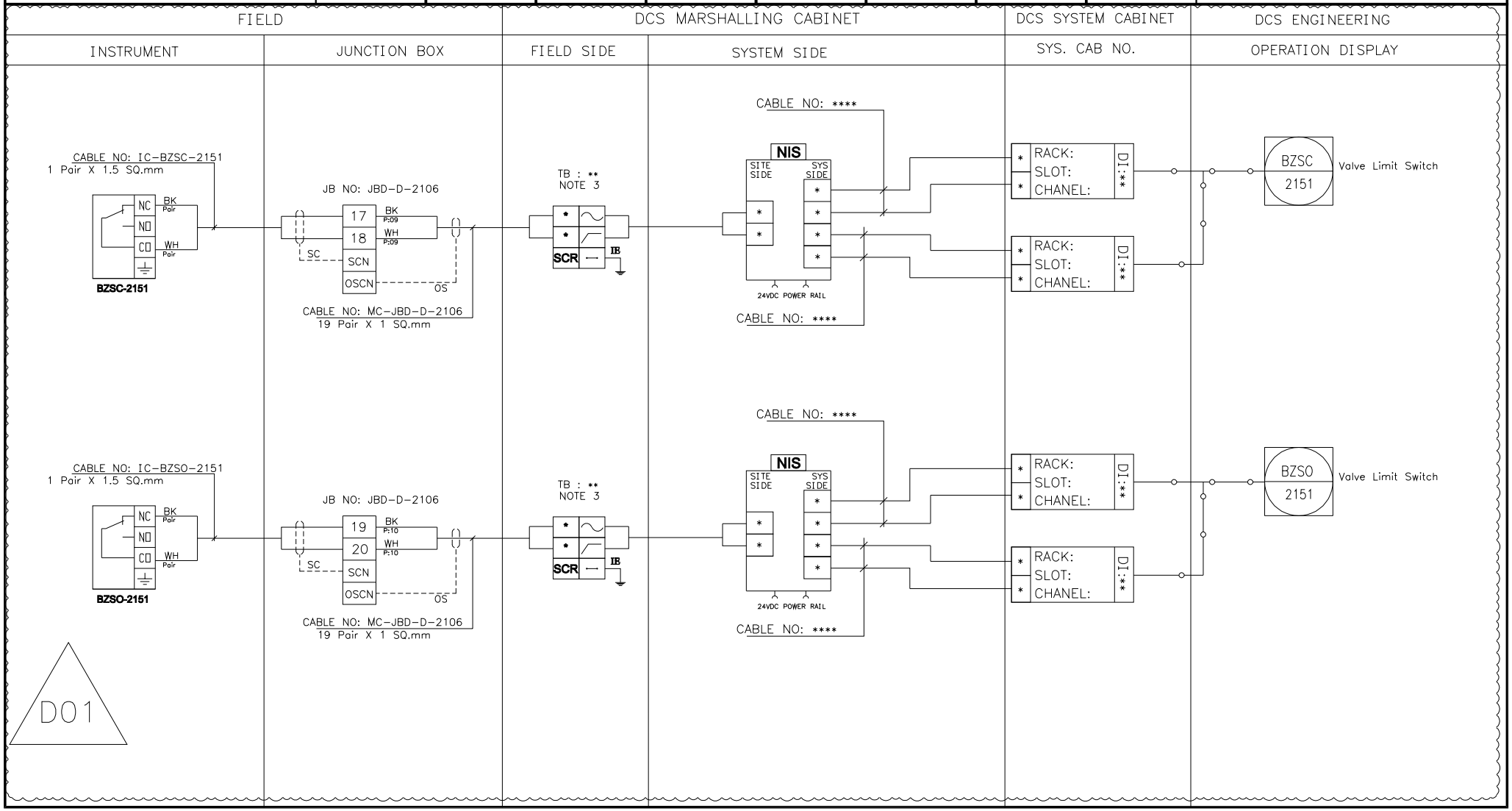

NISOC

پروژه نگهداشت و افزایش تولید میدان نفتی بینک سطح‌الارض

احداث ردیف تراکم گاز در ایستگاه جمع آوری بینک

PEDCO

HIRGAN ENERGY

شماره پیمان:

053-073-9184

Control System Loop Diagram

پروژه	بسته کاری	صادرکننده	تسهیلات	رشته	نوع مدرک	سریال	نسخه
BK	GCS	PEDCO	120	IN	DG	0005	D01

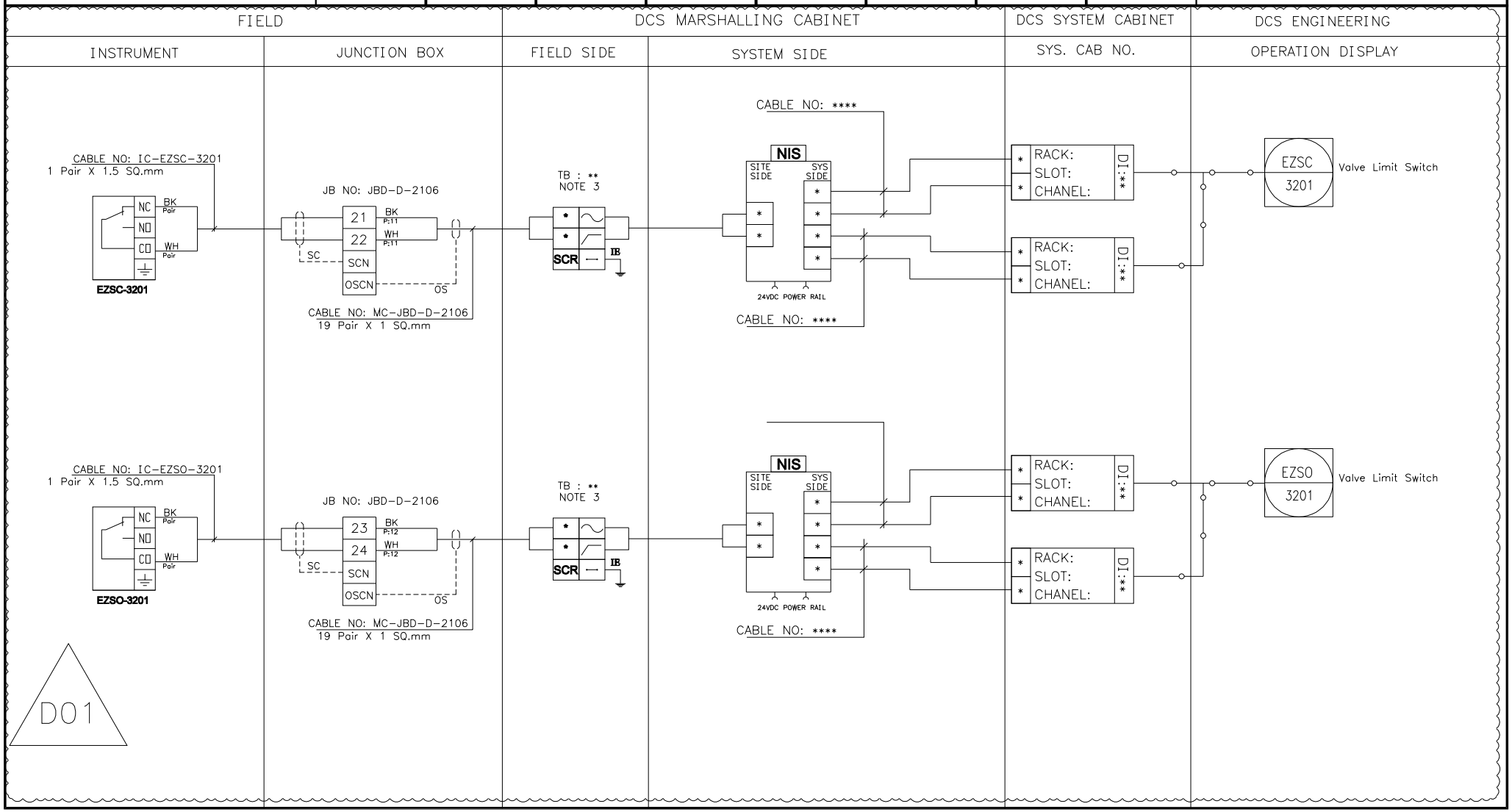

NISOC

پروژه نگهداشت و افزایش تولید میدان نفتی بینک
سطح‌الارض
احداث ردیف تراکم گاز در ایستگاه جمع آوری بینک

PEDCO

HIRGAN ENERGY

شماره پیمان:
053-073-9184

Control System Loop Diagram

پروژه	بسته کاری	صادرکننده	تسهیلات	رشته	نوع مدرک	سریال	نسخه
BK	GCS	PEDCO	120	IN	DG	0005	D01

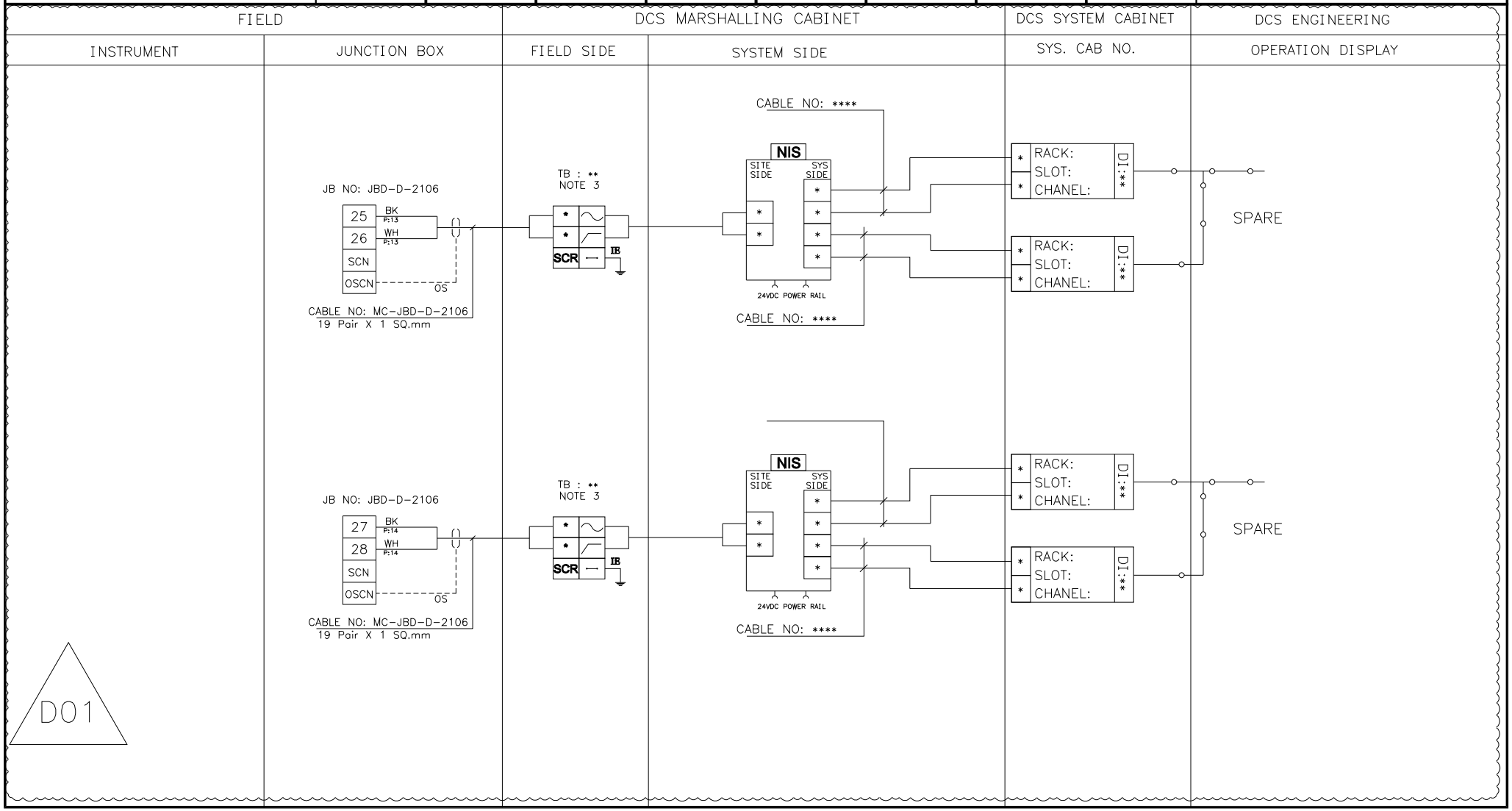

NISOC

پروژه نگهداشت و افزایش تولید میدان نفتی بینک
سطح‌الارض
احداث ردیف تراکم گاز در ایستگاه جمع آوری بینک

PEDCO

HIRGAN ENERGY

شماره پیمان:
053-073-9184

Control System Loop Diagram

پروژه	بسته کاری	صادرکننده	تسهیلات	رشته	نوع مدرک	سریال	نسخه
BK	GCS	PEDCO	120	IN	DG	0005	D01

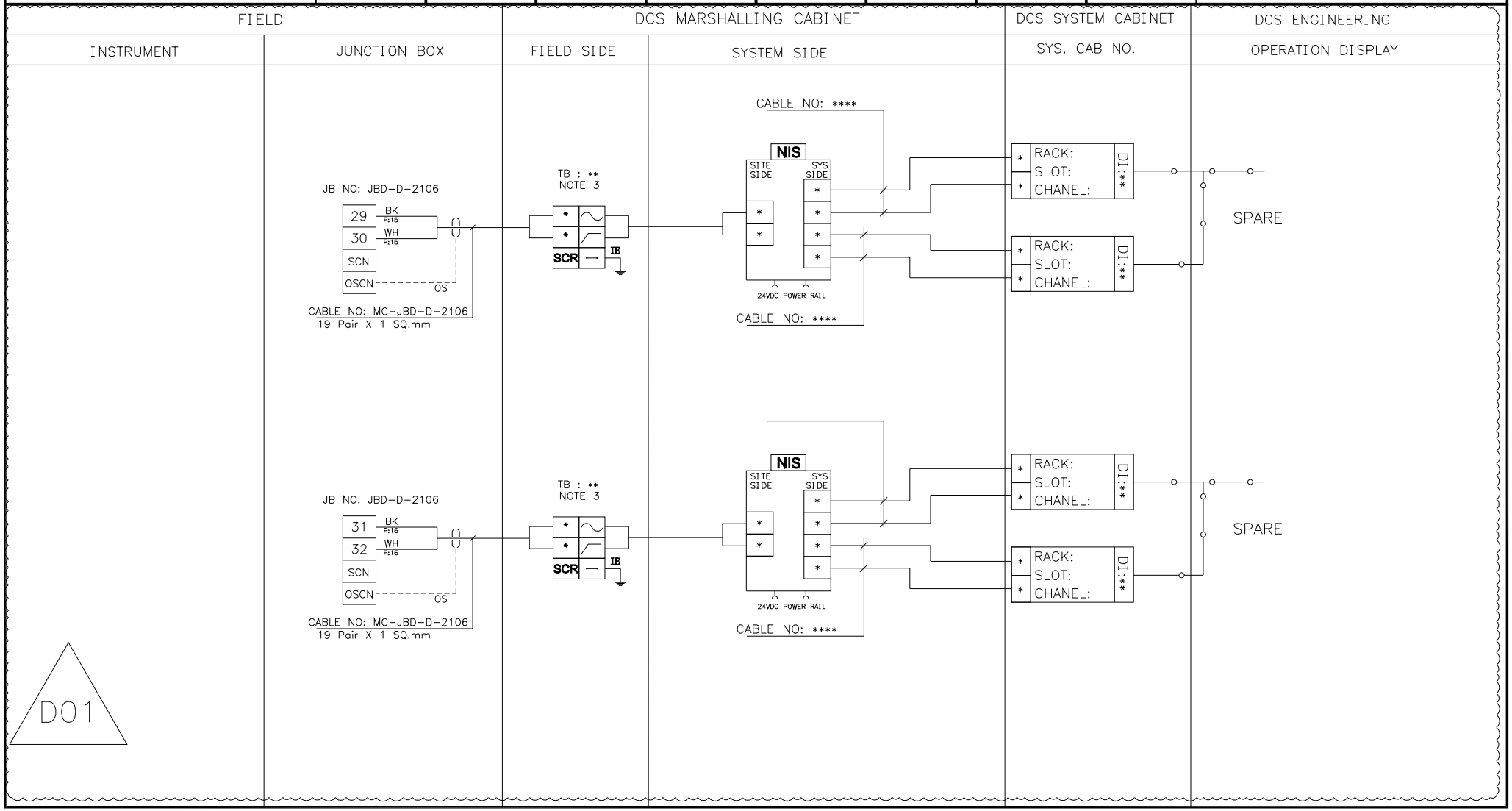

NISOC

پروژه نگهداشت و افزایش تولید میدان نفتی بینک
سطح‌الارض
احداث ردیف تراکم گاز در ایستگاه جمع آوری بینک

PEDCO

HIRGAN ENERGY

شماره پیمان:
053-073-9184

Control System Loop Diagram

پروژه	بسته کاری	صادرکننده	تسهیلات	رشته	نوع مدرک	سریال	نسخه
BK	GCS	PEDCO	120	IN	DG	0005	D01

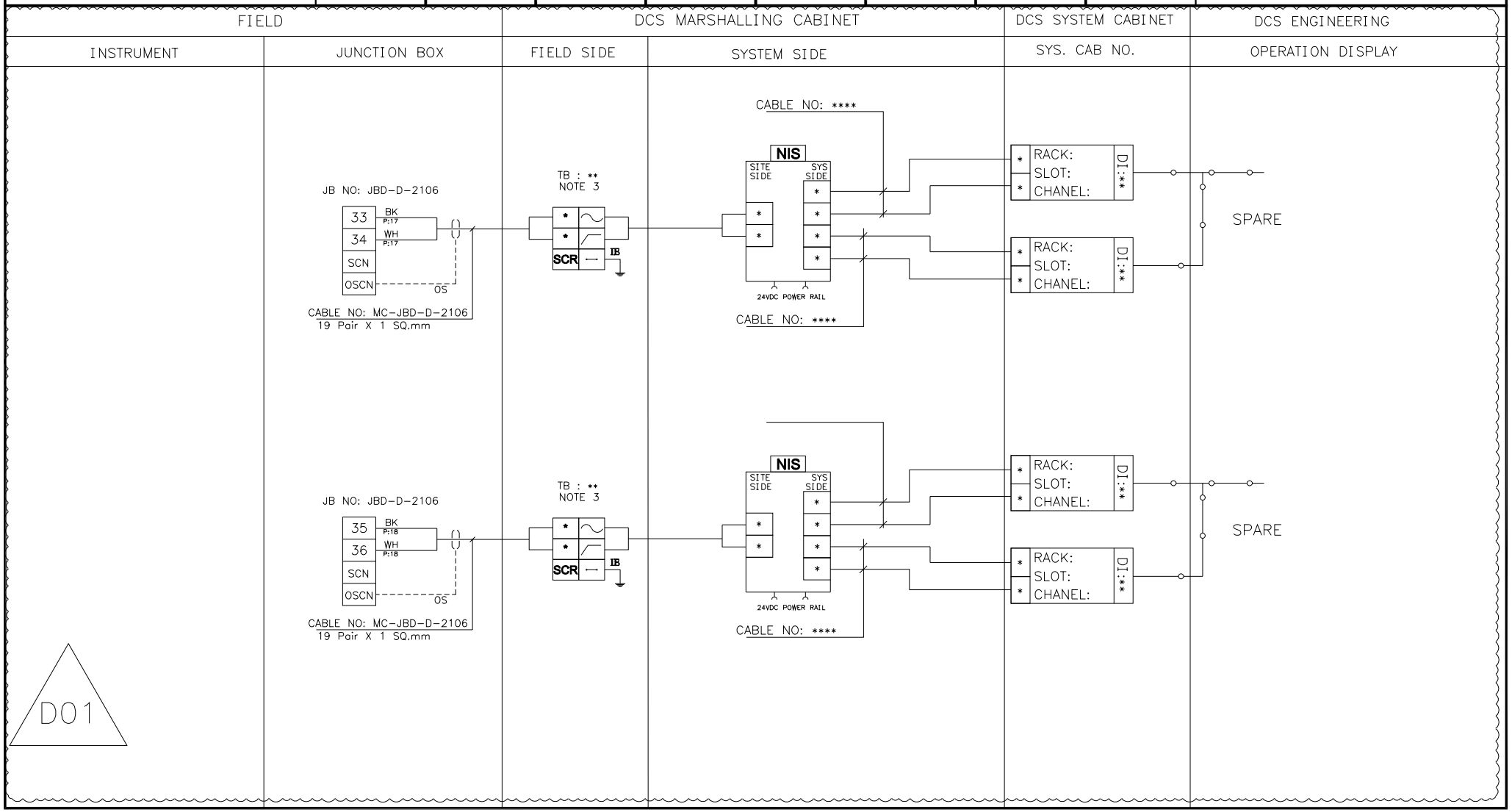

BLANK PAGE

D01

NISOC

پروژه نگهداشت و افزایش تولید میدان نفتی بینک
سطح‌الارض
احداث ردیف تراکم گاز در ایستگاه جمع آوری بینک

PEDCO

HIRGAN ENERGY

شماره پیمان:
053-073-9184

Control System Loop Diagram

پروژه	بسته کاری	صادرکننده	تسهیلات	رشته	نوع مدرک	سریال	نسخه
BK	GCS	PEDCO	120	IN	DG	0005	D01

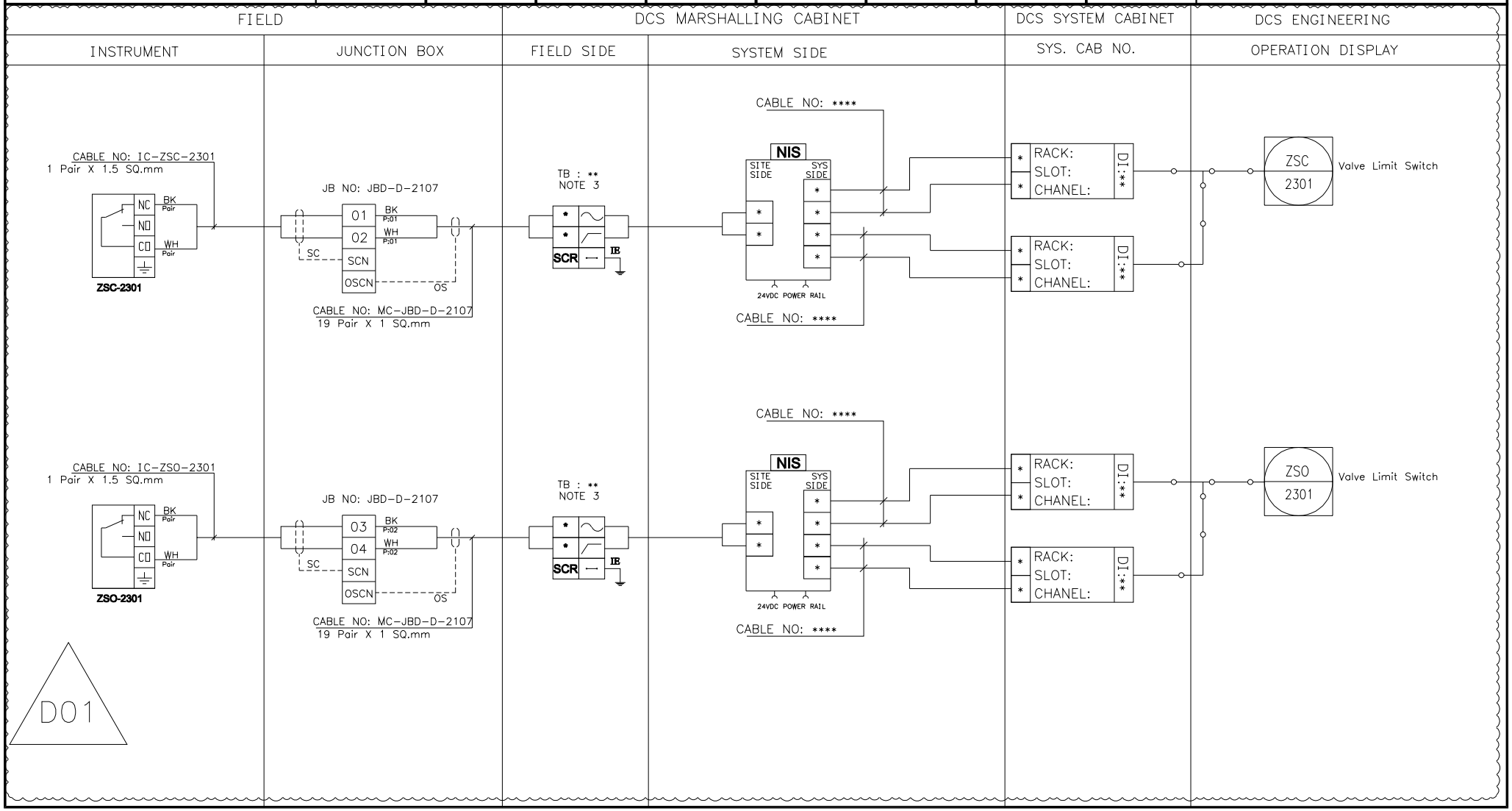

NISOC

پروژه نگهداشت و افزایش تولید میدان نفتی بینک سطح‌الارض

احداث ردیف تراکم گاز در ایستگاه جمع آوری بینک

PEDCO

HIRGAN ENERGY

شماره پیمان:

053-073-9184

Control System Loop Diagram

پروژه	بسته کاری	صادرکننده	تسهیلات	رشته	نوع مدرک	سریال	نسخه
BK	GCS	PEDCO	120	IN	DG	0005	D01

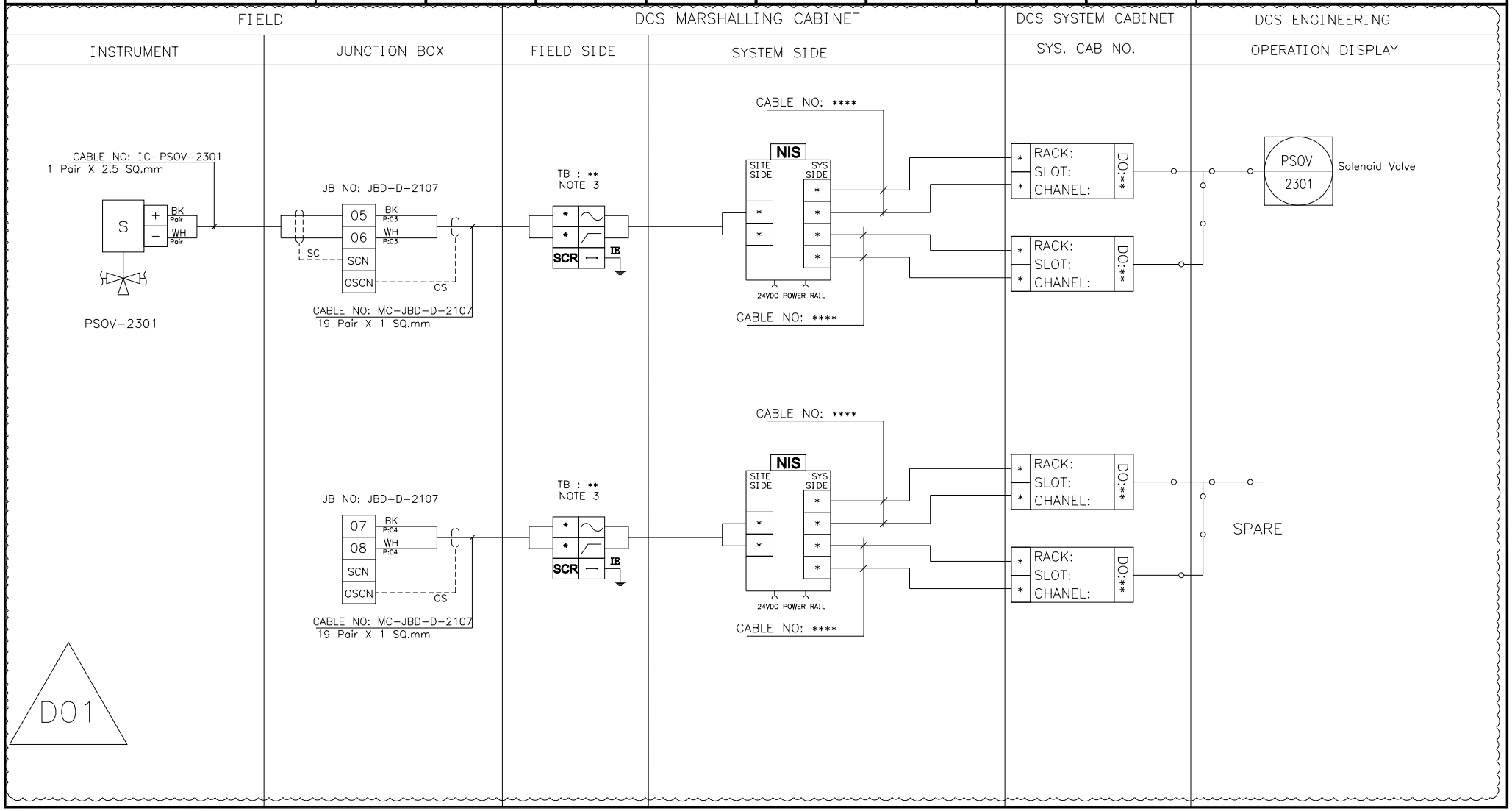

NISOC

پروژه نگهداشت و افزایش تولید میدان نفتی بینک سطح‌الارض

احداث ردیف تراکم گاز در ایستگاه جمع آوری بینک

PEDCO

HIRGAN ENERGY

شماره پیمان:

053-073-9184

Control System Loop Diagram

پروژه	بسته کاری	صادرکننده	تسهیلات	رشته	نوع مدرک	سریال	نسخه
BK	GCS	PEDCO	120	IN	DG	0005	D01

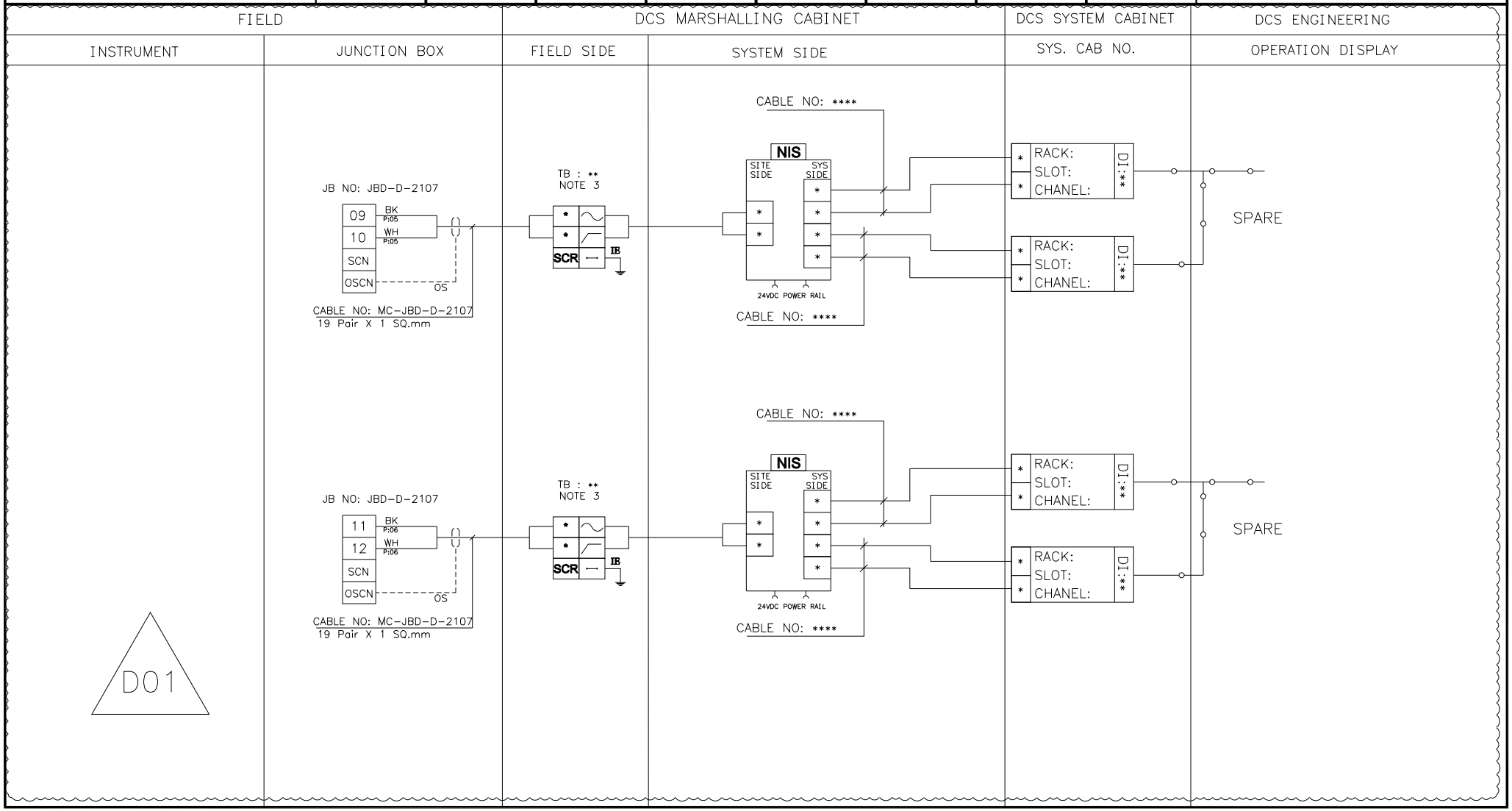

NISOC

پروژه نگهداشت و افزایش تولید میدان نفتی بینک
سطح‌الارض
احداث ردیف تراکم گاز در ایستگاه جمع آوری بینک

PEDCO

HIRGAN ENERGY

شماره پیمان:

053-073-9184

Control System Loop Diagram

پروژه	بسته کاری	صادرکننده	تسهیلات	رشته	نوع مدرک	سریال	نسخه
BK	GCS	PEDCO	120	IN	DG	0005	D01

FIELD		DCS MARSHALLING CABINET		DCS SYSTEM CABINET	DCS ENGINEERING
INSTRUMENT	JUNCTION BOX	FIELD SIDE	SYSTEM SIDE	SYS. CAB NO.	OPERATION DISPLAY

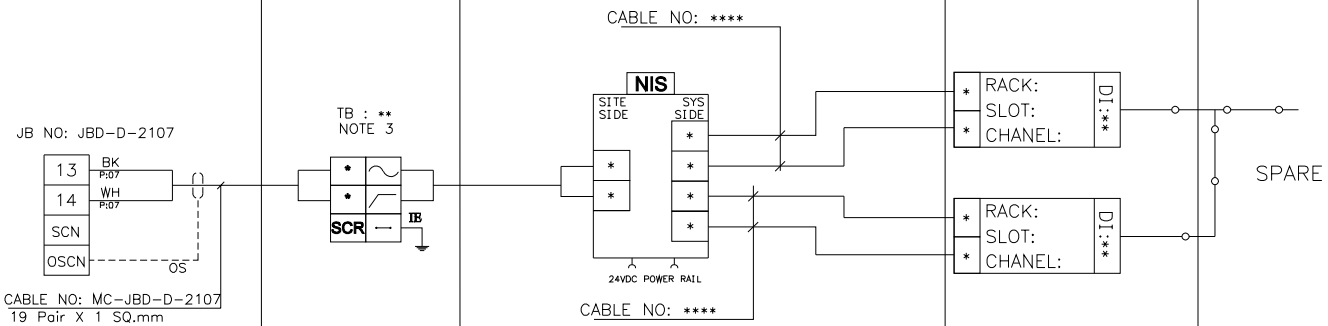

D01

NISOC

پروژه نگهداشت و افزایش تولید میدان نفتی بینک
سطح‌الارض
احداث ردیف تراکم گاز در ایستگاه جمع آوری بینک

PEDCO

HIRGAN ENERGY

شماره پیمان:
053-073-9184

Control System Loop Diagram

پروژه	بسته کاری	صادرکننده	تسهیلات	رشته	نوع مدرک	سریال	نسخه
BK	GCS	PEDCO	120	IN	DG	0005	D01

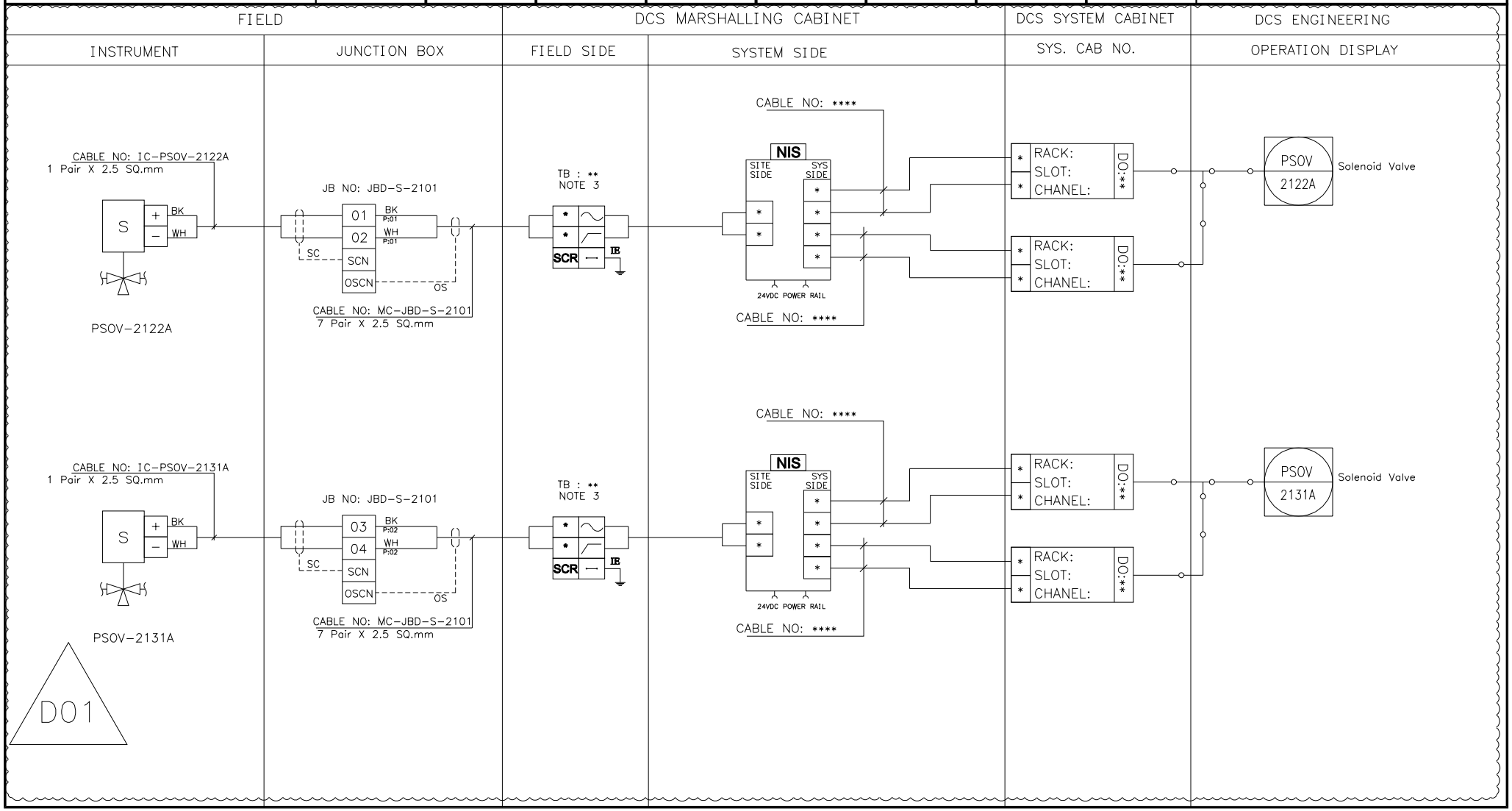

NISOC

پروژه نگهداشت و افزایش تولید میدان نفتی بینک
سطح‌الارض
احداث ردیف تراکم گاز در ایستگاه جمع آوری بینک

PEDCO

HIRGAN ENERGY

شماره پیمان:
053-073-9184

Control System Loop Diagram

پروژه	بسته کاری	صادرکننده	تسهیلات	رشته	نوع مدرک	سریال	نسخه
BK	GCS	PEDCO	120	IN	DG	0005	D01

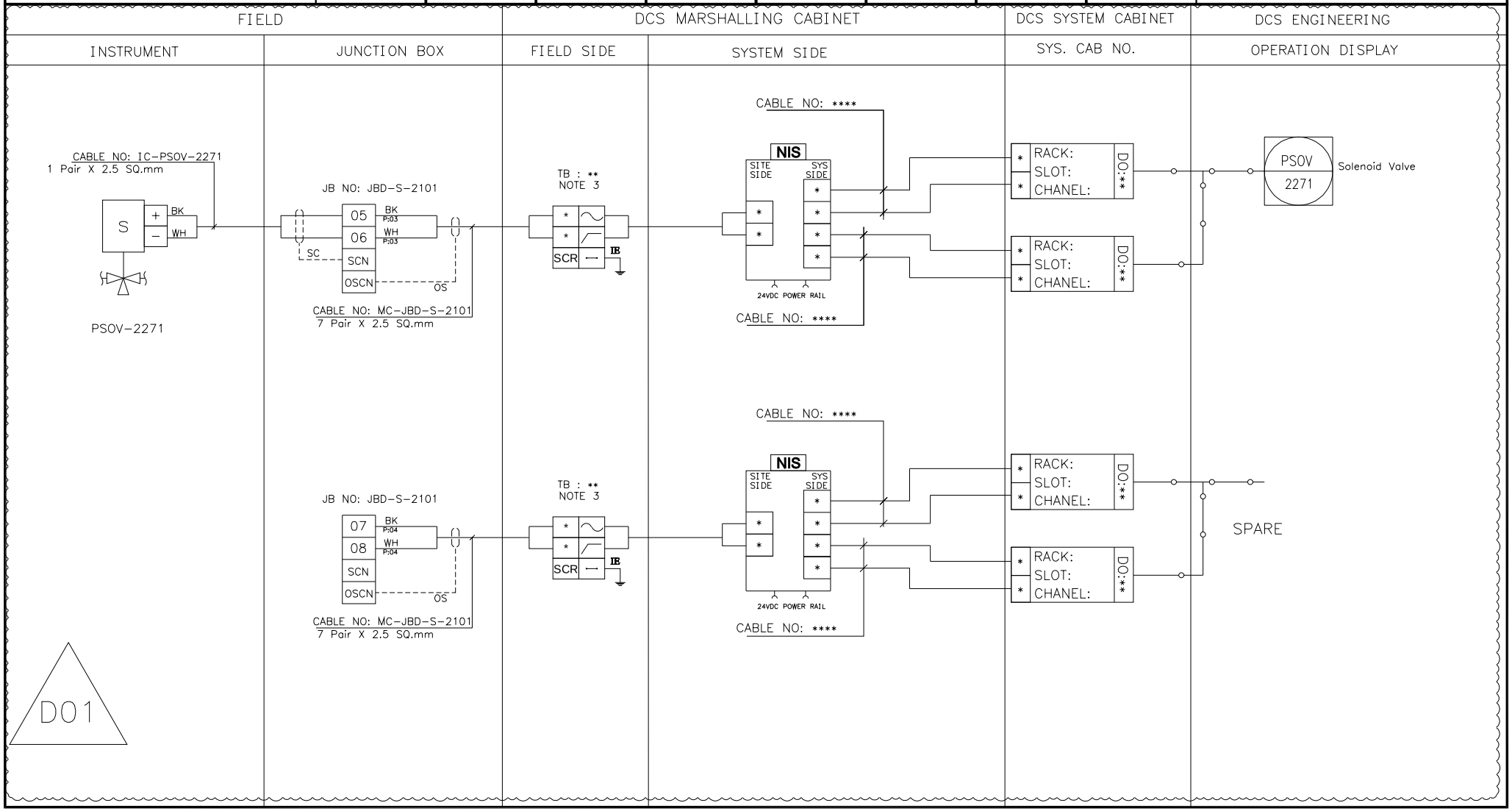

NISOC

پروژه نگهداشت و افزایش تولید میدان نفتی بینک
سطح‌الارض
احداث ردیف تراکم گاز در ایستگاه جمع آوری بینک

PEDCO

HIRGAN ENERGY

شماره پیمان:
053-073-9184

Control System Loop Diagram

پروژه	بسته کاری	صادرکننده	تسهیلات	رشته	نوع مدرک	سریال	نسخه
BK	GCS	PEDCO	120	IN	DG	0005	D01

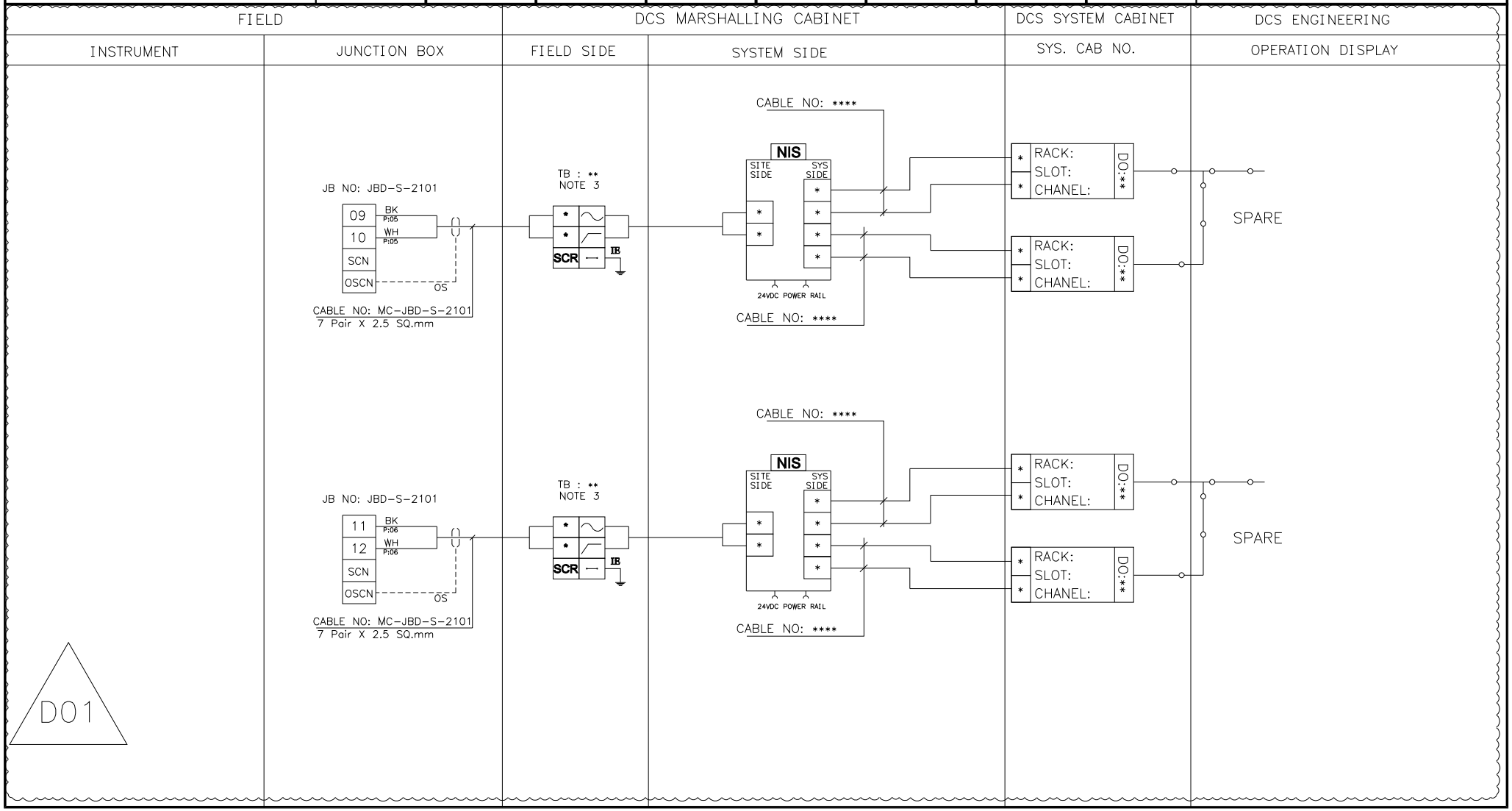

NISOC

پروژه نگهداشت و افزایش تولید میدان نفتی بینک
سطح‌الارض
احداث ردیف تراکم گاز در ایستگاه جمع آوری بینک

PEDCO

HIRGAN ENERGY

شماره پیمان:
053-073-9184

Control System Loop Diagram

پروژه	بسته کاری	صادرکننده	تسهیلات	رشته	نوع مدرک	سریال	نسخه
BK	GCS	PEDCO	120	IN	DG	0005	D01

FIELD		DCS MARSHALLING CABINET		DCS SYSTEM CABINET	DCS ENGINEERING
INSTRUMENT	JUNCTION BOX	FIELD SIDE	SYSTEM SIDE	SYS. CAB NO.	OPERATION DISPLAY

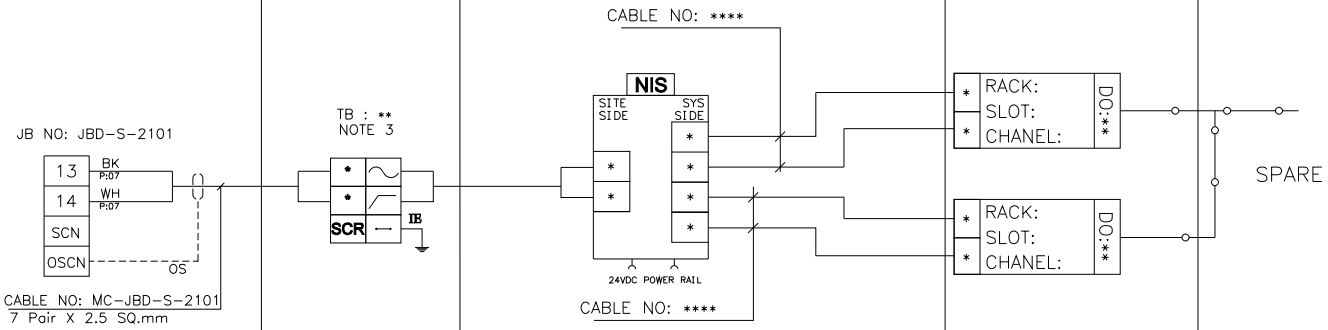

D01

NISOC

پروژه نگهداشت و افزایش تولید میدان نفتی بینک
سطح‌الارض
احداث ردیف تراکم گاز در ایستگاه جمع آوری بینک

PEDCO

HIRGAN ENERGY

شماره پیمان:
053-073-9184

Control System Loop Diagram

پروژه	بسته کاری	صادرکننده	تسهیلات	رشته	نوع مدرک	سریال	نسخه
BK	GCS	PEDCO	120	IN	DG	0005	D01

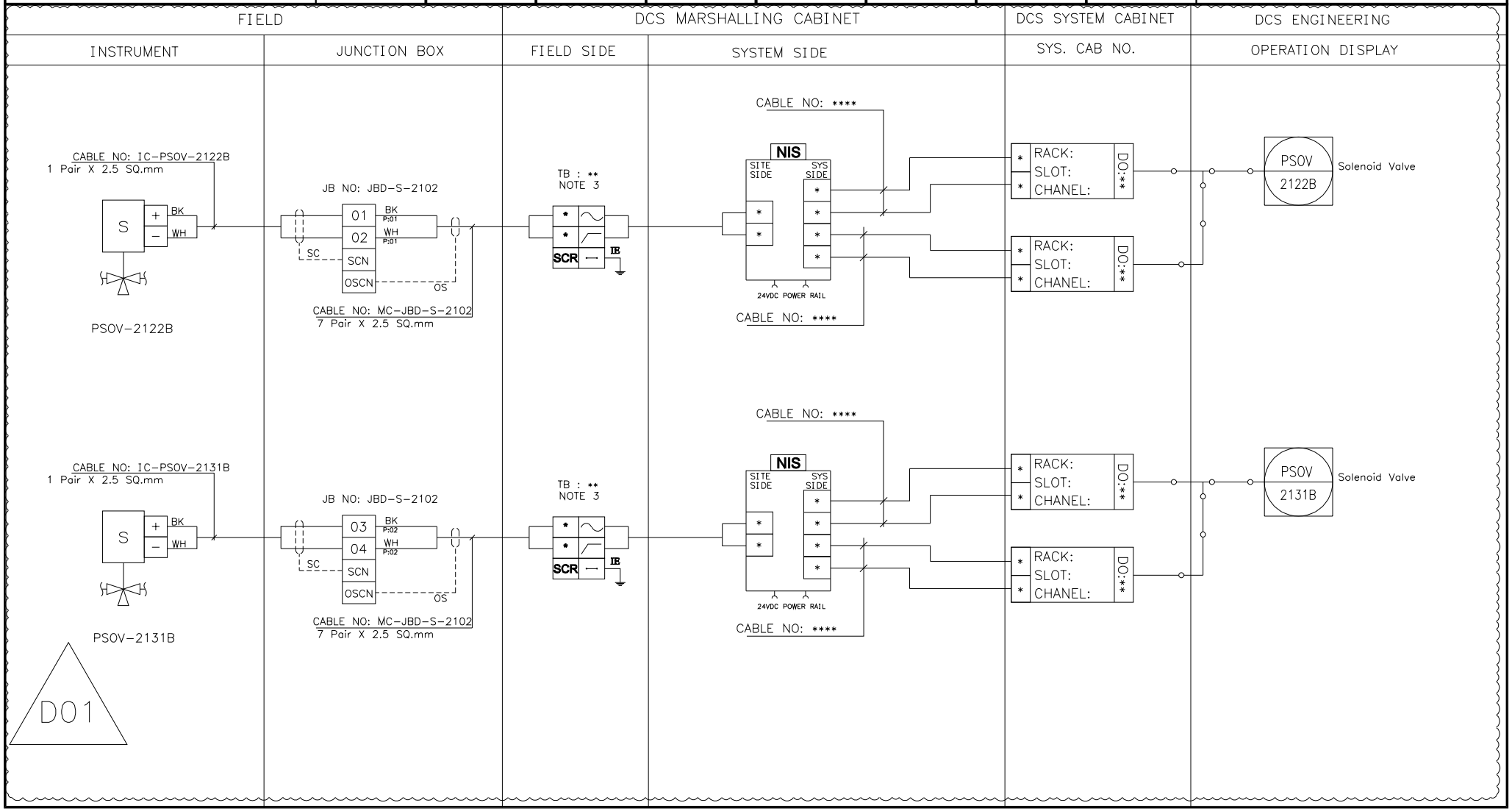

NISOC

پروژه نگهداشت و افزایش تولید میدان نفتی بینک
سطح‌الارض
احداث ردیف تراکم گاز در ایستگاه جمع آوری بینک

PEDCO

HIRGAN ENERGY

شماره پیمان:
053-073-9184

Control System Loop Diagram

پروژه	بسته کاری	صادرکننده	تسهیلات	رشته	نوع مدرک	سریال	نسخه
BK	GCS	PEDCO	120	IN	DG	0005	D01

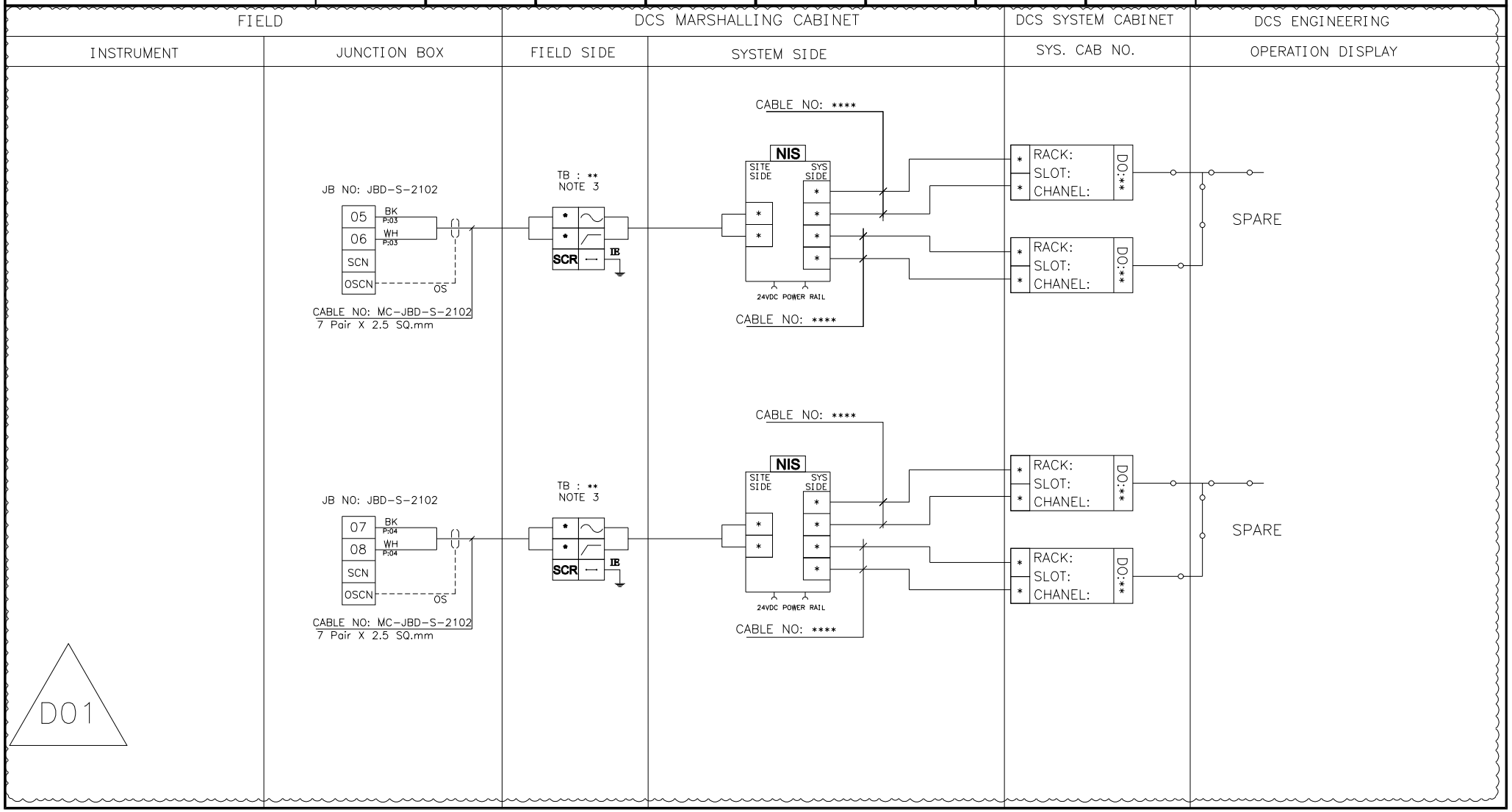

NISOC

پروژه نگهداشت و افزایش تولید میدان نفتی بینک
سطح‌الارض
احداث ردیف تراکم گاز در ایستگاه جمع آوری بینک

PEDCO

HIRGAN ENERGY

شماره پیمان:
053-073-9184

Control System Loop Diagram

پروژه	بسته کاری	صادرکننده	تسهیلات	رشته	نوع مدرک	سریال	نسخه
BK	GCS	PEDCO	120	IN	DG	0005	D01

FIELD		DCS MARSHALLING CABINET		DCS SYSTEM CABINET	DCS ENGINEERING
INSTRUMENT	JUNCTION BOX	FIELD SIDE	SYSTEM SIDE	SYS. CAB NO.	OPERATION DISPLAY

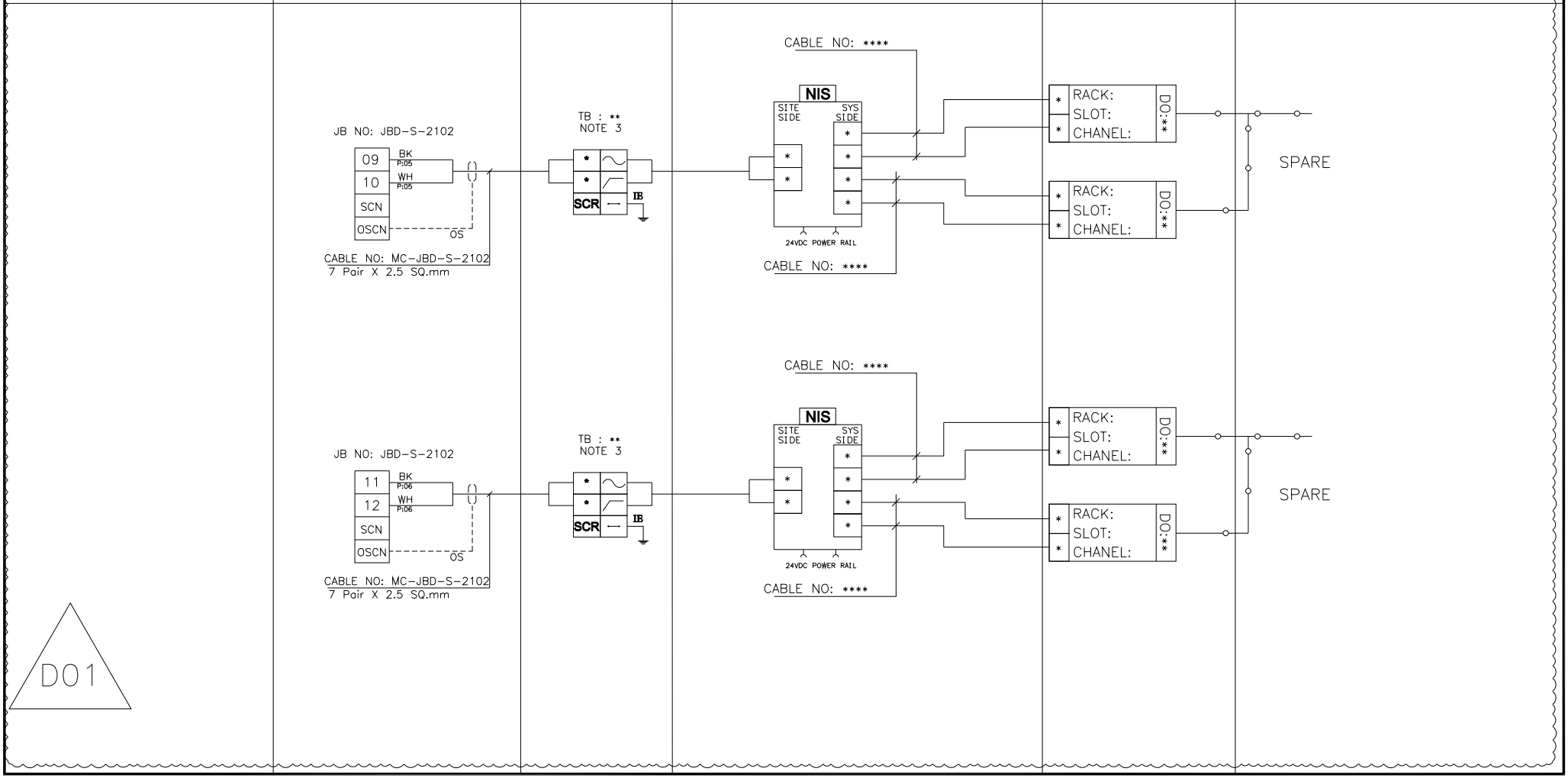

NISOC

پروژه نگهداشت و افزایش تولید میدان نفتی بینک
سطح‌الارض
احداث ردیف تراکم گاز در ایستگاه جمع آوری بینک

PEDCO

HIRGAN ENERGY

شماره پیمان:
053-073-9184

Control System Loop Diagram

پروژه	بسته کاری	صادرکننده	تسهیلات	رشته	نوع مدرک	سریال	نسخه
BK	GCS	PEDCO	120	IN	DG	0005	D01

FIELD		DCS MARSHALLING CABINET		DCS SYSTEM CABINET	DCS ENGINEERING
INSTRUMENT	JUNCTION BOX	FIELD SIDE	SYSTEM SIDE	SYS. CAB NO.	OPERATION DISPLAY

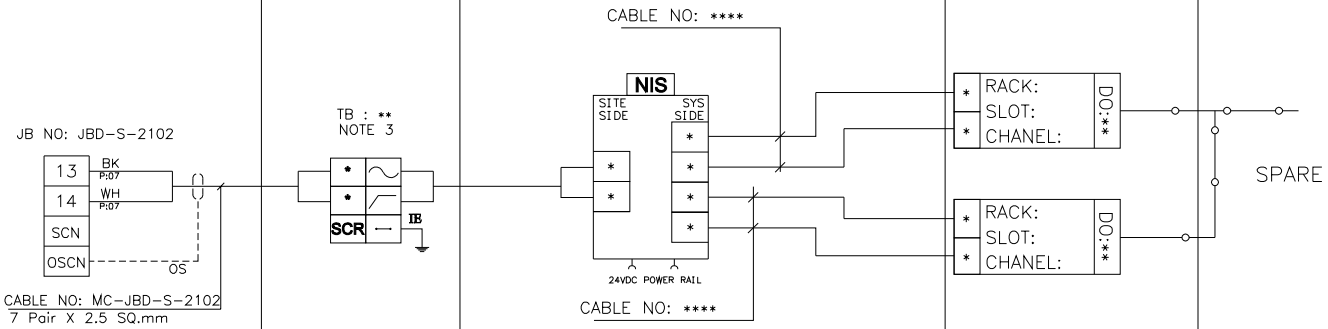

D01

NISOC

پروژه نگهداشت و افزایش تولید میدان نفتی بینک
سطح‌الارض
احداث ردیف تراکم گاز در ایستگاه جمع آوری بینک

PEDCO

HIRGAN ENERGY

شماره پیمان:
053-073-9184

Control System Loop Diagram

پروژه	بسته کاری	صادرکننده	تسهیلات	رشته	نوع مدرک	سریال	نسخه
BK	GCS	PEDCO	120	IN	DG	0005	D01

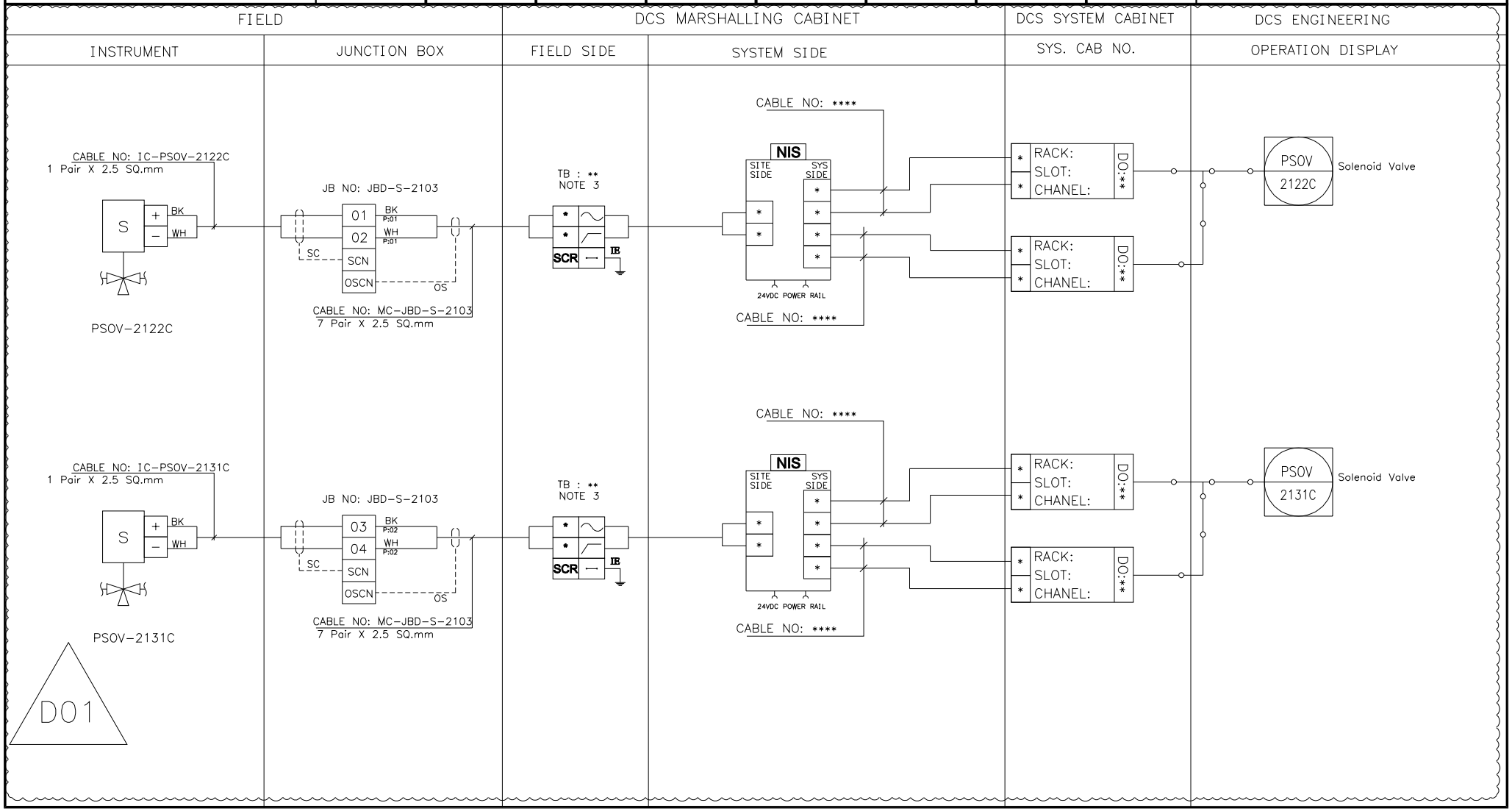

NISOC

پروژه نگهداشت و افزایش تولید میدان نفتی بینک سطح‌الارض

احداث ردیف تراکم گاز در ایستگاه جمع آوری بینک

PEDCO

HIRGAN ENERGY

شماره پیمان:

053-073-9184

Control System Loop Diagram

پروژه	بسته کاری	صادرکننده	تسهیلات	رشته	نوع مدرک	سریال	نسخه
BK	GCS	PEDCO	120	IN	DG	0005	D01

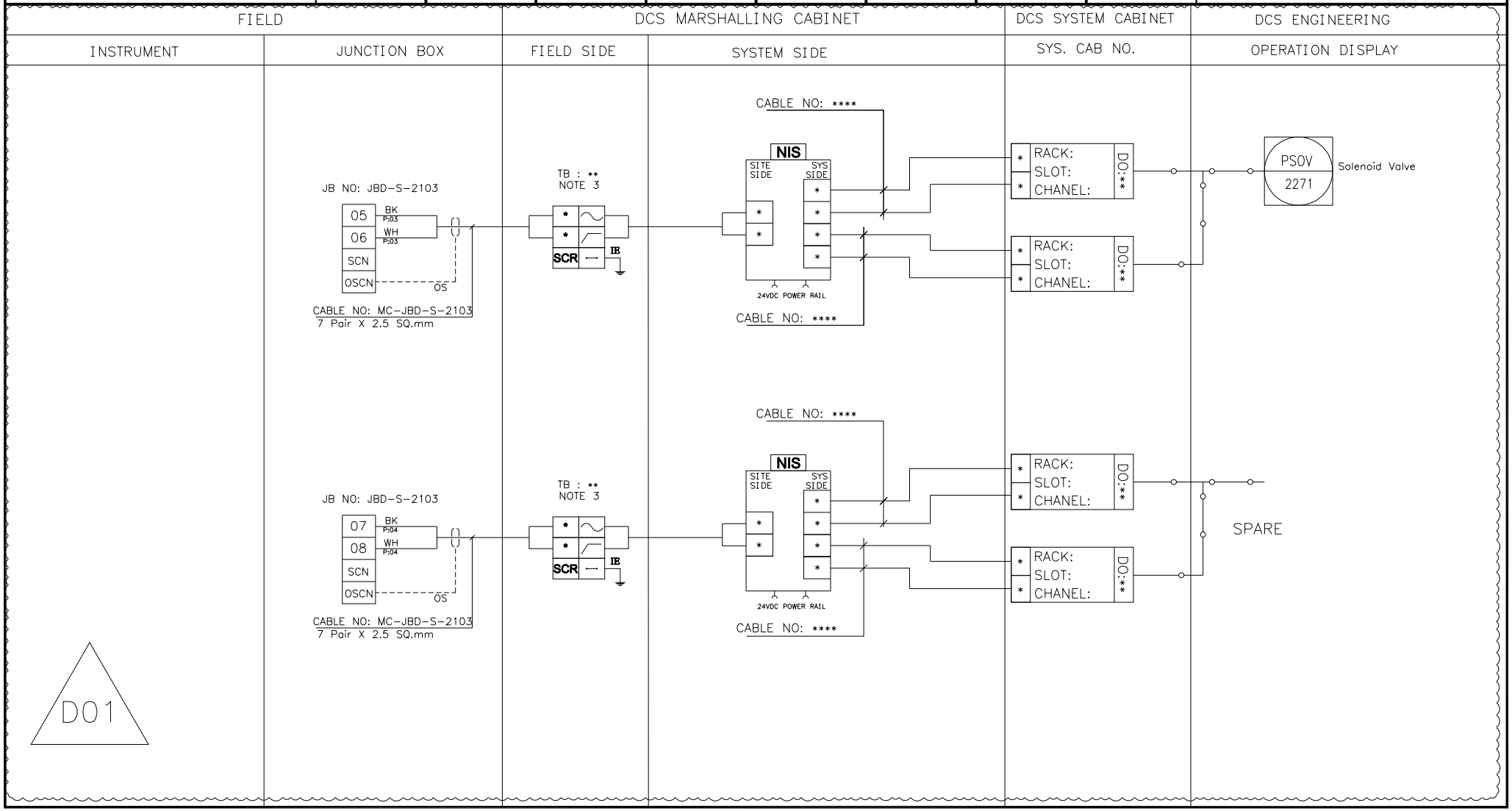

NISOC

پروژه نگهداشت و افزایش تولید میدان نفتی بینک سطح‌الارض

احداث ردیف تراکم گاز در ایستگاه جمع آوری بینک

PEDCO

HIRGAN ENERGY

شماره پیمان:

053-073-9184

Control System Loop Diagram

پروژه	بسته کاری	صادرکننده	تسهیلات	رشته	نوع مدرک	سریال	نسخه
BK	GCS	PEDCO	120	IN	DG	0005	D01

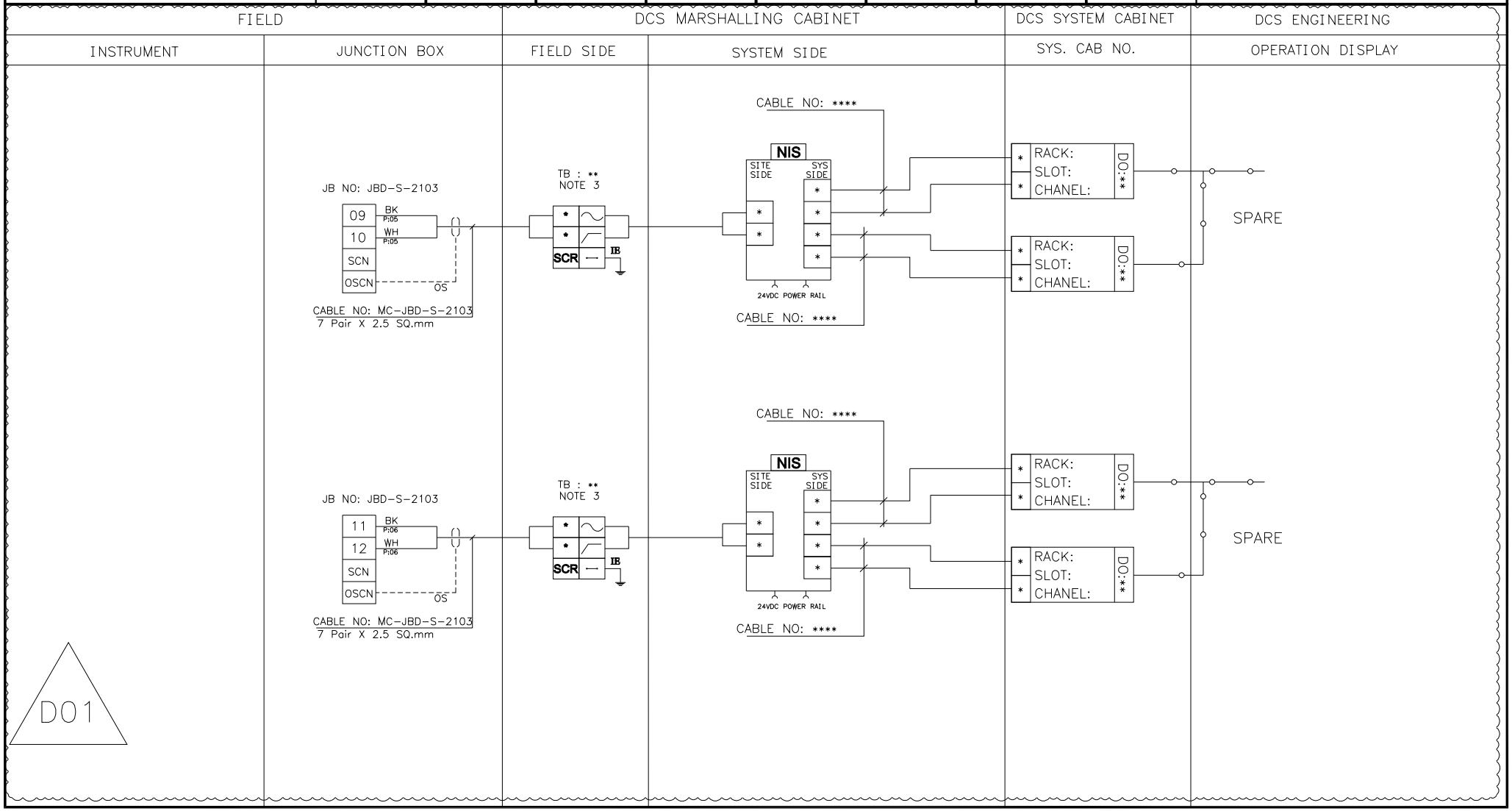

NISOC

پروژه نگهداشت و افزایش تولید میدان نفتی بینک
سطح‌الارض
احداث ردیف تراکم گاز در ایستگاه جمع آوری بینک

PEDCO

HIRGAN ENERGY

شماره پیمان:
053-073-9184

Control System Loop Diagram

پروژه	بسته کاری	صادرکننده	تسهیلات	رشته	نوع مدرک	سریال	نسخه
BK	GCS	PEDCO	120	IN	DG	0005	D01

FIELD		DCS MARSHALLING CABINET		DCS SYSTEM CABINET	DCS ENGINEERING
INSTRUMENT	JUNCTION BOX	FIELD SIDE	SYSTEM SIDE	SYS. CAB NO.	OPERATION DISPLAY

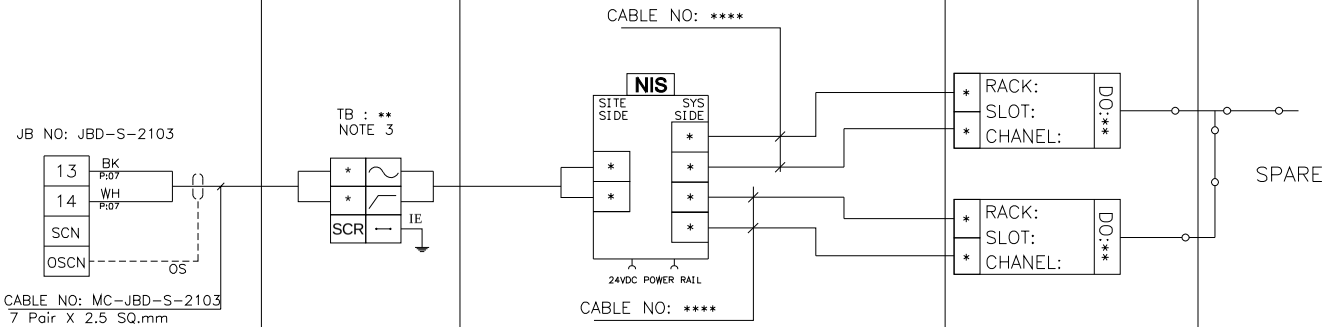

D01

NISOC

پروژه نگهداشت و افزایش تولید میدان نفتی بینک
سطح‌الارض
احداث ردیف تراکم گاز در ایستگاه جمع آوری بینک

PEDCO

HIRGAN ENERGY

شماره پیمان:
053-073-9184

Control System Loop Diagram

پروژه	بسته کاری	صادرکننده	تسهیلات	رشته	نوع مدرک	سریال	نسخه
BK	GCS	PEDCO	120	IN	DG	0005	D01

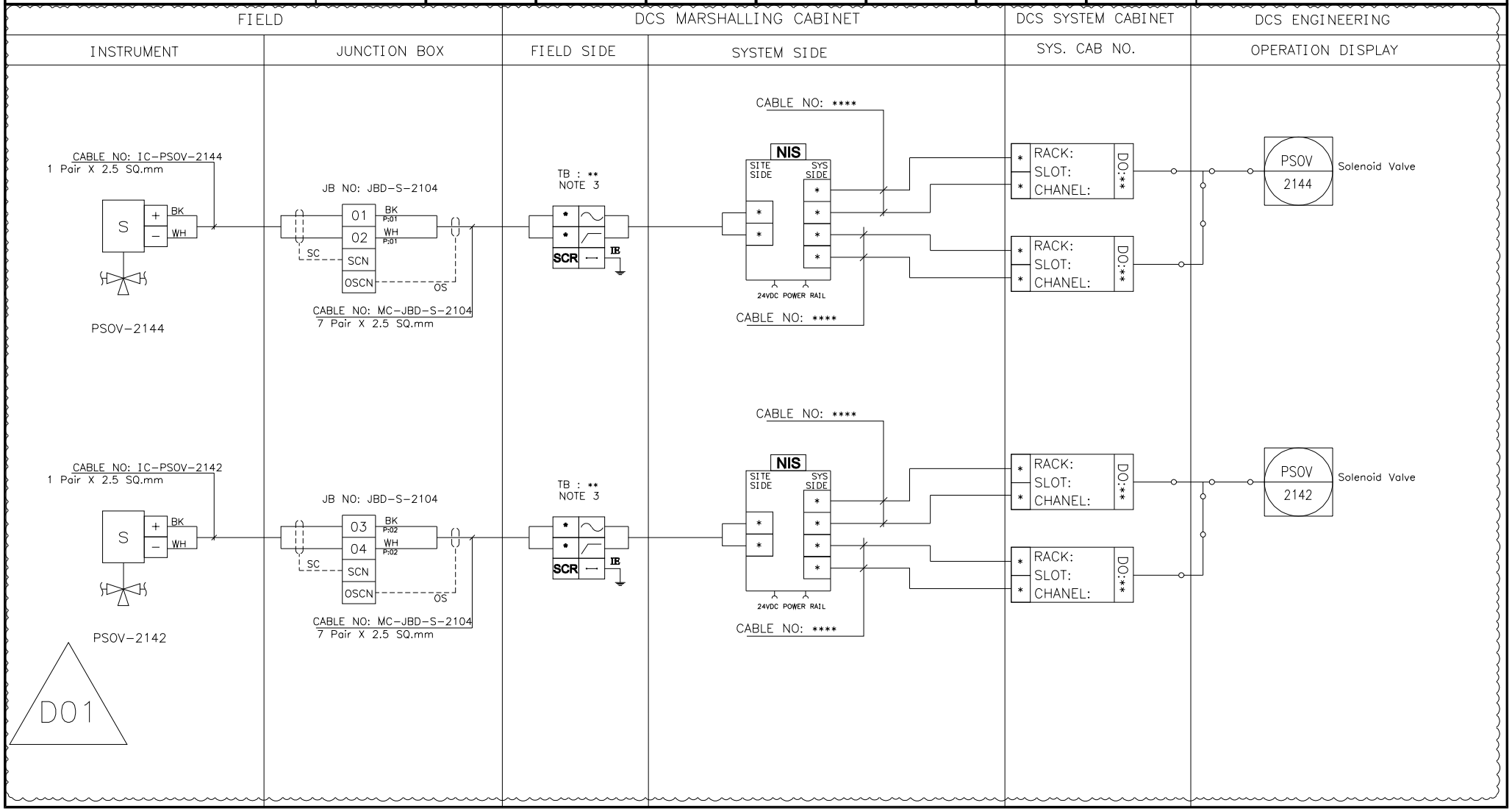

NISOC

پروژه نگهداشت و افزایش تولید میدان نفتی بینک
سطح‌الارض
احداث ردیف تراکم گاز در ایستگاه جمع آوری بینک

PEDCO

HIRGAN ENERGY

شماره پیمان:
053-073-9184

Control System Loop Diagram

پروژه	بسته کاری	صادرکننده	تسهیلات	رشته	نوع مدرک	سریال	نسخه
BK	GCS	PEDCO	120	IN	DG	0005	D01

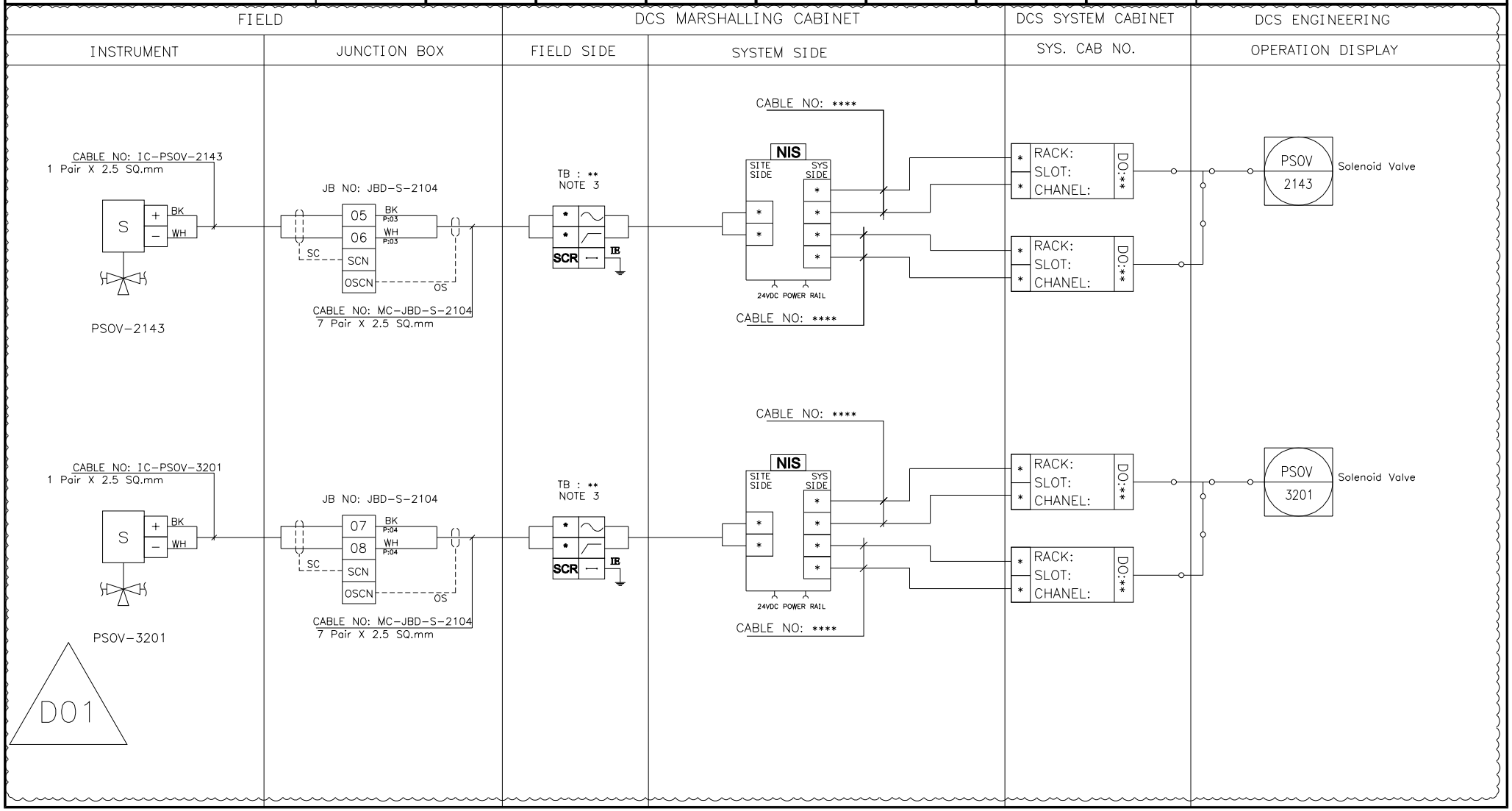

NISOC

پروژه نگهداشت و افزایش تولید میدان نفتی بینک
سطح‌الارض
احداث ردیف تراکم گاز در ایستگاه جمع آوری بینک

PEDCO

HIRGAN ENERGY

شماره پیمان:
053-073-9184

Control System Loop Diagram

پروژه	بسته کاری	صادرکننده	تسهیلات	رشته	نوع مدرک	سریال	نسخه
BK	GCS	PEDCO	120	IN	DG	0005	D01

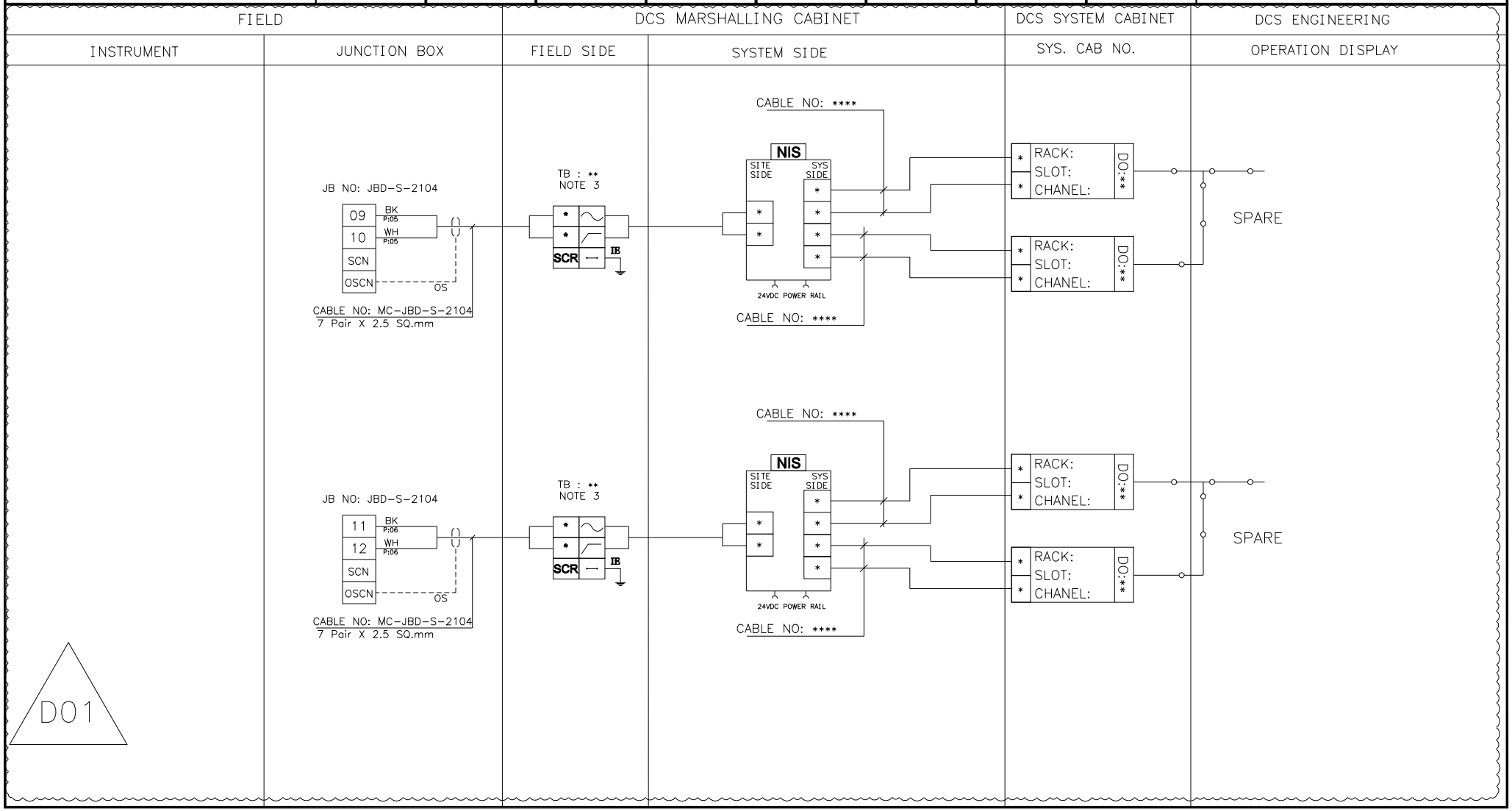

NISOC

پروژه نگهداشت و افزایش تولید میدان نفتی بینک
سطح‌الارض
احداث ردیف تراکم گاز در ایستگاه جمع آوری بینک

PEDCO

HIRGAN ENERGY

شماره پیمان:
053-073-9184

Control System Loop Diagram

پروژه	بسته کاری	صادرکننده	تسهیلات	رشته	نوع مدرک	سریال	نسخه
BK	GCS	PEDCO	120	IN	DG	0005	D01

FIELD		DCS MARSHALLING CABINET		DCS SYSTEM CABINET	DCS ENGINEERING
INSTRUMENT	JUNCTION BOX	FIELD SIDE	SYSTEM SIDE	SYS. CAB NO.	OPERATION DISPLAY

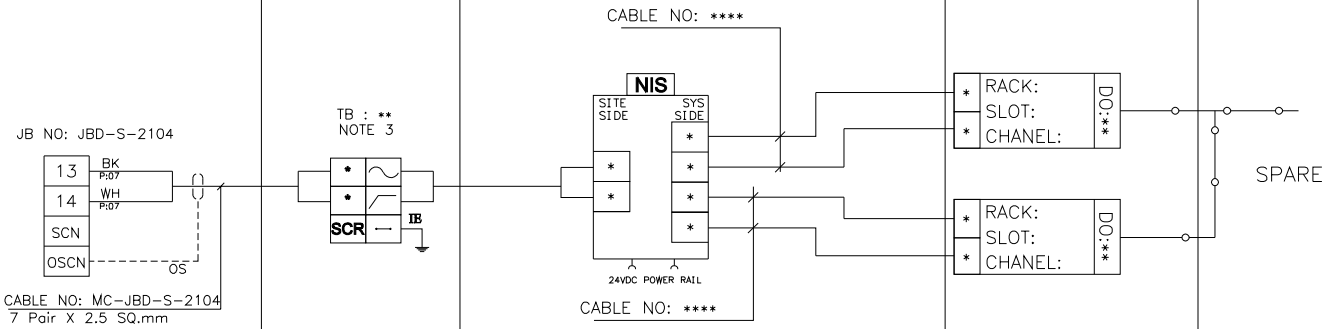

D01

NISOC

پروژه نگهداشت و افزایش تولید میدان نفتی بینک
سطح‌الارض
احداث ردیف تراکم گاز در ایستگاه جمع آوری بینک

PEDCO

HIRGAN ENERGY

شماره پیمان:
053-073-9184

Control System Loop Diagram

پروژه	بسته کاری	صادرکننده	تسهیلات	رشته	نوع مدرک	سریال	نسخه
BK	GCS	PEDCO	120	IN	DG	0005	D01

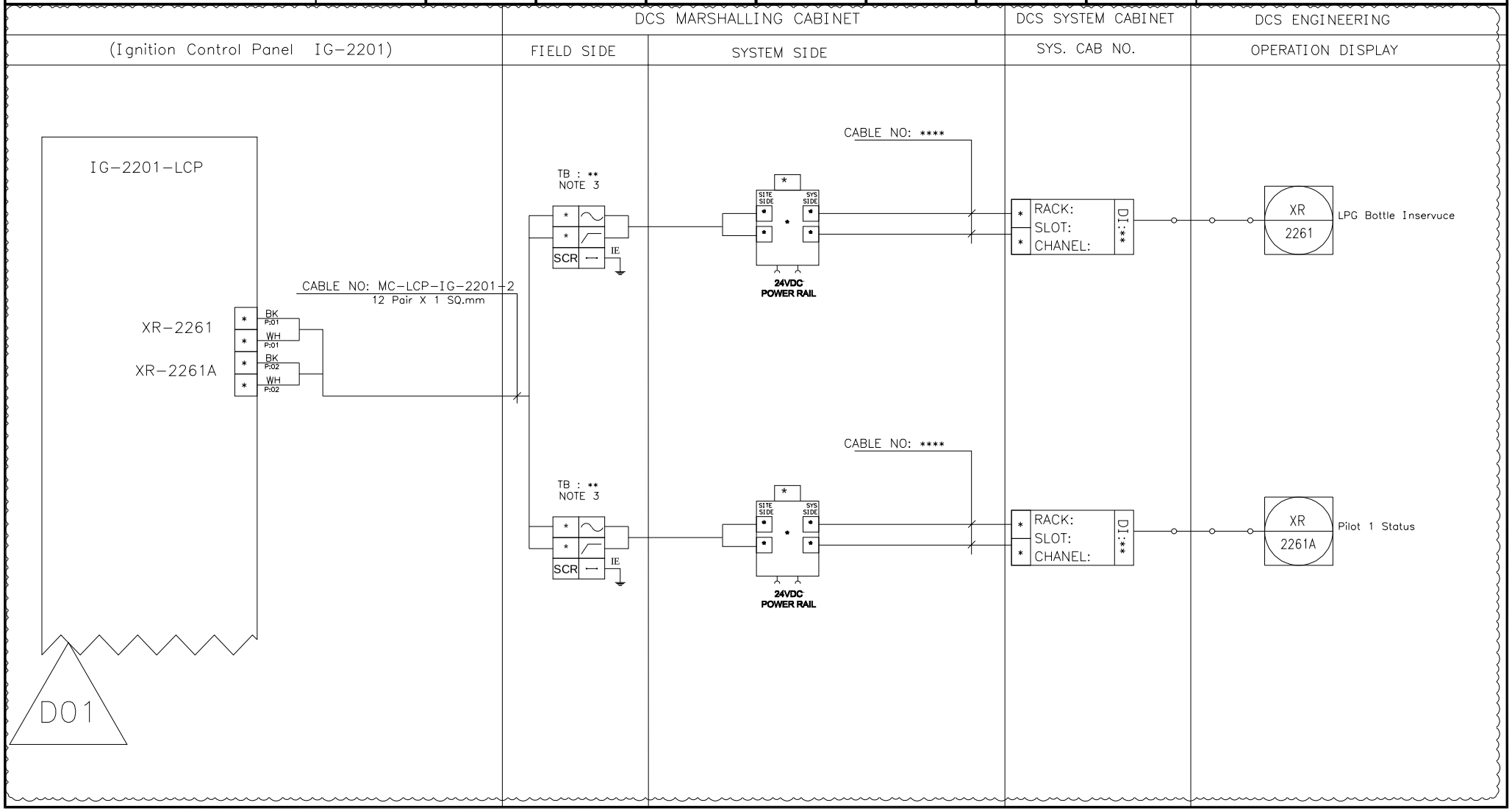

NISOC

پروژه نگهداشت و افزایش تولید میدان نفتی بینک
سطح‌الارض
احداث ردیف تراکم گاز در ایستگاه جمع آوری بینک

PEDCO

HIRGAN ENERGY

شماره پیمان:
053-073-9184

Control System Loop Diagram

پروژه	بسته کاری	صادرکننده	تسهیلات	رشته	نوع مدرک	سریال	نسخه
BK	GCS	PEDCO	120	IN	DG	0005	D01

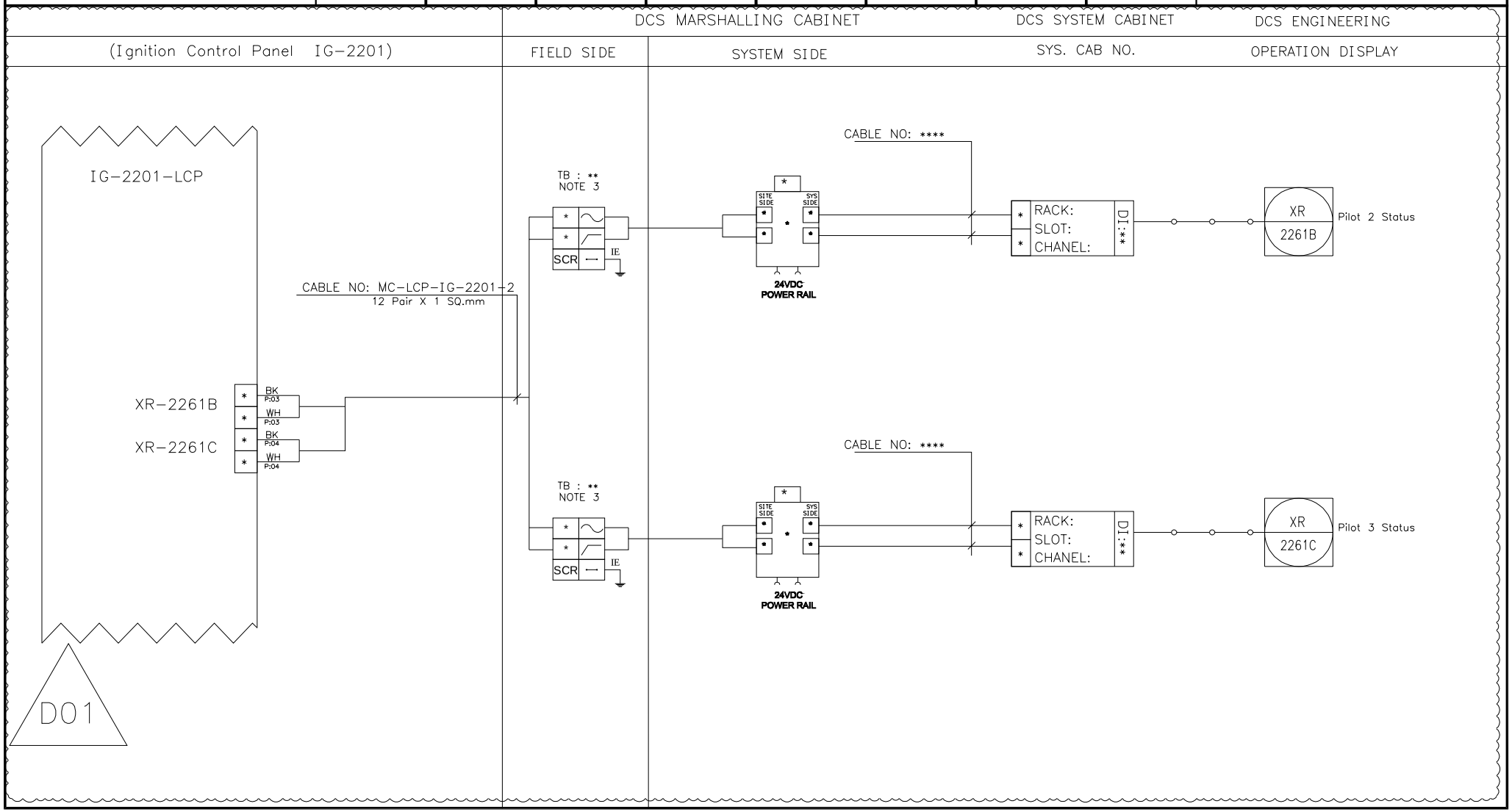

NISOC

پروژه نگهداشت و افزایش تولید میدان نفتی بینک
سطح‌الارض
احداث ردیف تراکم گاز در ایستگاه جمع آوری بینک

PEDCO

HIRGAN ENERGY

شماره پیمان:
053-073-9184

Control System Loop Diagram

پروژه	بسته کاری	صادرکننده	تسهیلات	رشته	نوع مدرک	سریال	نسخه
BK	GCS	PEDCO	120	IN	DG	0005	D01

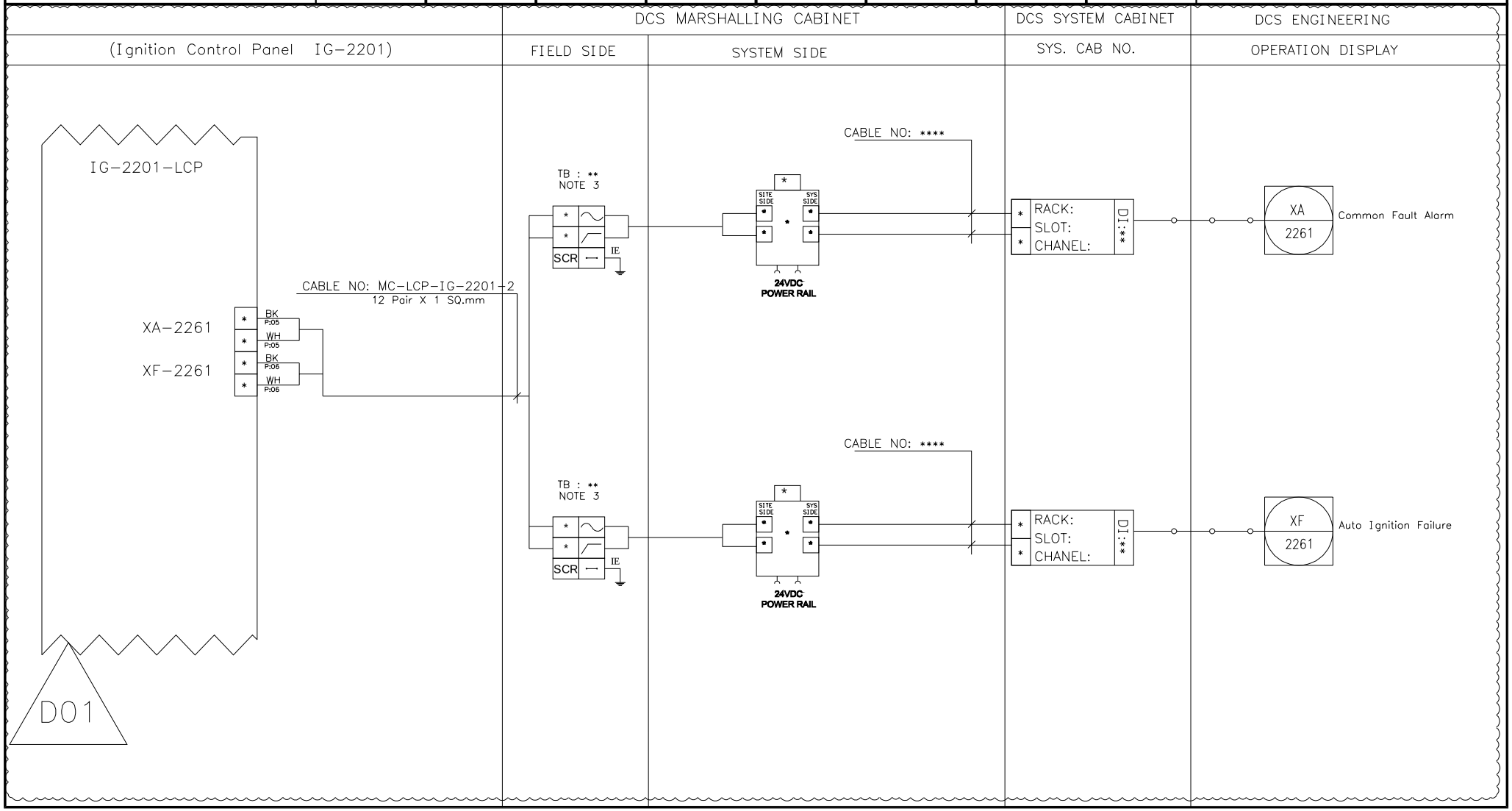

NISOC

پروژه نگهداشت و افزایش تولید میدان نفتی بینک
سطح‌الارض
احداث ردیف تراکم گاز در ایستگاه جمع آوری بینک

PEDCO

HIRGAN ENERGY

شماره پیمان:
053-073-9184

Control System Loop Diagram

پروژه	بسته کاری	صادرکننده	تسهیلات	رشته	نوع مدرک	سریال	نسخه
BK	GCS	PEDCO	120	IN	DG	0005	D01

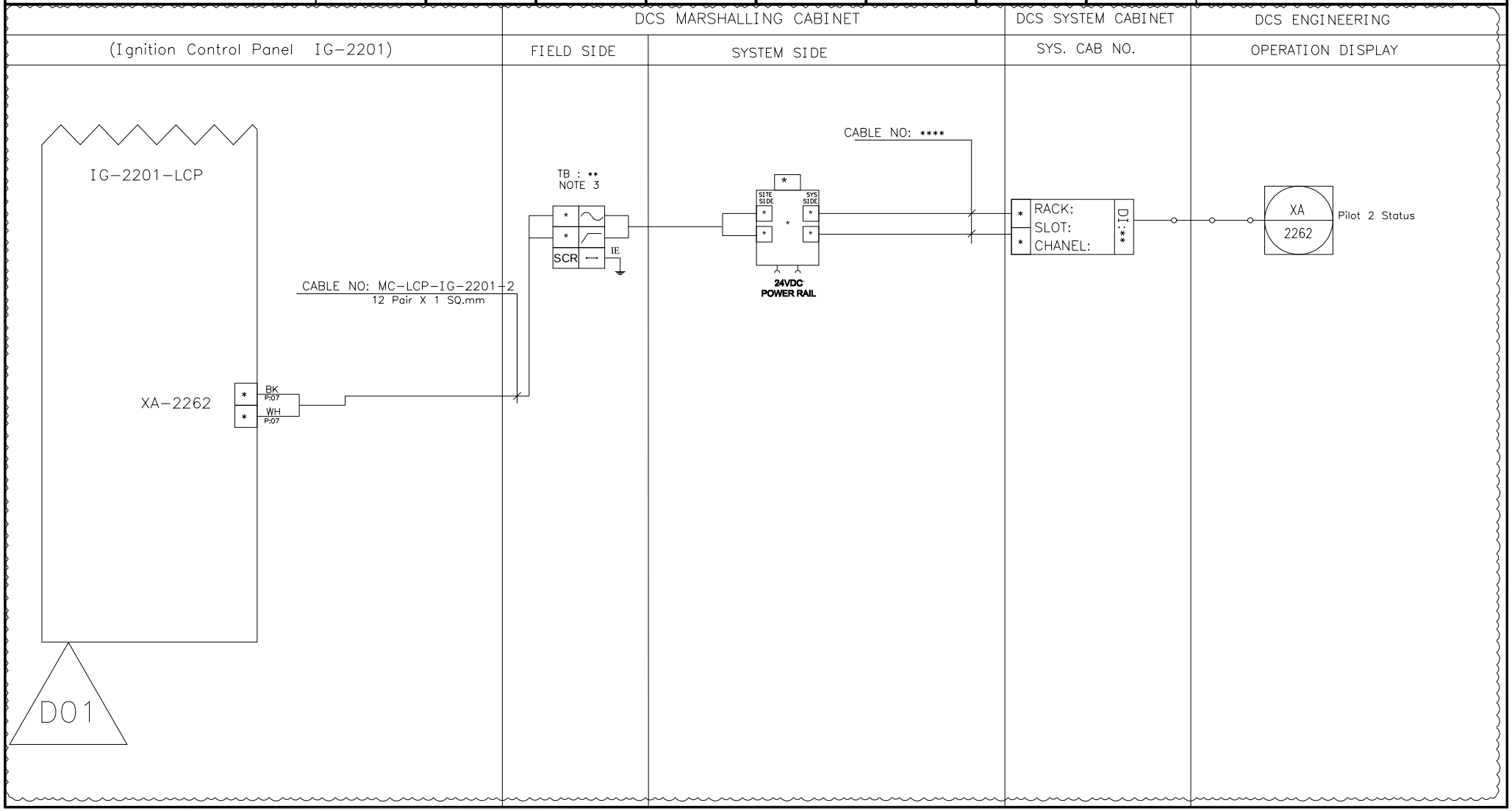

NISOC

پروژه نگهداشت و افزایش تولید میدان نفتی بینک
سطح‌الارض
احداث ردیف تراکم گاز در ایستگاه جمع آوری بینک

PEDCO

HIRGAN ENERGY

شماره پیمان:
053-073-9184

Control System Loop Diagram

پروژه	بسته کاری	صادرکننده	تسهیلات	رشته	نوع مدرک	سریال	نسخه
BK	GCS	PEDCO	120	IN	DG	0005	D01

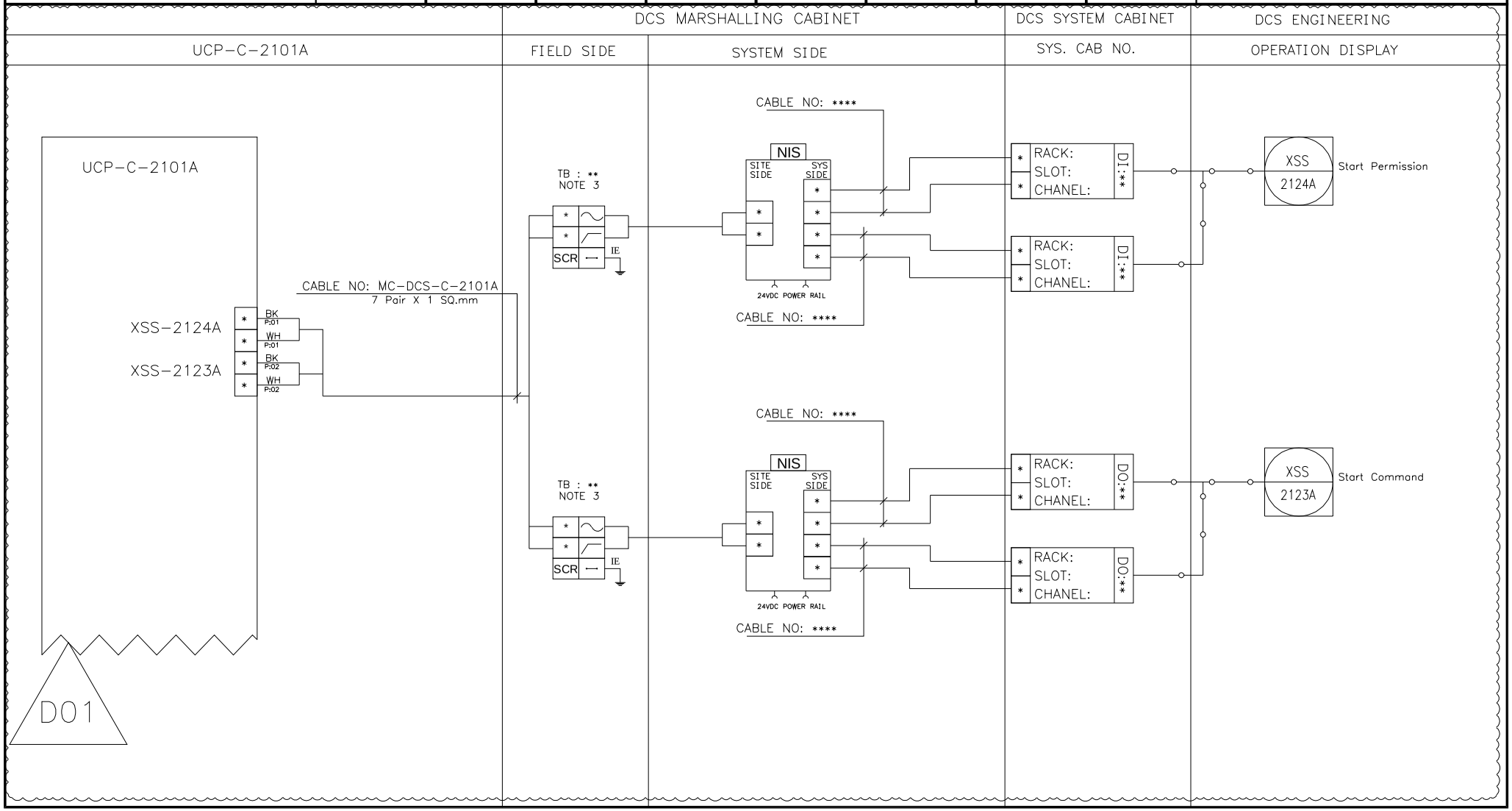

NISOC

پروژه نگهداشت و افزایش تولید میدان نفتی بینک
سطح‌الارض
احداث ردیف تراکم گاز در ایستگاه جمع آوری بینک

PEDCO

HIRGAN ENERGY

شماره پیمان:
053-073-9184

Control System Loop Diagram

پروژه	بسته کاری	صادرکننده	تسهیلات	رشته	نوع مدرک	سریال	نسخه
BK	GCS	PEDCO	120	IN	DG	0005	D01

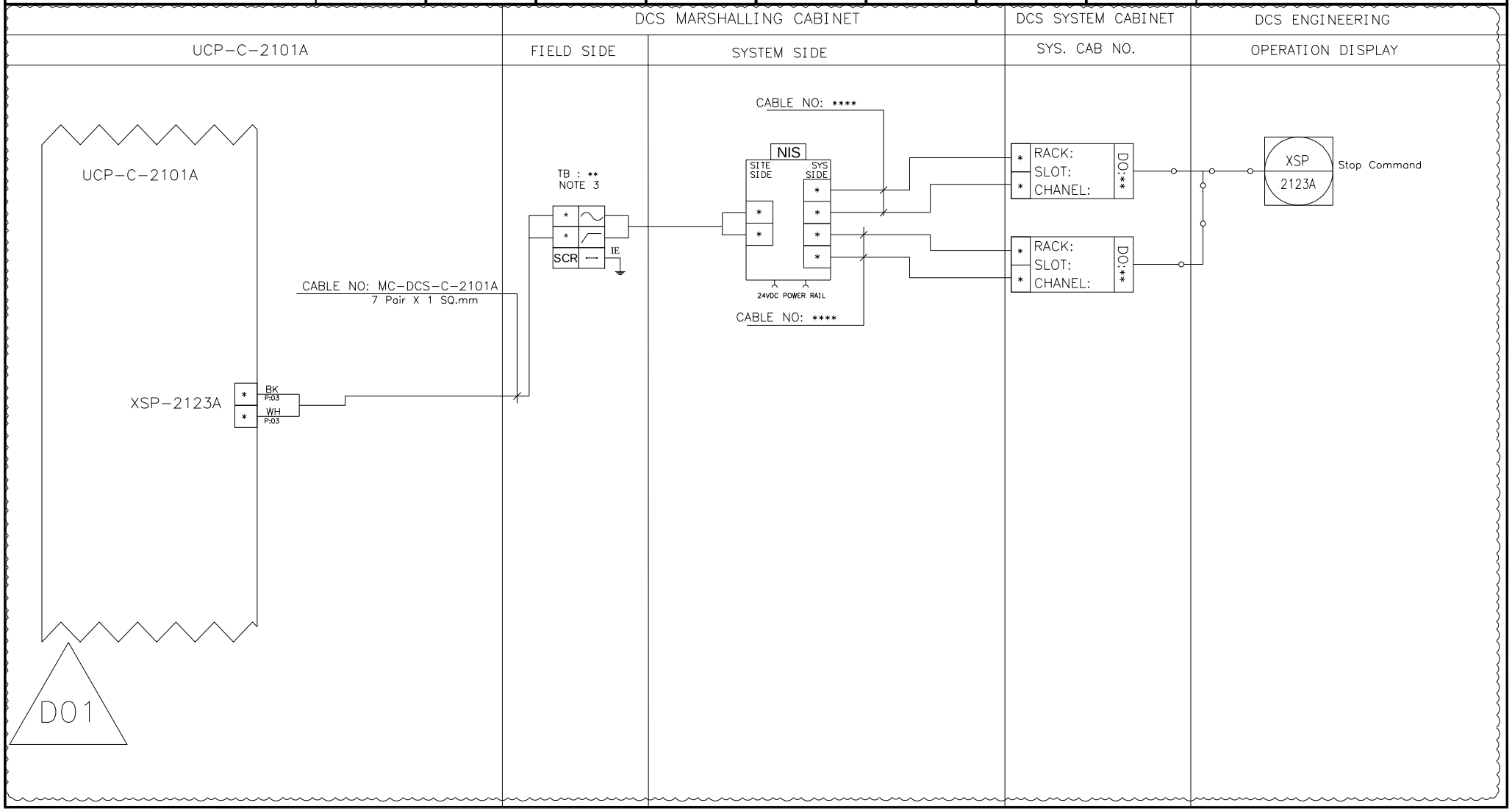

NISOC

پروژه نگهداشت و افزایش تولید میدان نفتی بینک
سطح‌الارض
احداث ردیف تراکم گاز در ایستگاه جمع آوری بینک

PEDCO

HIRGAN ENERGY

شماره پیمان:
053-073-9184

Control System Loop Diagram

پروژه	بسته کاری	صادرکننده	تسهیلات	رشته	نوع مدرک	سریال	نسخه
BK	GCS	PEDCO	120	IN	DG	0005	D01

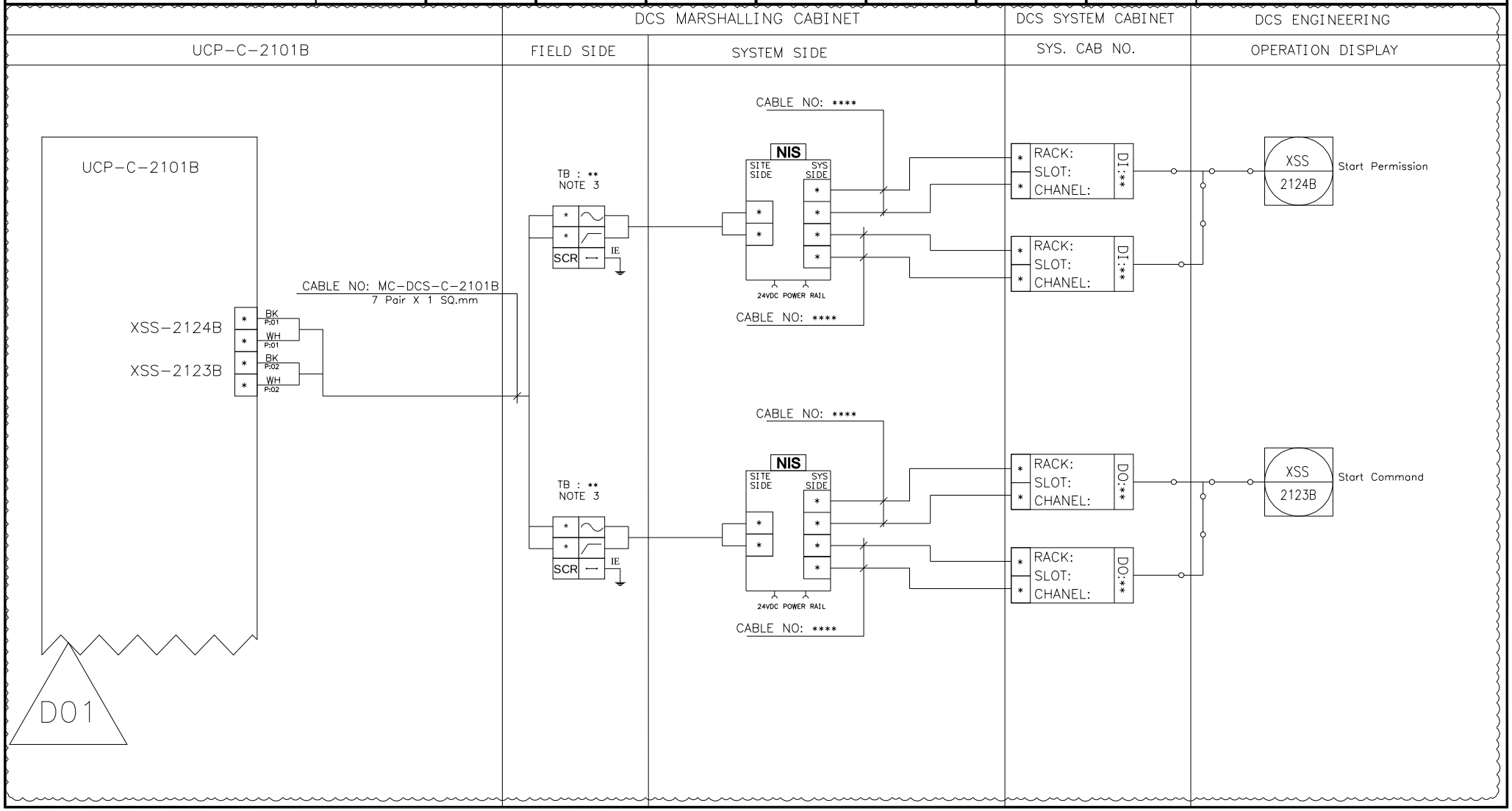

NISOC

پروژه نگهداشت و افزایش تولید میدان نفتی بینک
سطح‌الارض
احداث ردیف تراکم گاز در ایستگاه جمع آوری بینک

PEDCO

HIRGAN ENERGY

شماره پیمان:
053-073-9184

Control System Loop Diagram

پروژه	بسته کاری	صادرکننده	تسهیلات	رشته	نوع مدرک	سریال	نسخه
BK	GCS	PEDCO	120	IN	DG	0005	D01

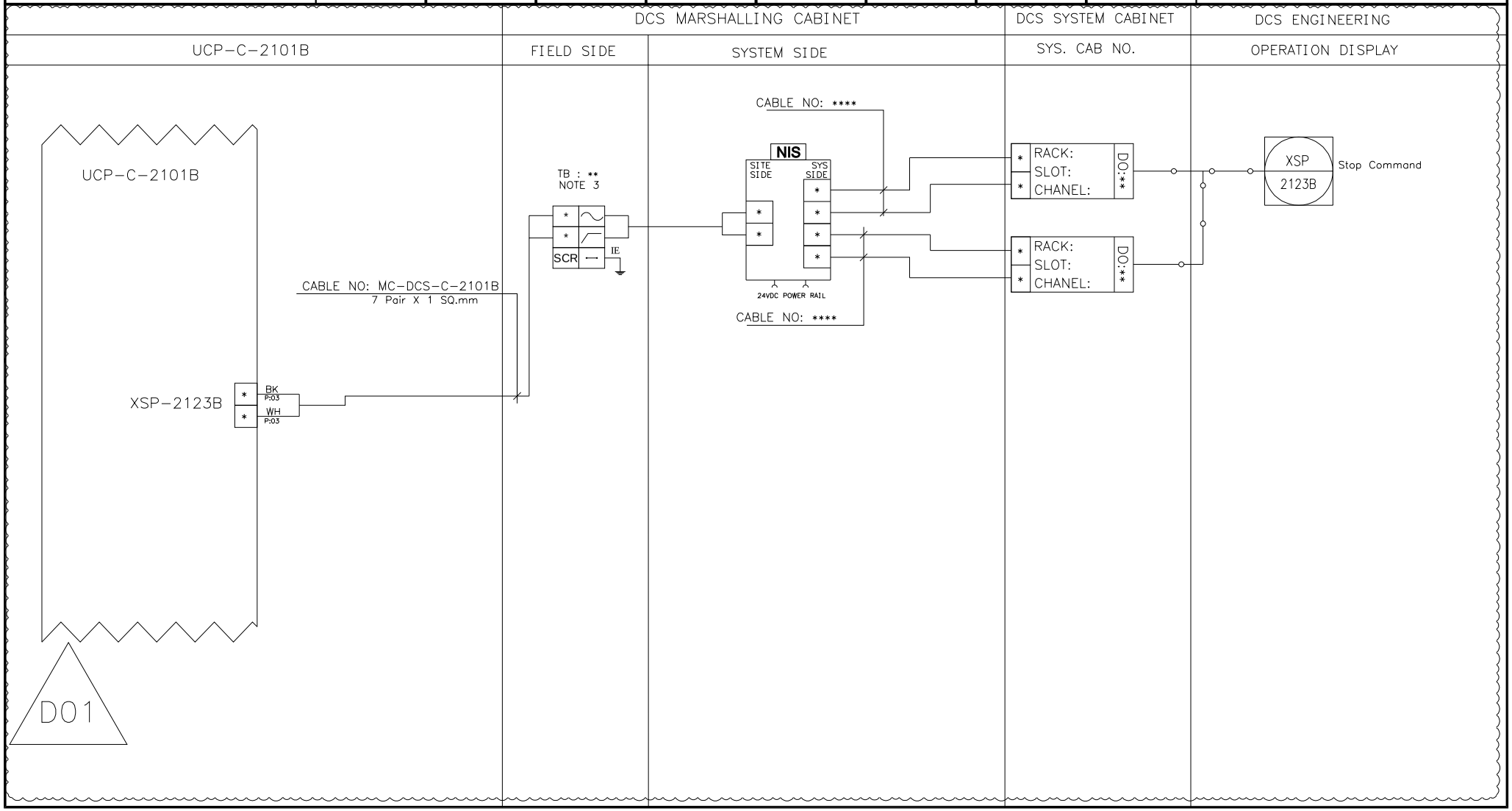

NISOC

پروژه نگهداشت و افزایش تولید میدان نفتی بینک
سطح‌الارض
احداث ردیف تراکم گاز در ایستگاه جمع آوری بینک

PEDCO

HIRGAN ENERGY

شماره پیمان:
053-073-9184

Control System Loop Diagram

پروژه	بسته کاری	صادرکننده	تسهیلات	رشته	نوع مدرک	سریال	نسخه
BK	GCS	PEDCO	120	IN	DG	0005	D01

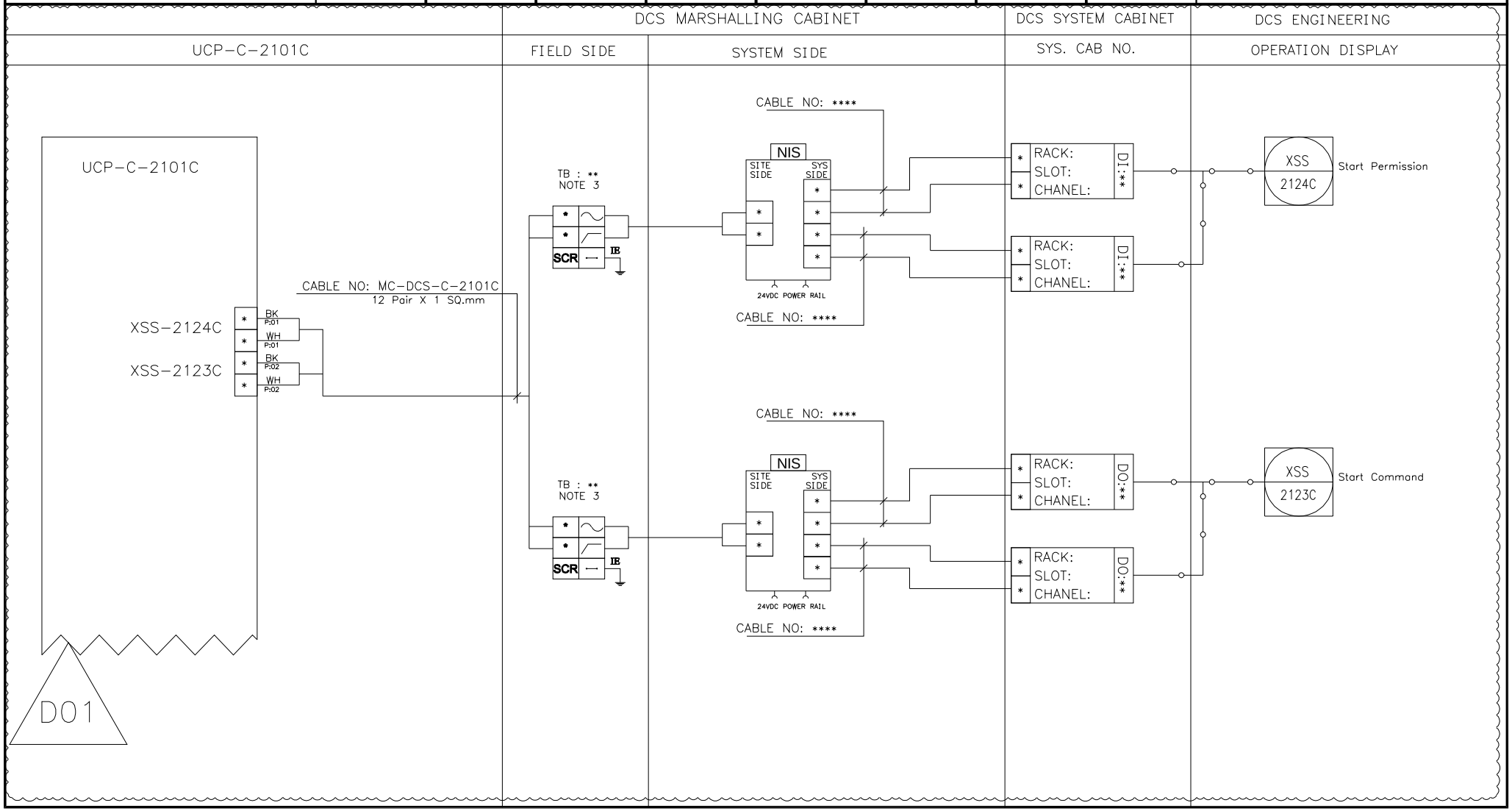

NISOC

پروژه نگهداشت و افزایش تولید میدان نفتی بینک سطح‌الارض

احداث ردیف تراکم گاز در ایستگاه جمع آوری بینک

PEDCO

HIRGAN ENERGY

شماره پیمان:

053-073-9184

Control System Loop Diagram

پروژه	بسته کاری	صادرکننده	تسهیلات	رشته	نوع مدرک	سریال	نسخه
BK	GCS	PEDCO	120	IN	DG	0005	D01

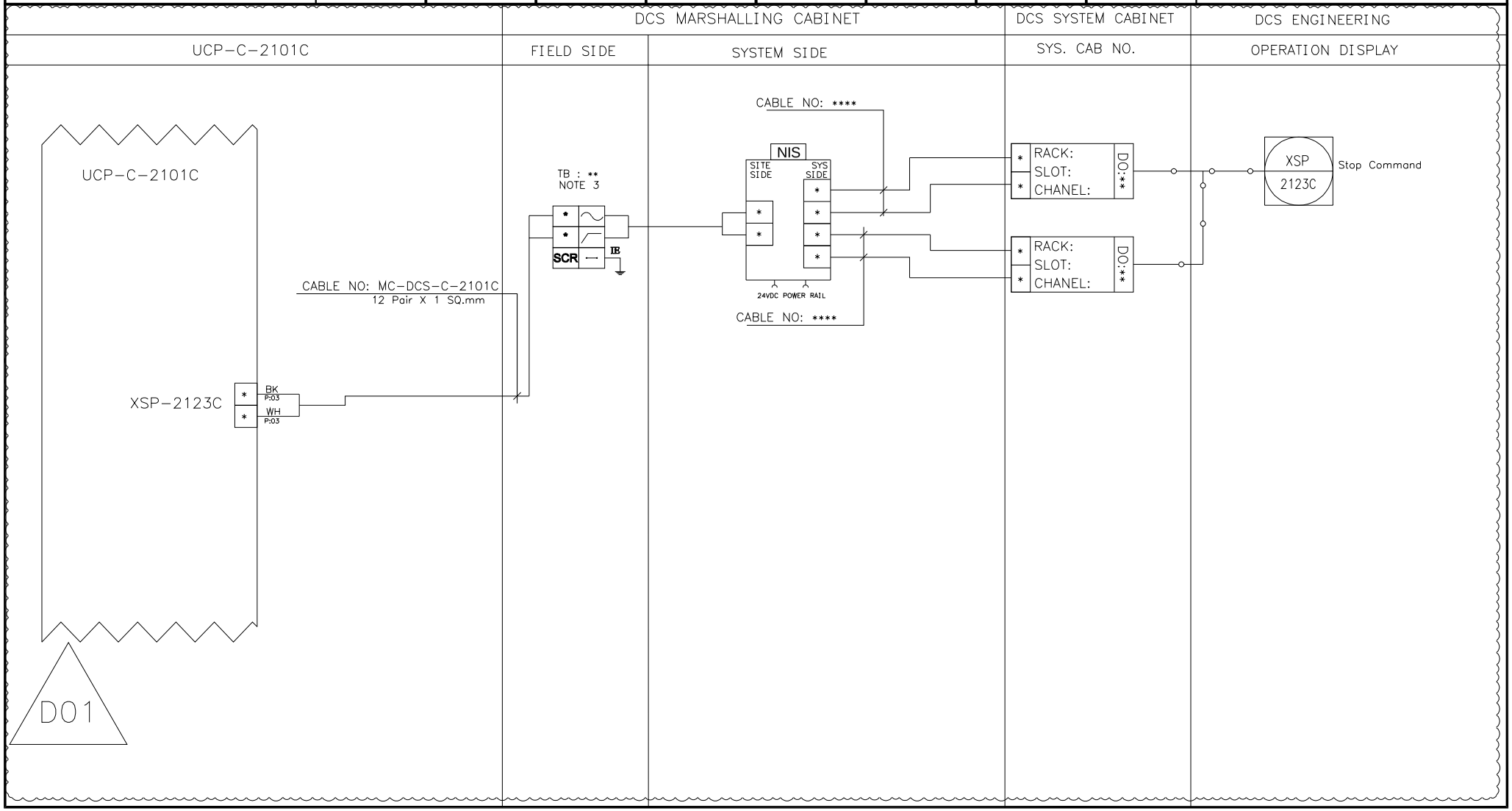

NISOC

پروژه نگهداشت و افزایش تولید میدان نفتی بینک
سطح‌الارض
احداث ردیف تراکم گاز در ایستگاه جمع آوری بینک

PEDCO

HIRGAN ENERGY

شماره پیمان:
053-073-9184

Control System Loop Diagram

پروژه	بسته کاری	صادرکننده	تسهیلات	رشته	نوع مدرک	سریال	نسخه
BK	GCS	PEDCO	120	IN	DG	0005	D01

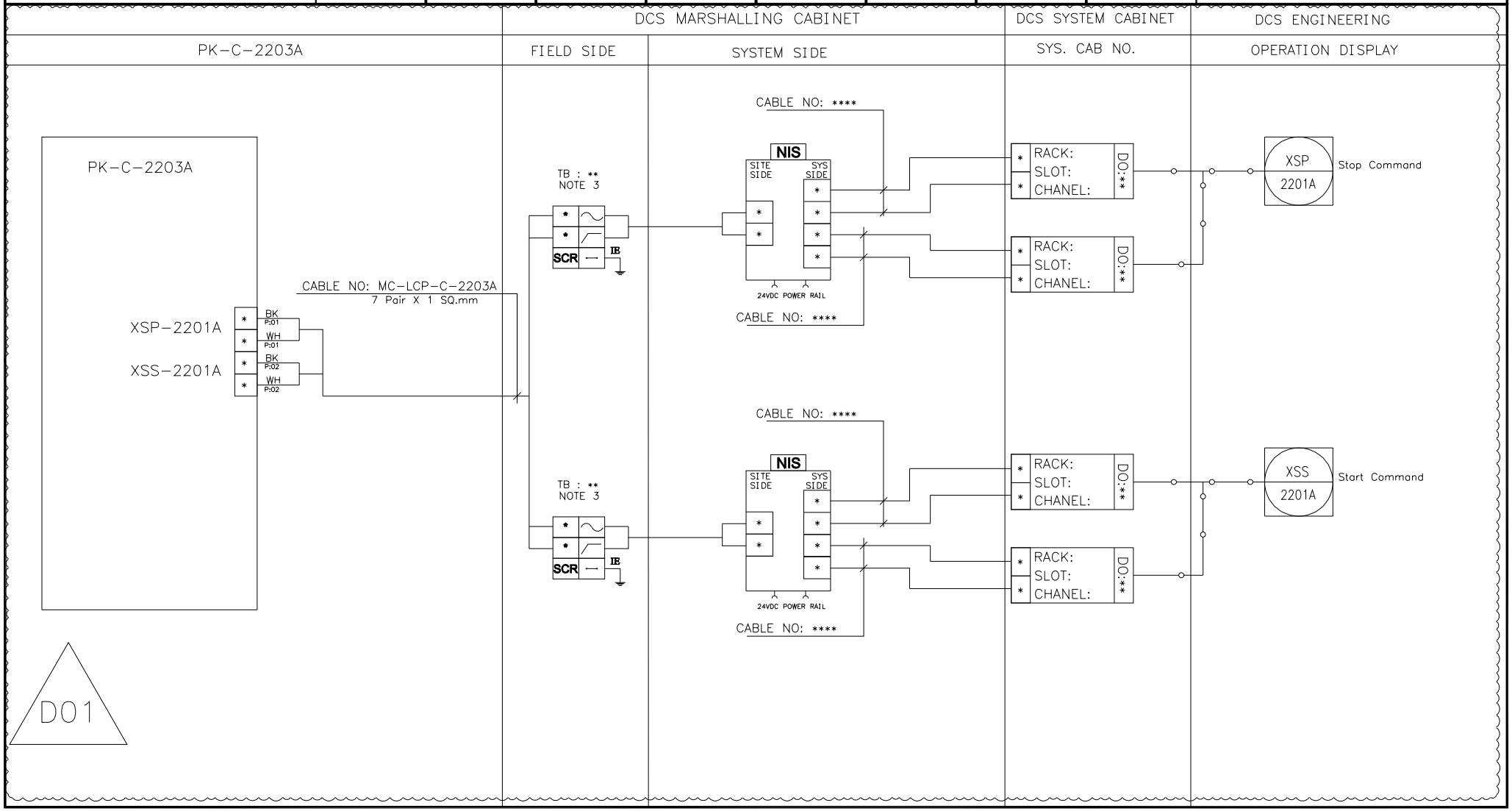

NISOC

پروژه نگهداشت و افزایش تولید میدان نفتی بینک
سطح‌الارض
احداث ردیف تراکم گاز در ایستگاه جمع آوری بینک

PEDCO

HIRGAN ENERGY

شماره پیمان:
053-073-9184

Control System Loop Diagram

پروژه	بسته کاری	صادرکننده	تسهیلات	رشته	نوع مدرک	سریال	نسخه
BK	GCS	PEDCO	120	IN	DG	0005	D01

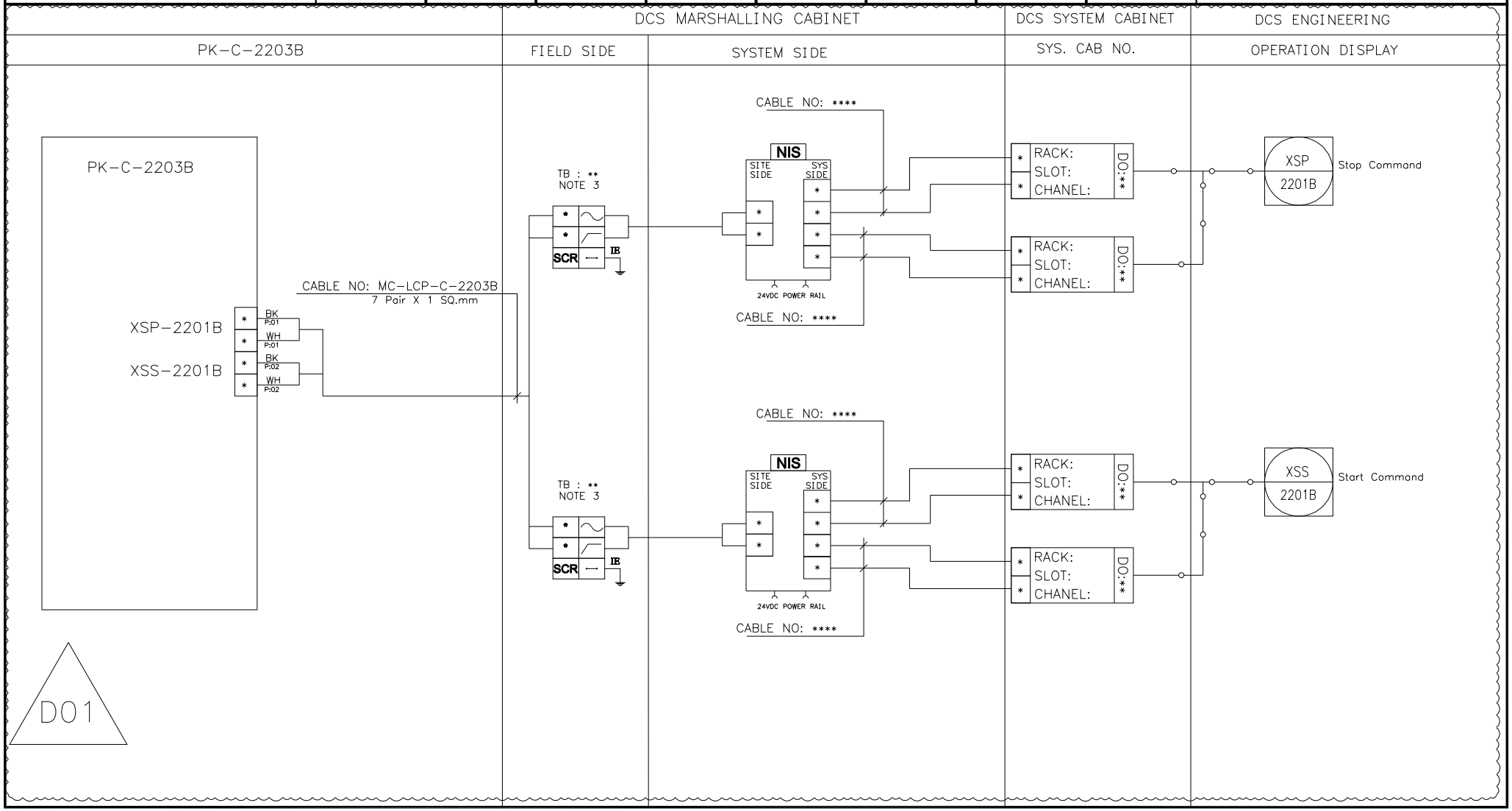

NISOC

پروژه نگهداشت و افزایش تولید میدان نفتی بینک
سطح‌الارض
احداث ردیف تراکم گاز در ایستگاه جمع آوری بینک

PEDCO

HIRGAN ENERGY

شماره پیمان:
053-073-9184

Control System Loop Diagram

پروژه	بسته کاری	صادرکننده	تسهیلات	رشته	نوع مدرک	سریال	نسخه
BK	GCS	PEDCO	120	IN	DG	0005	D01

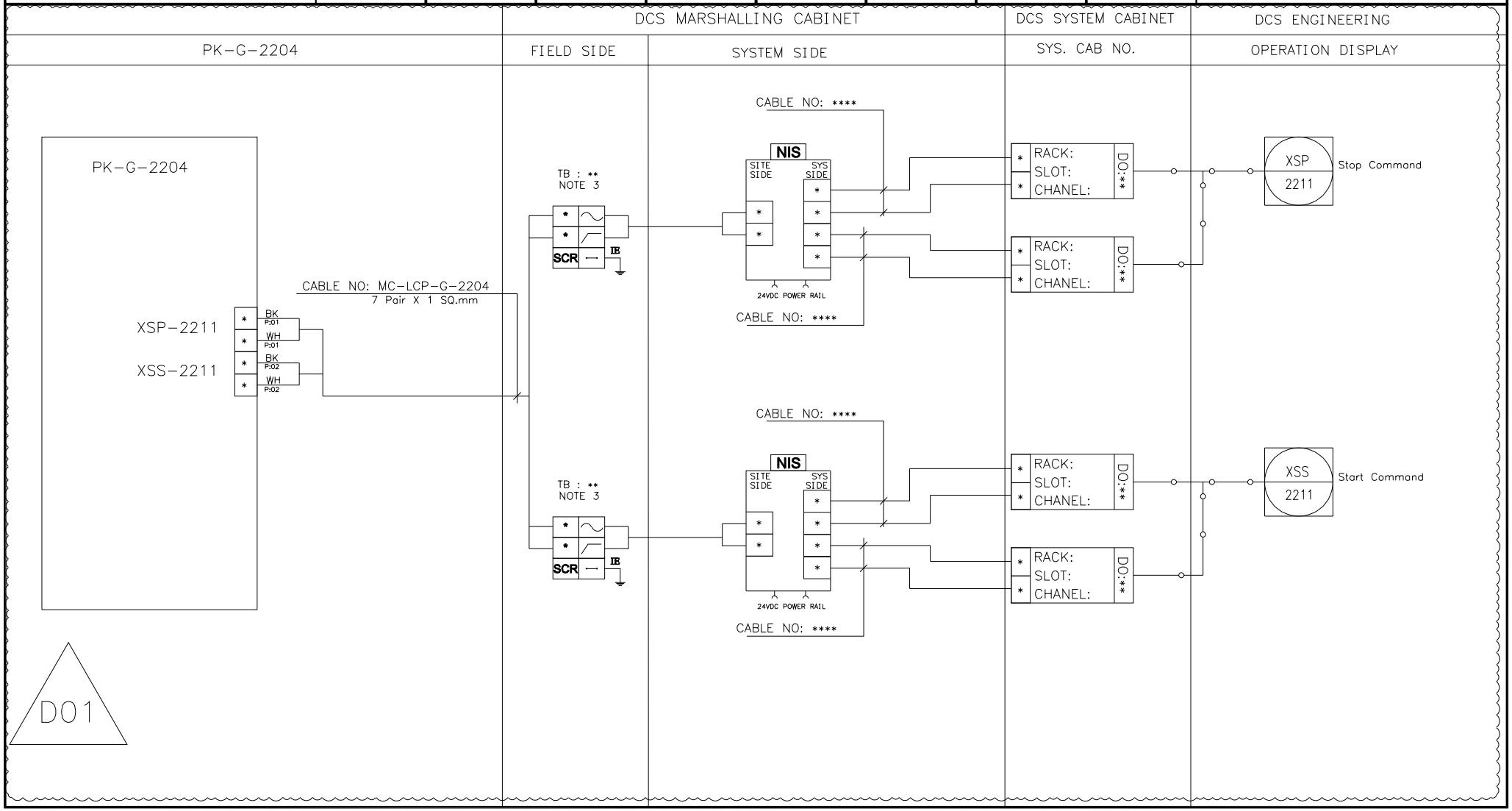

BLANK PAGE

D01

BLANK PAGE

D01

NISOC

پروژه نگهداشت و افزایش تولید میدان نفتی بینک
سطح‌الارض
احداث ردیف تراکم گاز در ایستگاه جمع آوری بینک

PEDCO

HIRGAN ENERGY

شماره پیمان:
053-073-9184

Control System Loop Diagram

پروژه	بسته کاری	صادرکننده	تسهیلات	رشته	نوع مدرک	سریال	نسخه
BK	GCS	PEDCO	120	IN	DG	0005	D01

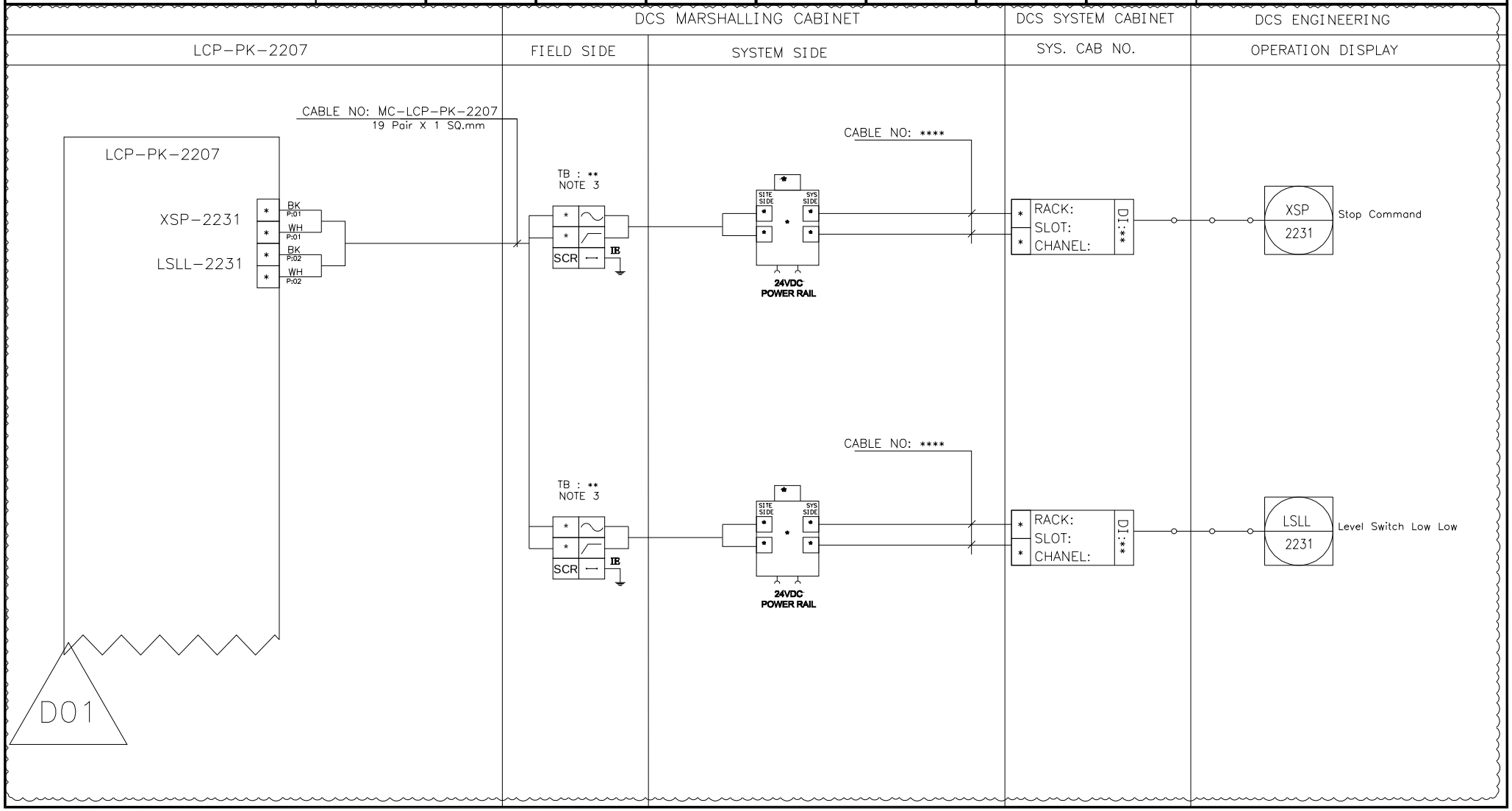

NISOC

پروژه نگهداشت و افزایش تولید میدان نفتی بینک
سطح‌الارض
احداث ردیف تراکم گاز در ایستگاه جمع آوری بینک

PEDCO

HIRGAN ENERGY

شماره پیمان:
053-073-9184

Control System Loop Diagram

پروژه	بسته کاری	صادرکننده	تسهیلات	رشته	نوع مدرک	سریال	نسخه
BK	GCS	PEDCO	120	IN	DG	0005	D01

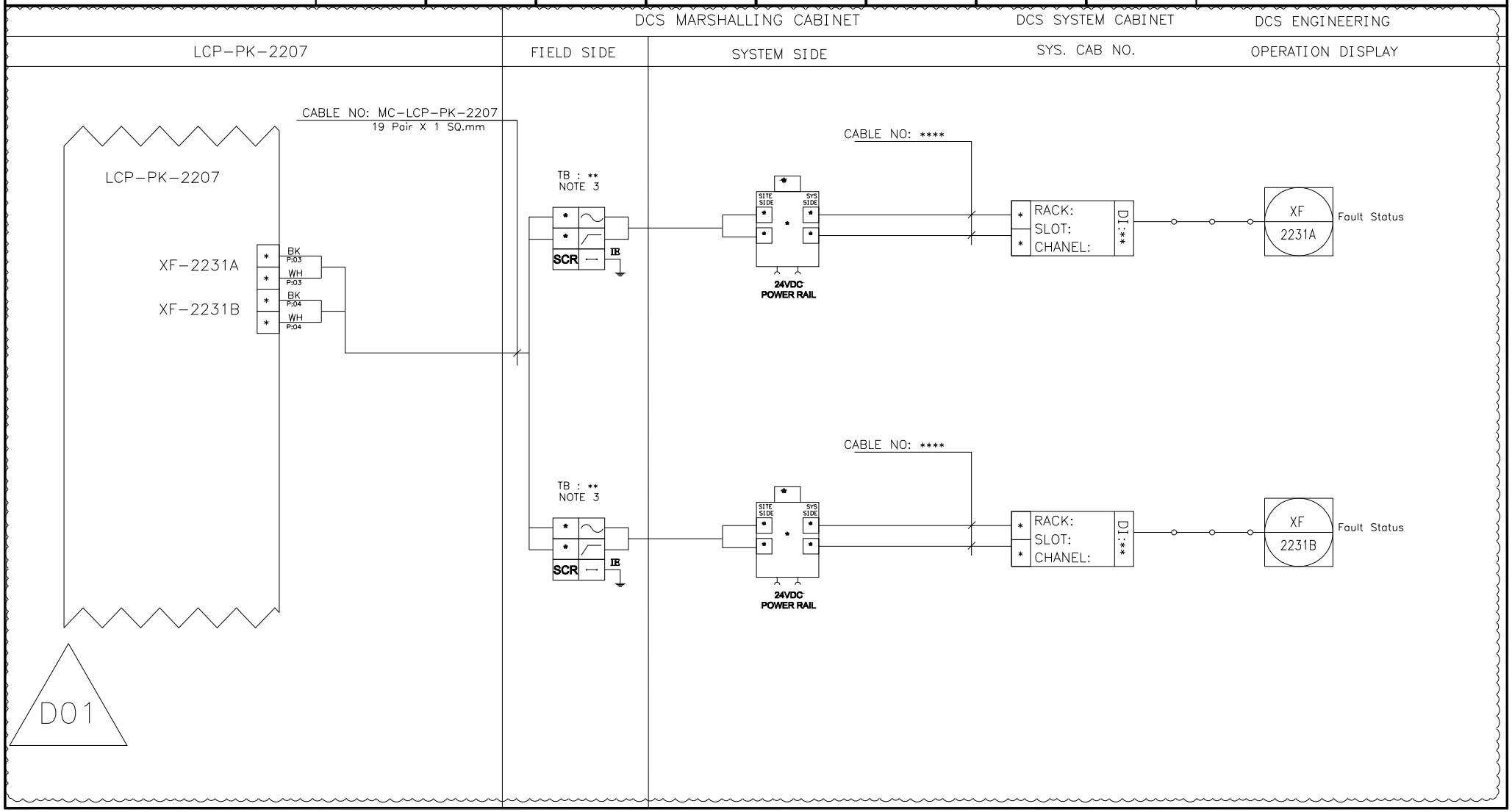

NISOC

پروژه نگهداشت و افزایش تولید میدان نفتی بینک
سطح‌الارض
احداث ردیف تراکم گاز در ایستگاه جمع آوری بینک

PEDCO

HIRGAN ENERGY

شماره پیمان:
053-073-9184

Control System Loop Diagram

پروژه	بسته کاری	صادرکننده	تسهیلات	رشته	نوع مدرک	سریال	نسخه
BK	GCS	PEDCO	120	IN	DG	0005	D01

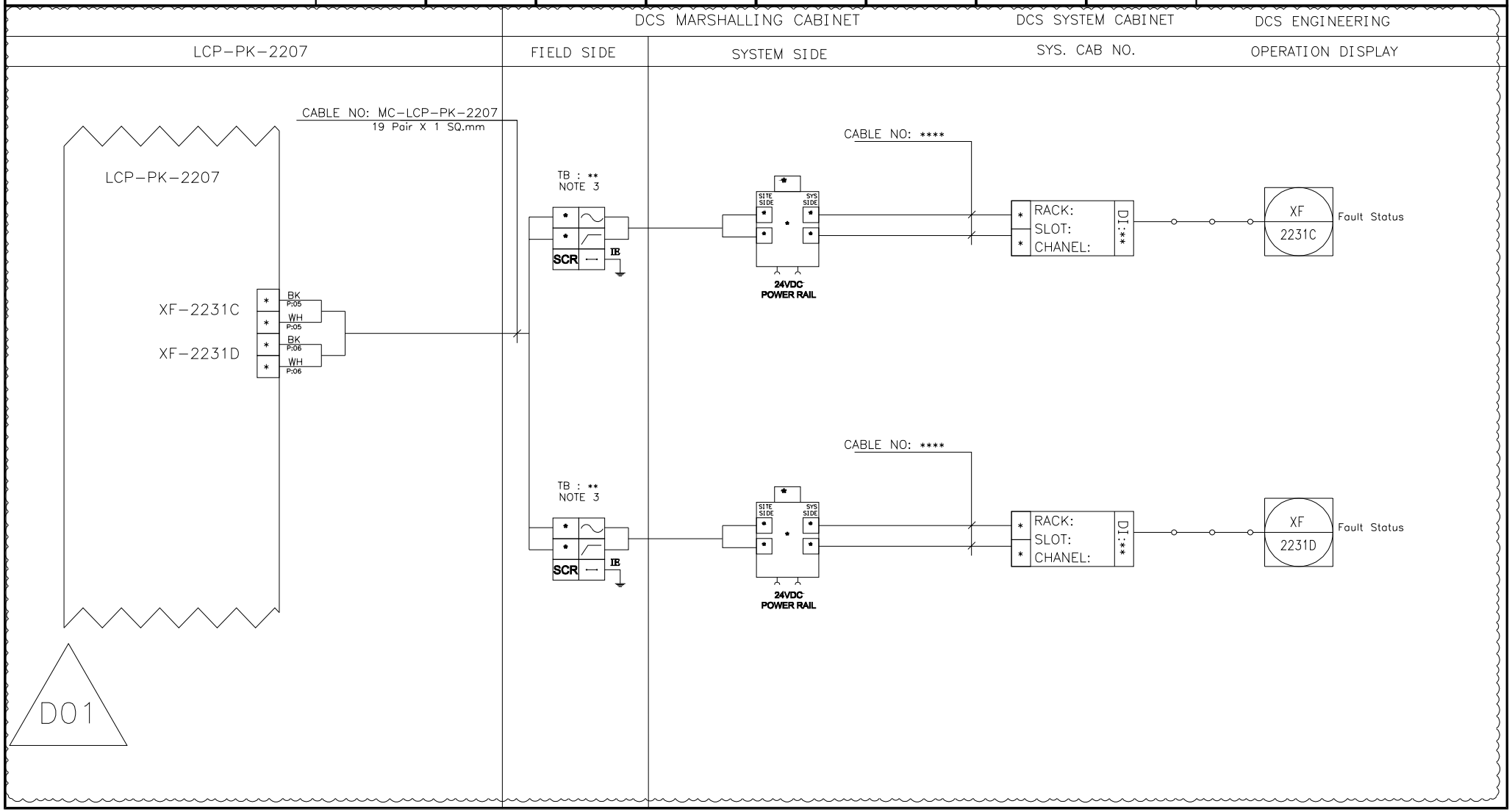

NISOC

پروژه نگهداشت و افزایش تولید میدان نفتی بینک
سطح‌الارض
احداث ردیف تراکم گاز در ایستگاه جمع آوری بینک

PEDCO

HIRGAN ENERGY

شماره پیمان:
053-073-9184

Control System Loop Diagram

پروژه	بسته کاری	صادرکننده	تسهیلات	رشته	نوع مدرک	سریال	نسخه
BK	GCS	PEDCO	120	IN	DG	0005	D01

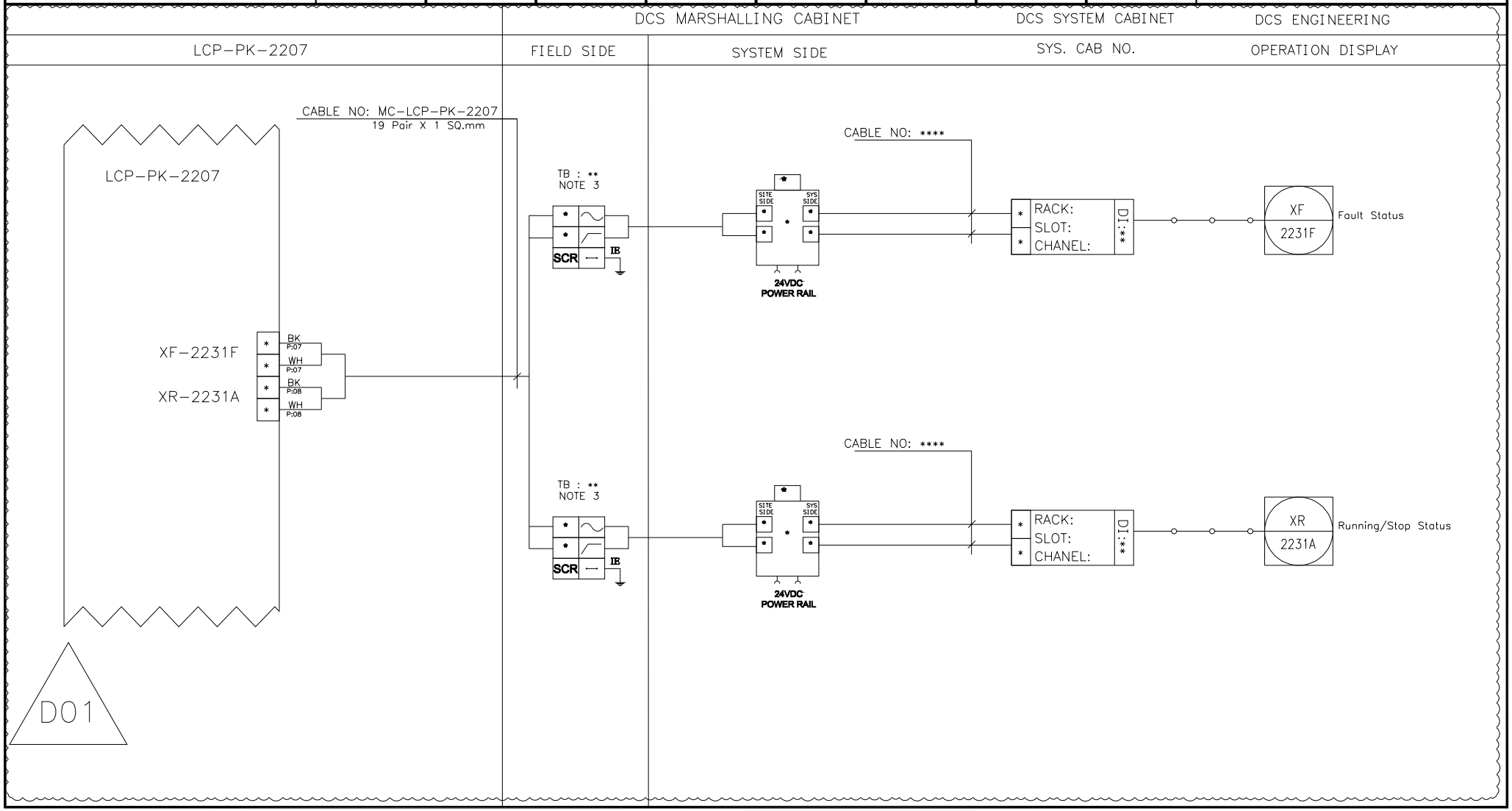

NISOC

پروژه نگهداشت و افزایش تولید میدان نفتی بینک
سطح‌الارض
احداث ردیف تراکم گاز در ایستگاه جمع آوری بینک

PEDCO

HIRGAN ENERGY

شماره پیمان:
053-073-9184

Control System Loop Diagram

پروژه	بسته کاری	صادرکننده	تسهیلات	رشته	نوع مدرک	سریال	نسخه
BK	GCS	PEDCO	120	IN	DG	0005	D01

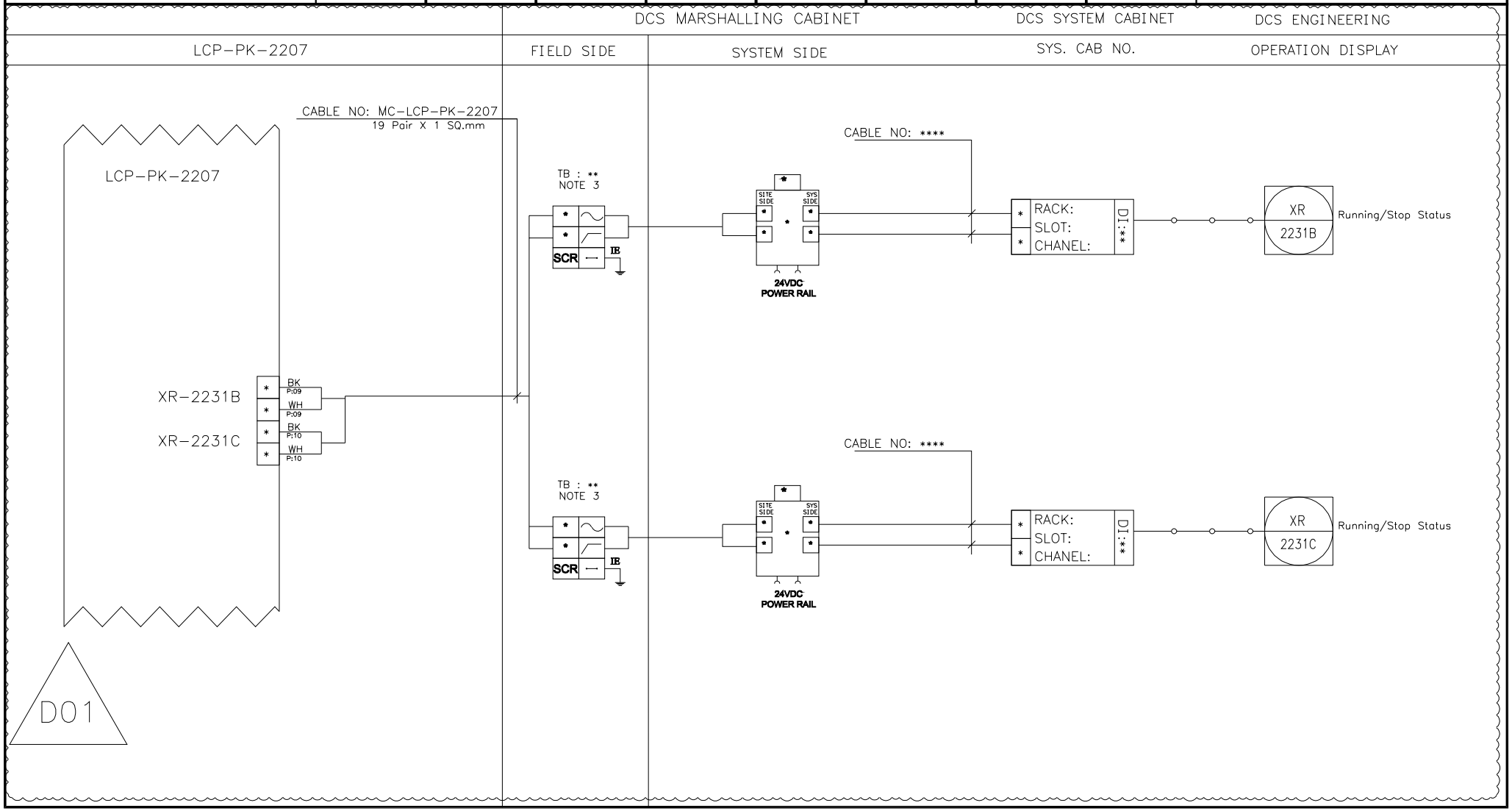

NISOC

پروژه نگهداشت و افزایش تولید میدان نفتی بینک
سطح‌الارض
احداث ردیف تراکم گاز در ایستگاه جمع آوری بینک

PEDCO

HIRGAN ENERGY

شماره پیمان:
053-073-9184

Control System Loop Diagram

پروژه	بسته کاری	صادرکننده	تسهیلات	رشته	نوع مدرک	سریال	نسخه
BK	GCS	PEDCO	120	IN	DG	0005	D01

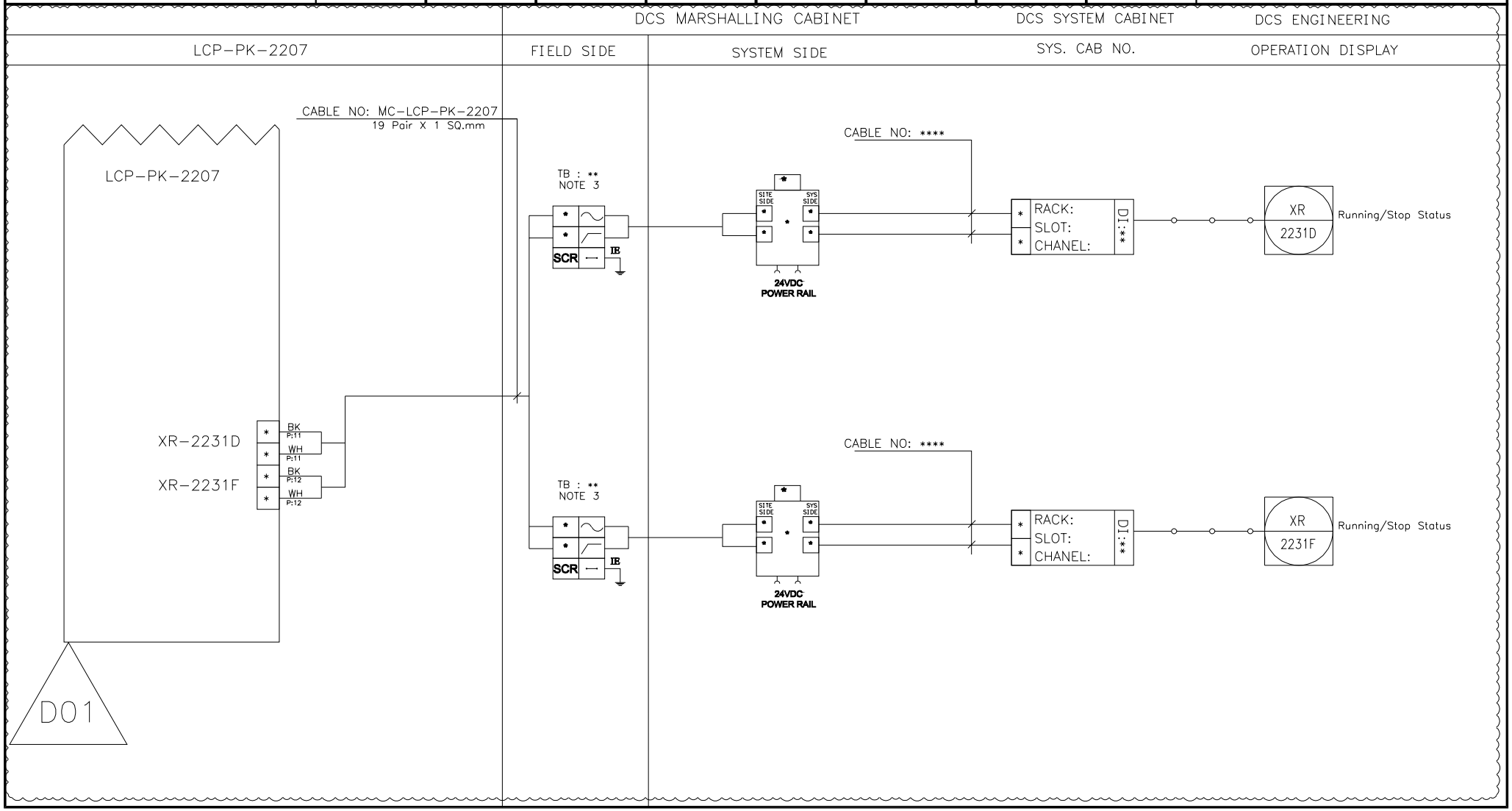

BLANK PAGE

D01

BLANK PAGE

D01

BLANK PAGE

D01

BLANK PAGE

D01

BLANK PAGE

D01

BLANK PAGE

D01

BLANK PAGE

D01

NISOC

پروژه نگهداشت و افزایش تولید میدان نفتی بینک
سطح‌الارض
احداث ردیف تراکم گاز در ایستگاه جمع آوری بینک

PEDCO

HIRGAN ENERGY

شماره پیمان:
053-073-9184

Control System Loop Diagram

پروژه	بسته کاری	صادرکننده	تسهیلات	رشته	نوع مدرک	سریال	نسخه
BK	GCS	PEDCO	120	IN	DG	0005	D01

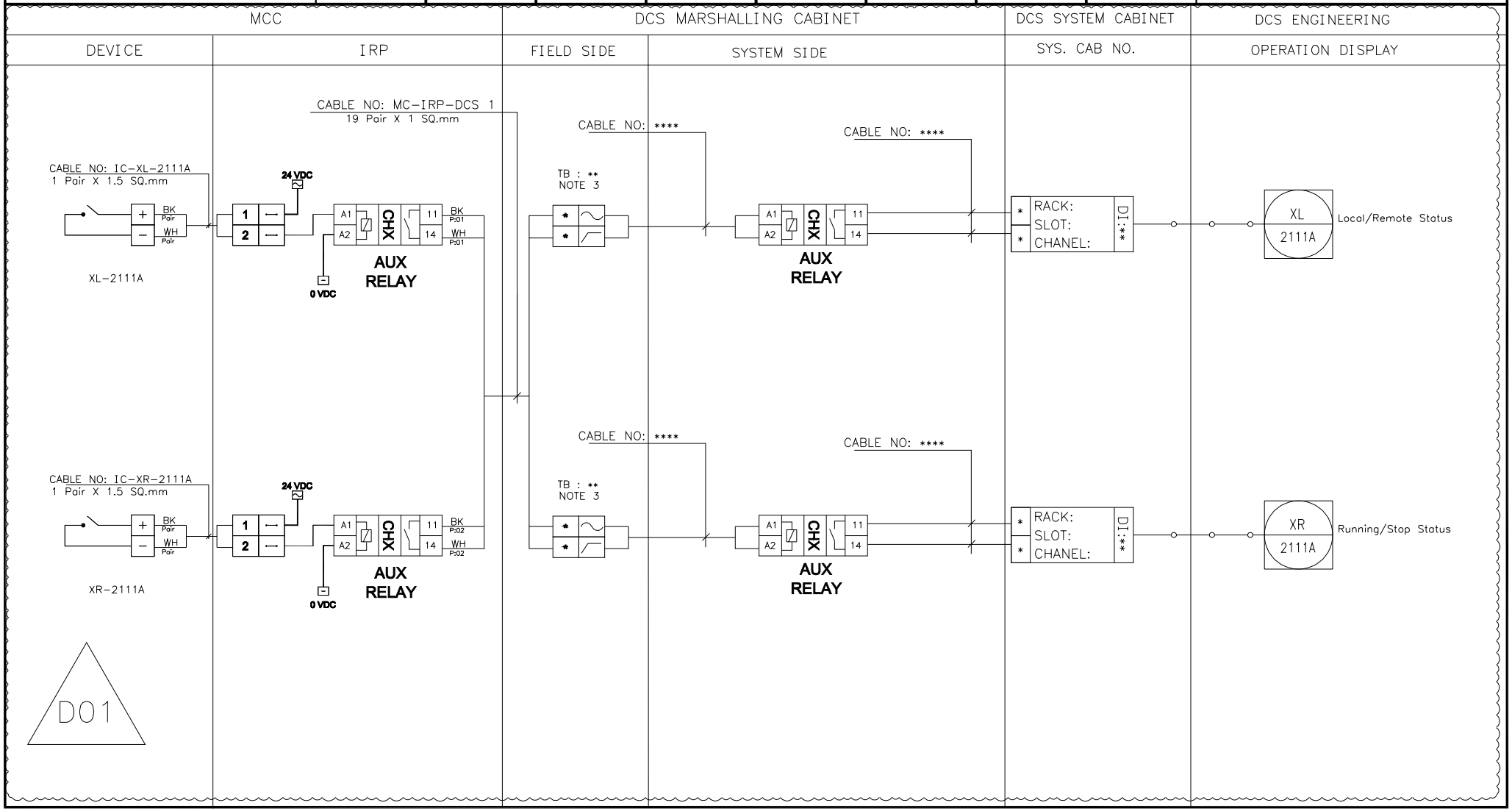

NISOC

پروژه نگهداشت و افزایش تولید میدان نفتی بینک
سطح‌الارض
احداث ردیف تراکم گاز در ایستگاه جمع آوری بینک

PEDCO

HIRGAN ENERGY

شماره پیمان:
053-073-9184

Control System Loop Diagram

پروژه	بسته کاری	صادرکننده	تسهیلات	رشته	نوع مدرک	سریال	نسخه
BK	GCS	PEDCO	120	IN	DG	0005	D01

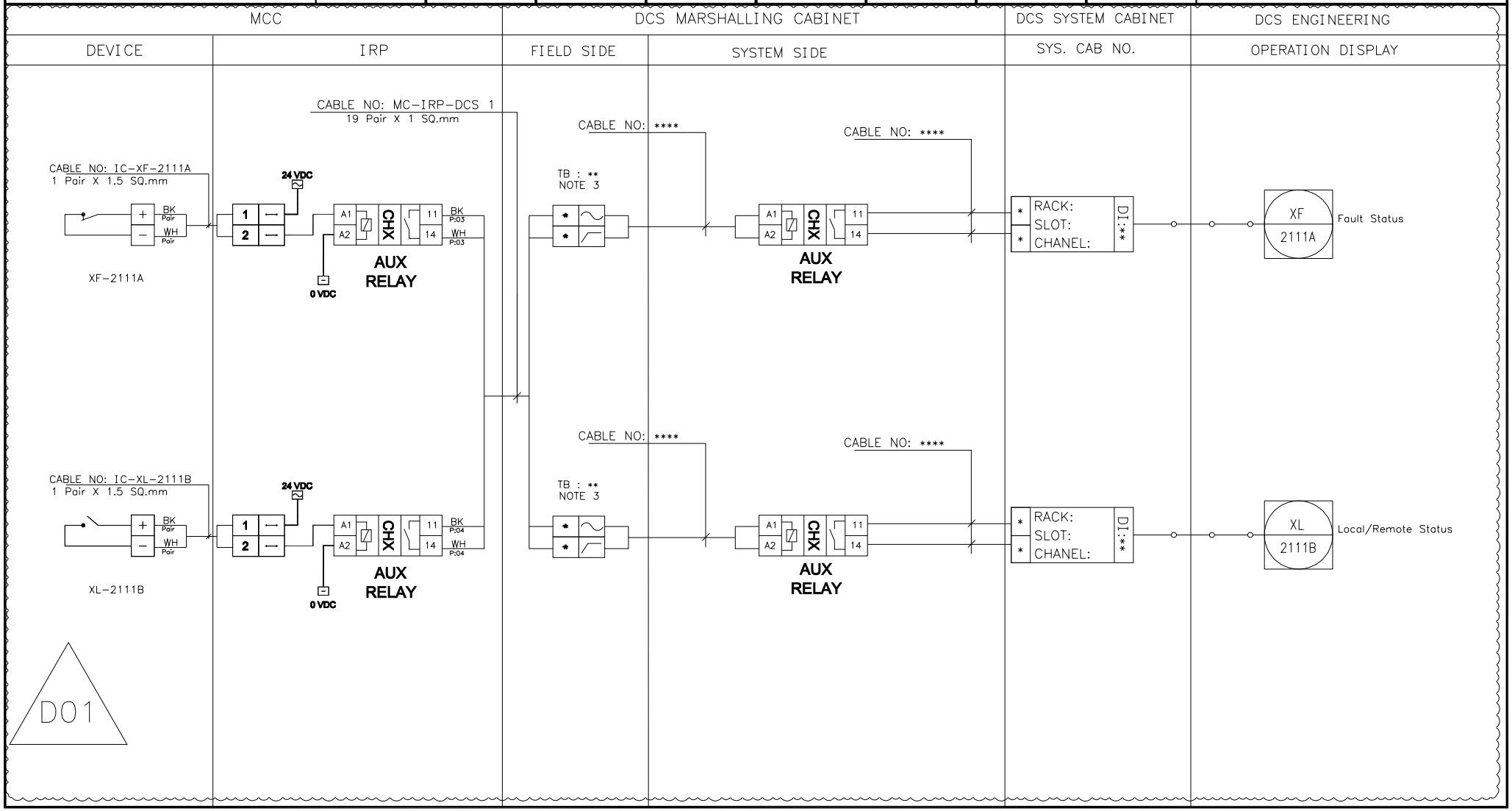

NISOC

پروژه نگهداشت و افزایش تولید میدان نفتی بینک
سطح‌الارض
احداث ردیف تراکم گاز در ایستگاه جمع آوری بینک

PEDCO

HIRGAN ENERGY

شماره پیمان:
053-073-9184

Control System Loop Diagram

پروژه	بسته کاری	صادرکننده	تسهیلات	رشته	نوع مدرک	سریال	نسخه
BK	GCS	PEDCO	120	IN	DG	0005	D01

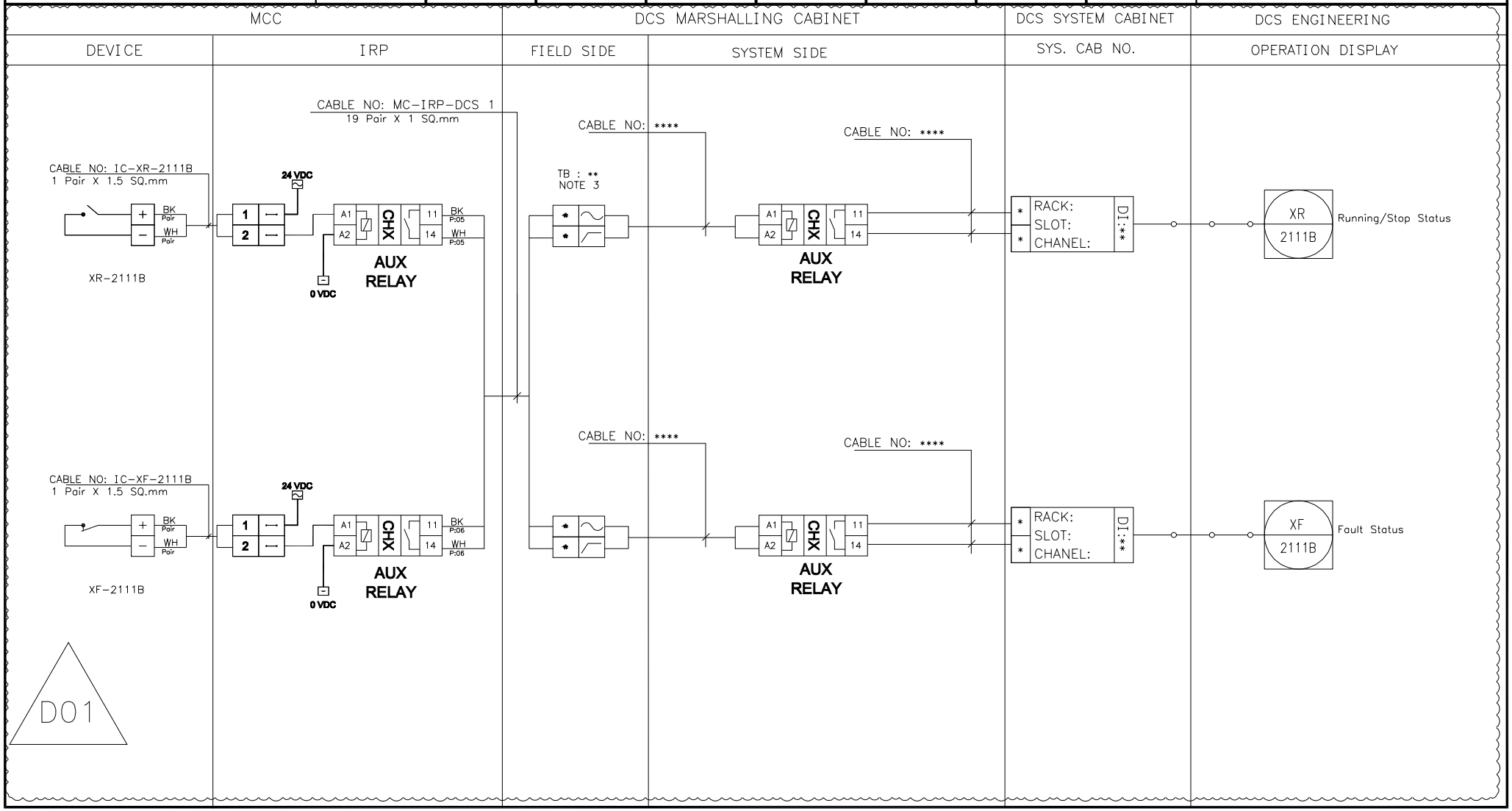

NISOC

پروژه نگهداشت و افزایش تولید میدان نفتی بینک
سطح‌الارض
احداث ردیف تراکم گاز در ایستگاه جمع آوری بینک

PEDCO

HIRGAN ENERGY

شماره پیمان:
053-073-9184

Control System Loop Diagram

پروژه	بسته کاری	صادرکننده	تسهیلات	رشته	نوع مدرک	سریال	نسخه
BK	GCS	PEDCO	120	IN	DG	0005	D01

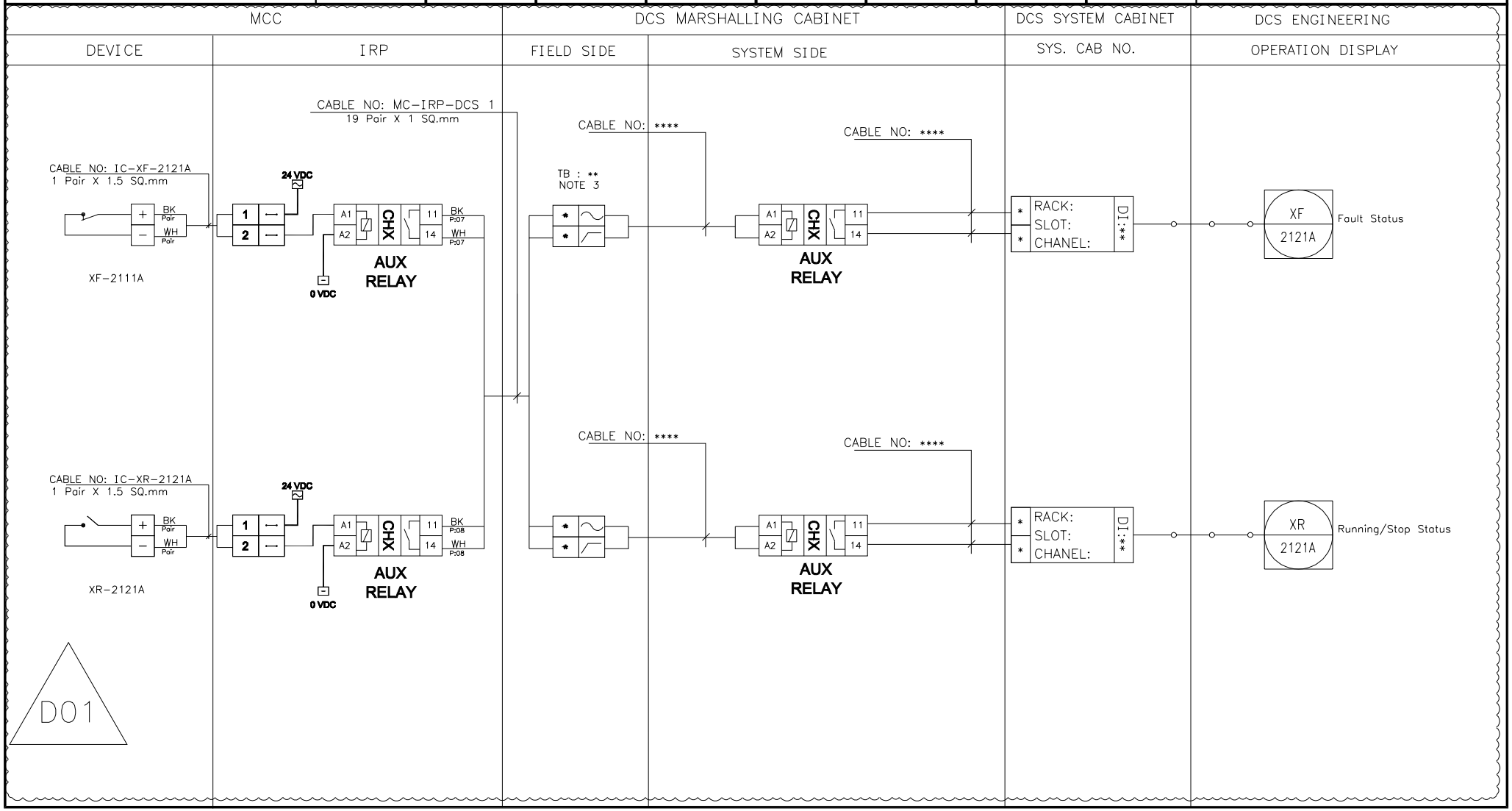

NISOC

پروژه نگهداشت و افزایش تولید میدان نفتی بینک
سطح‌الارض
احداث ردیف تراکم گاز در ایستگاه جمع آوری بینک

PEDCO

HIRGAN ENERGY

شماره پیمان:
053-073-9184

Control System Loop Diagram

پروژه	بسته کاری	صادرکننده	تسهیلات	رشته	نوع مدرک	سریال	نسخه
BK	GCS	PEDCO	120	IN	DG	0005	D01

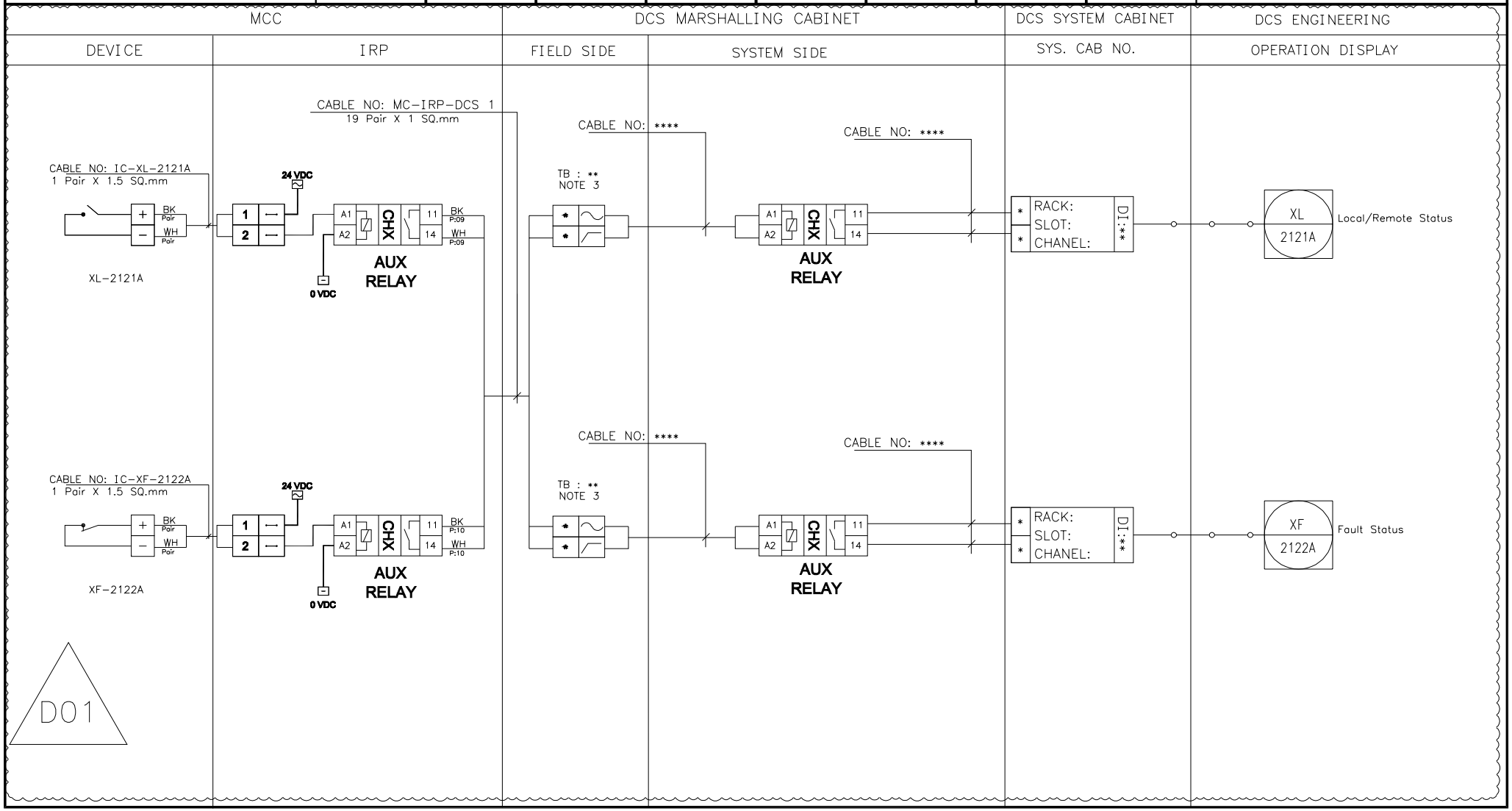

NISOC

پروژه نگهداشت و افزایش تولید میدان نفتی بینک
سطح‌الارض
احداث ردیف تراکم گاز در ایستگاه جمع آوری بینک

PEDCO

HIRGAN ENERGY

شماره پیمان:
053-073-9184

Control System Loop Diagram

پروژه	بسته کاری	صادرکننده	تسهیلات	رشته	نوع مدرک	سریال	نسخه
BK	GCS	PEDCO	120	IN	DG	0005	D01

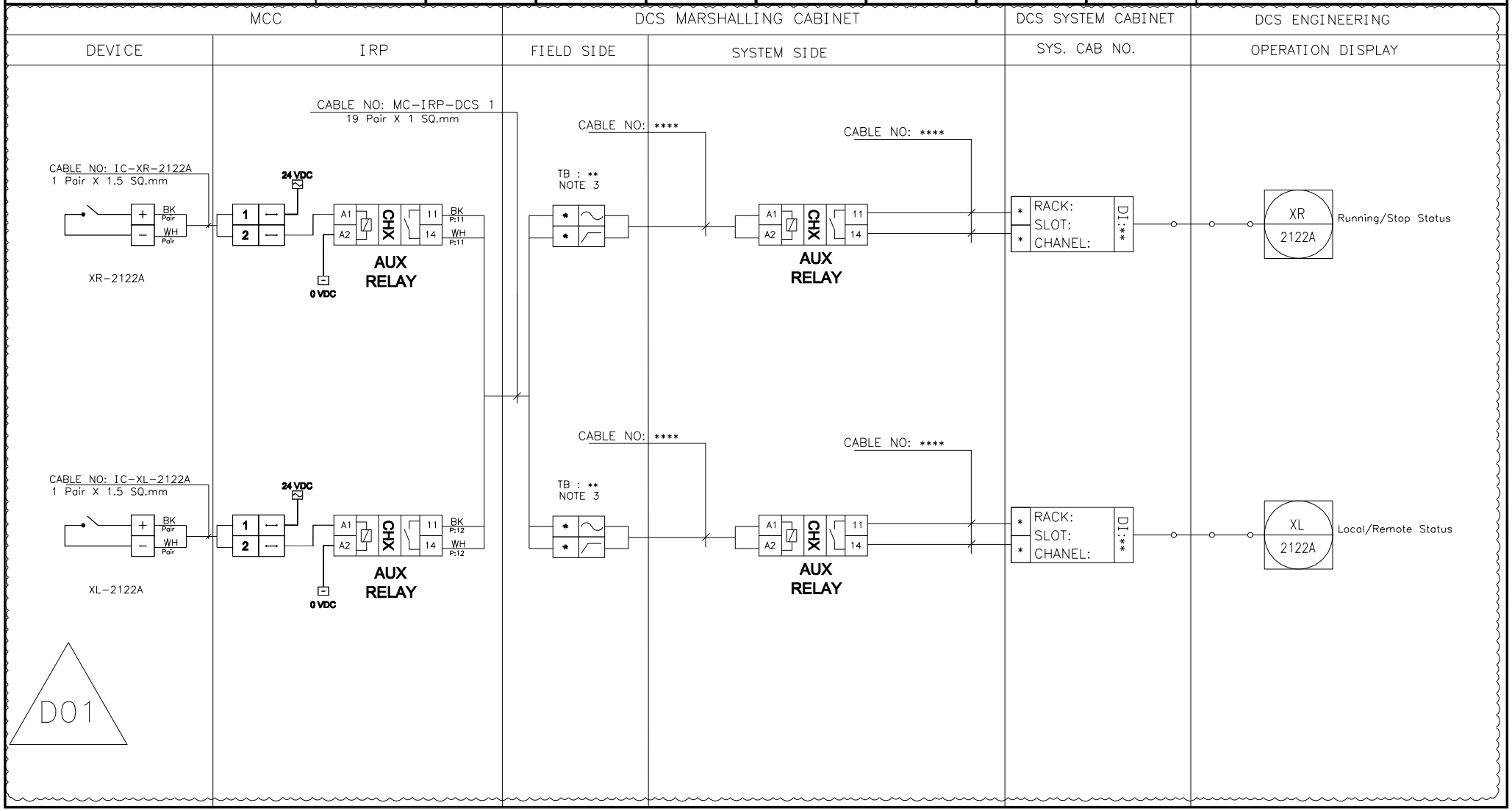

NISOC

پروژه نگهداشت و افزایش تولید میدان نفتی بینک
سطح‌الارض
احداث ردیف تراکم گاز در ایستگاه جمع آوری بینک

PEDCO

HIRGAN ENERGY

شماره پیمان:
053-073-9184

Control System Loop Diagram

پروژه	بسته کاری	صادرکننده	تسهیلات	رشته	نوع مدرک	سریال	نسخه
BK	GCS	PEDCO	120	IN	DG	0005	D01

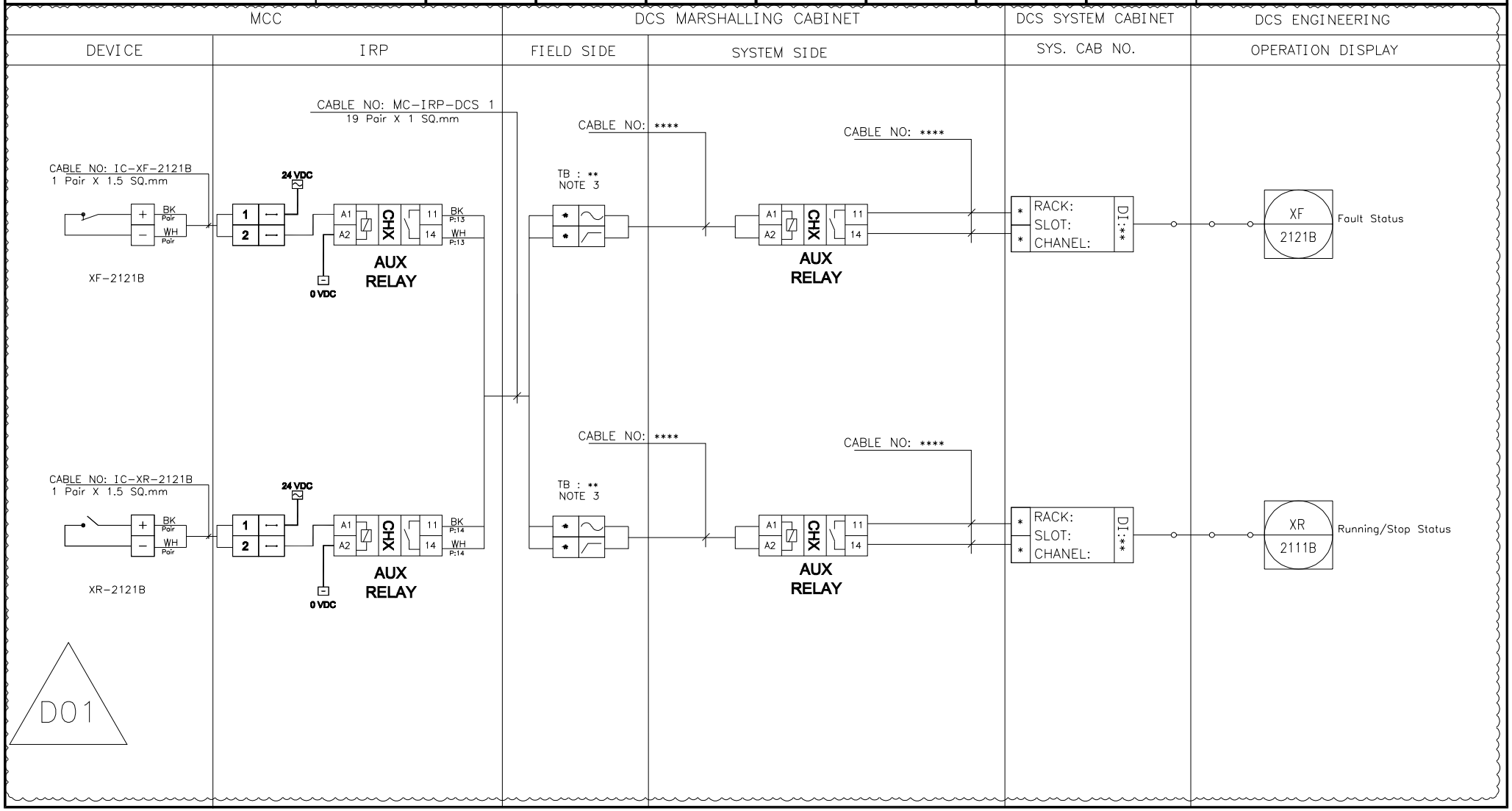

NISOC

پروژه نگهداشت و افزایش تولید میدان نفتی بینک
سطح‌الارض
احداث ردیف تراکم گاز در ایستگاه جمع آوری بینک

PEDCO

HIRGAN ENERGY

شماره پیمان:
053-073-9184

Control System Loop Diagram

پروژه	بسته کاری	صادرکننده	تسهیلات	رشته	نوع مدرک	سریال	نسخه
BK	GCS	PEDCO	120	IN	DG	0005	D01

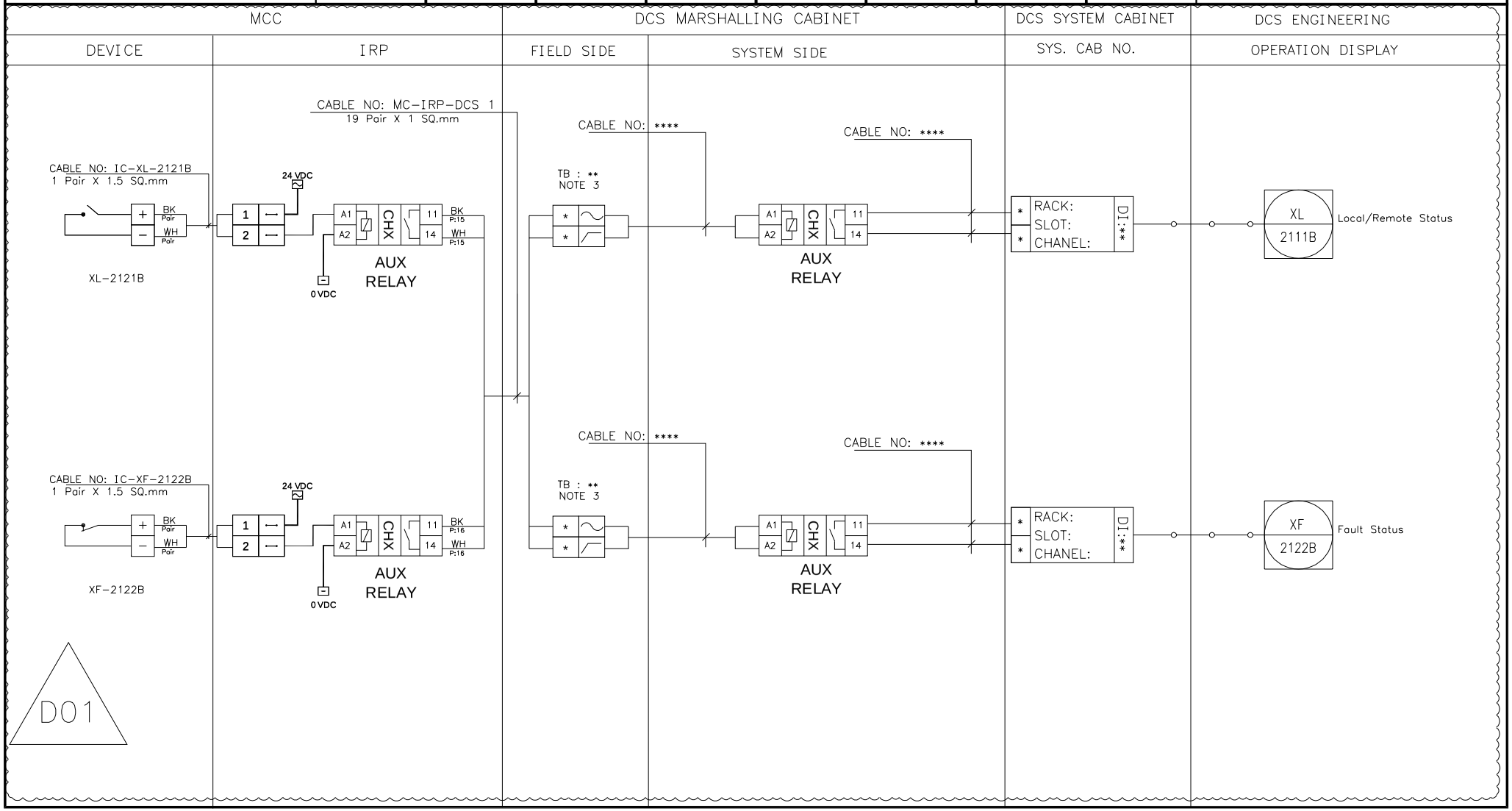

NISOC

پروژه نگهداشت و افزایش تولید میدان نفتی بینک
سطح‌الارض
احداث ردیف تراکم گاز در ایستگاه جمع آوری بینک

PEDCO

HIRGAN ENERGY

شماره پیمان:
053-073-9184

Control System Loop Diagram

پروژه	بسته کاری	صادرکننده	تسهیلات	رشته	نوع مدرک	سریال	نسخه
BK	GCS	PEDCO	120	IN	DG	0005	D01

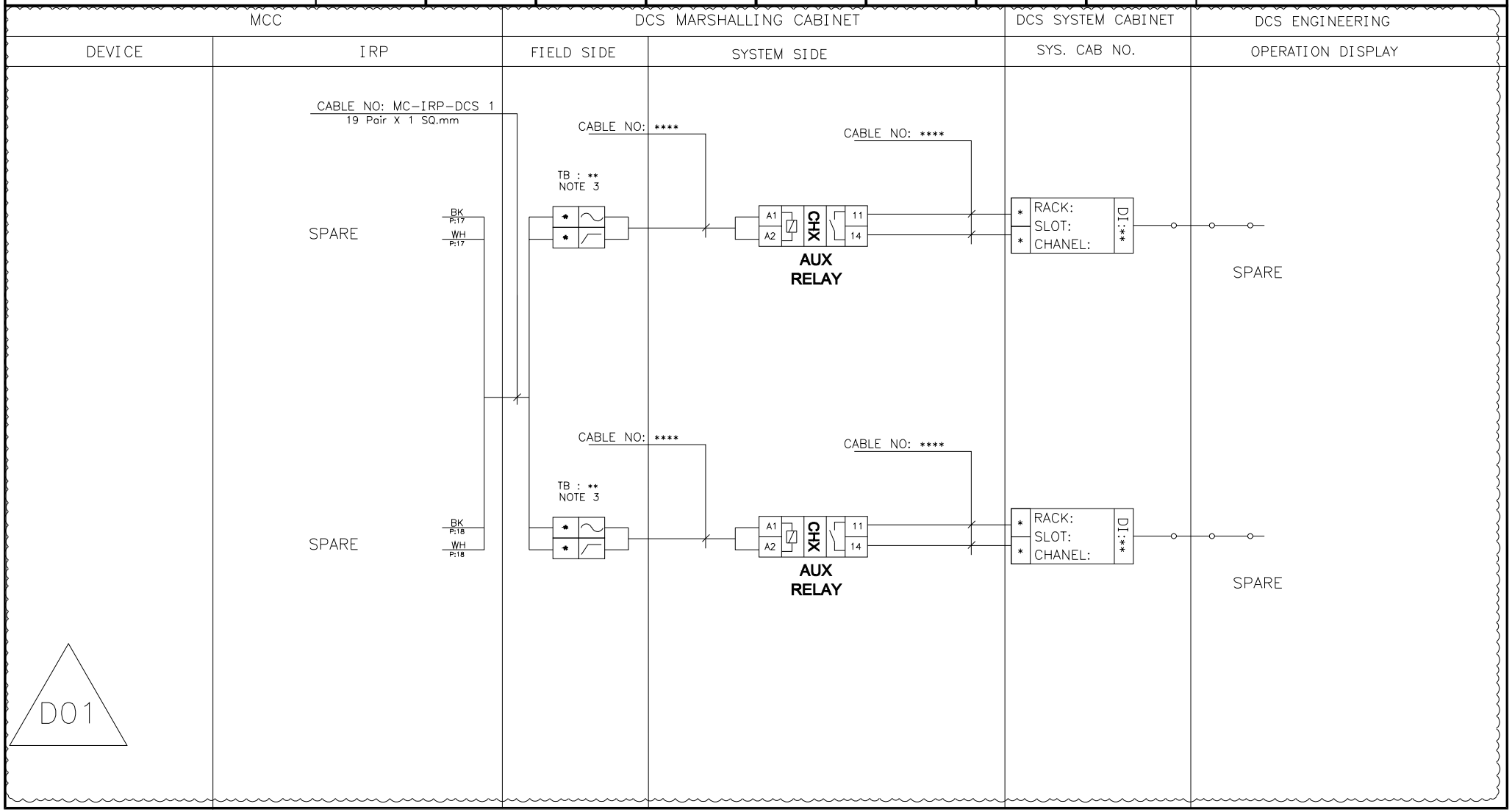

BLANK PAGE

D01

NISOC

پروژه نگهداشت و افزایش تولید میدان نفتی بینک
سطح‌الارض
احداث ردیف تراکم گاز در ایستگاه جمع آوری بینک

PEDCO

HIRGAN ENERGY

شماره پیمان:
053-073-9184

Control System Loop Diagram

پروژه	بسته کاری	صادرکننده	تسهیلات	رشته	نوع مدرک	سریال	نسخه
BK	GCS	PEDCO	120	IN	DG	0005	D01

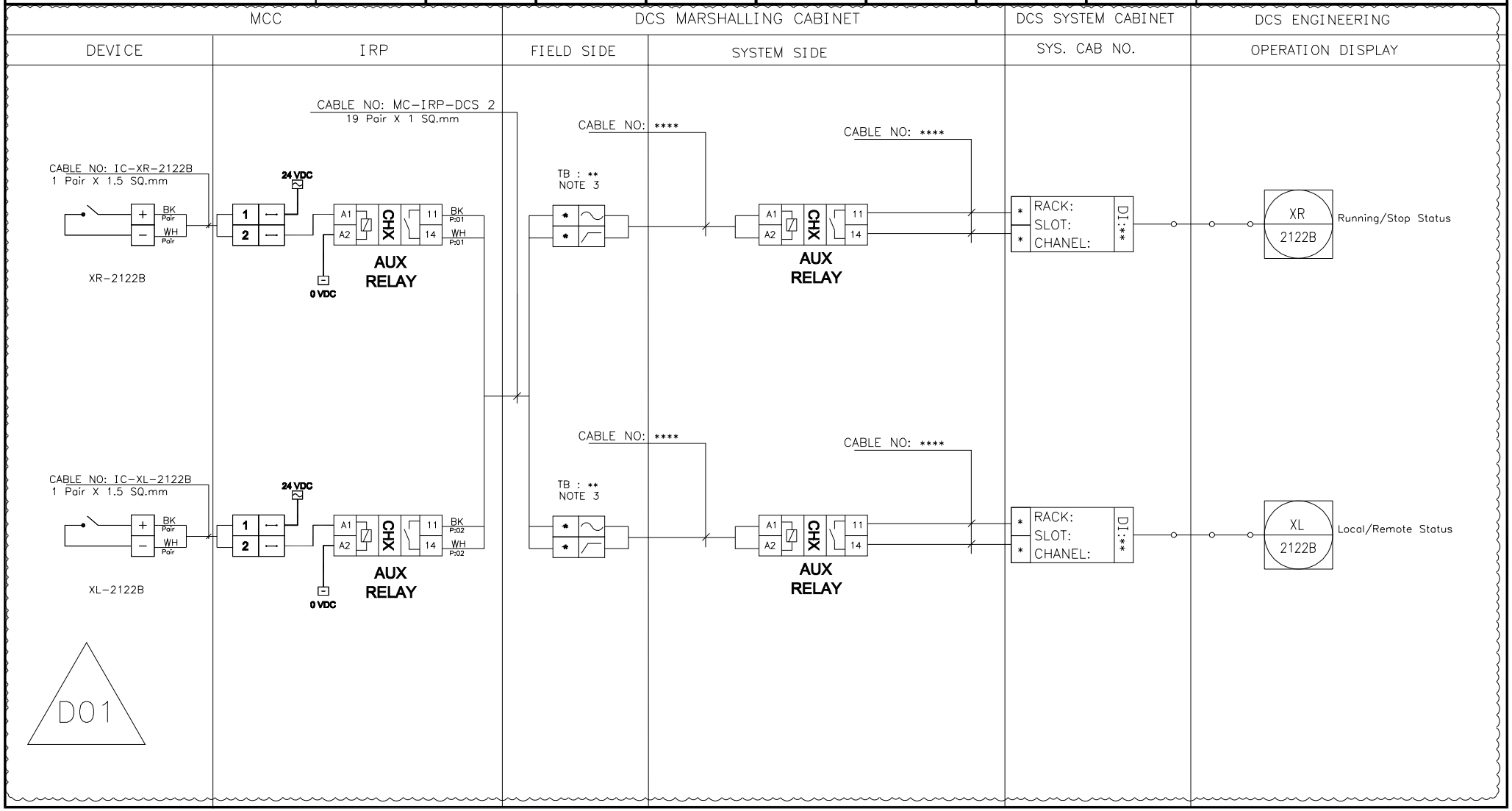

NISOC

پروژه نگهداشت و افزایش تولید میدان نفتی بینک
سطح‌الارض
احداث ردیف تراکم گاز در ایستگاه جمع آوری بینک

PEDCO

HIRGAN ENERGY

شماره پیمان:
053-073-9184

Control System Loop Diagram

پروژه	بسته کاری	صادرکننده	تسهیلات	رشته	نوع مدرک	سریال	نسخه
BK	GCS	PEDCO	120	IN	DG	0005	D01

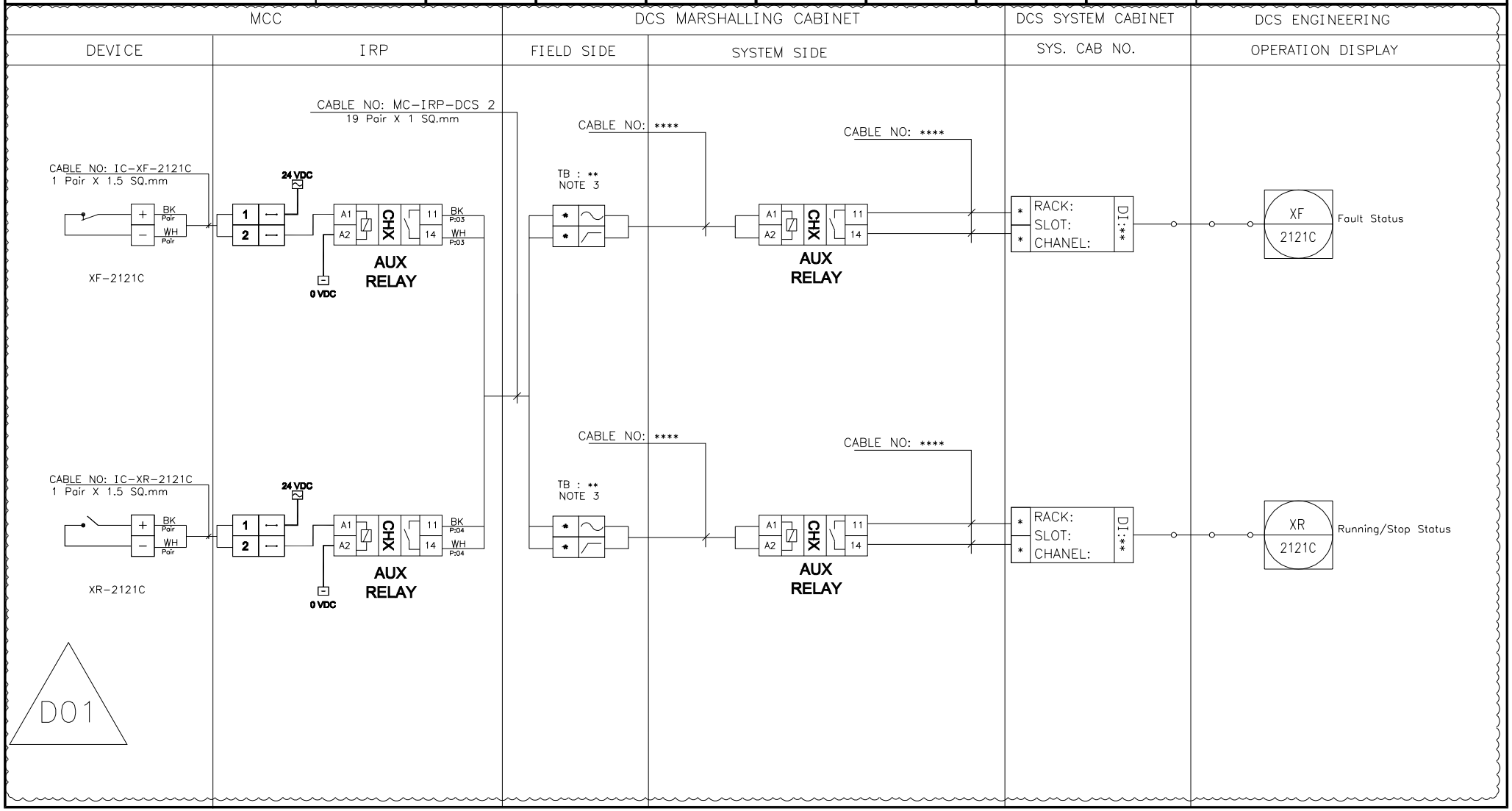

NISOC

پروژه نگهداشت و افزایش تولید میدان نفتی بینک
سطح‌الارض
احداث ردیف تراکم گاز در ایستگاه جمع آوری بینک

PEDCO

HIRGAN ENERGY

شماره پیمان:
053-073-9184

Control System Loop Diagram

پروژه	بسته کاری	صادرکننده	تسهیلات	رشته	نوع مدرک	سریال	نسخه
BK	GCS	PEDCO	120	IN	DG	0005	D01

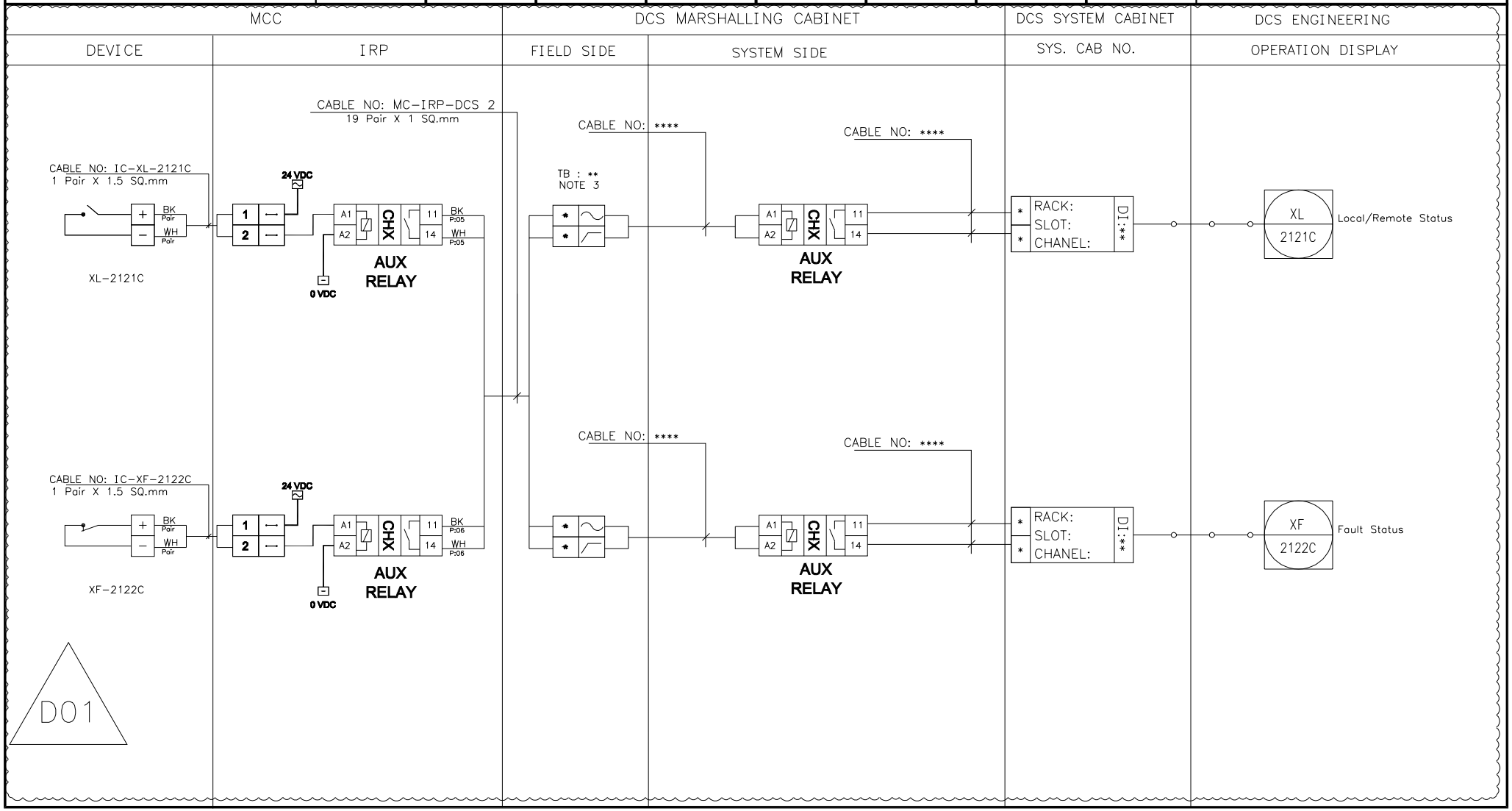

NISOC

پروژه نگهداشت و افزایش تولید میدان نفتی بینک
سطح‌الارض
احداث ردیف تراکم گاز در ایستگاه جمع آوری بینک

PEDCO

HIRGAN ENERGY

شماره پیمان:
053-073-9184

Control System Loop Diagram

پروژه	بسته کاری	صادرکننده	تسهیلات	رشته	نوع مدرک	سریال	نسخه
BK	GCS	PEDCO	120	IN	DG	0005	D01

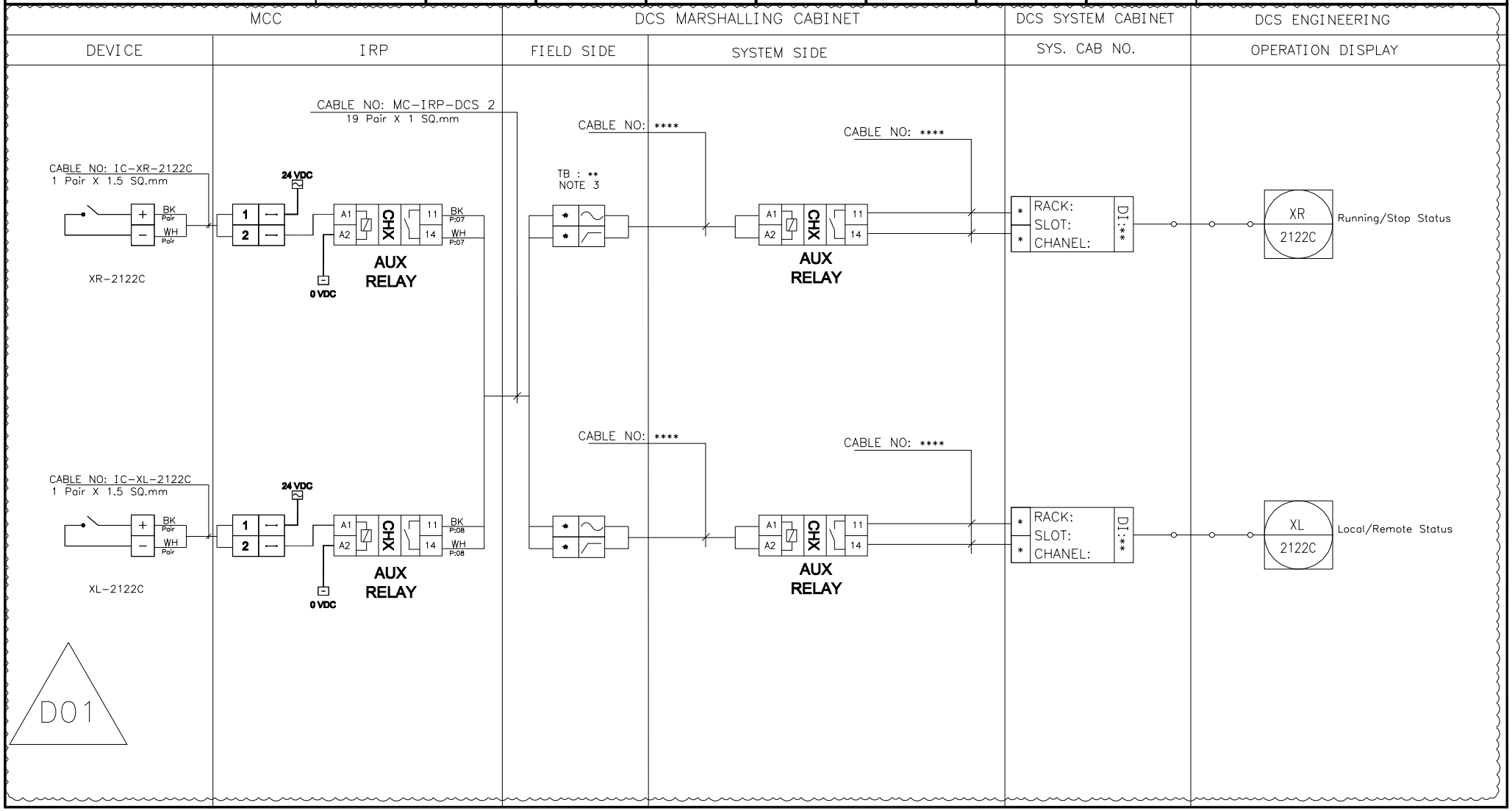

NISOC

پروژه نگهداشت و افزایش تولید میدان نفتی بینک
سطح‌الارض
احداث ردیف تراکم گاز در ایستگاه جمع آوری بینک

PEDCO

HIRGAN ENERGY

شماره پیمان:
053-073-9184

Control System Loop Diagram

پروژه	بسته کاری	صادرکننده	تسهیلات	رشته	نوع مدرک	سریال	نسخه
BK	GCS	PEDCO	120	IN	DG	0005	D01

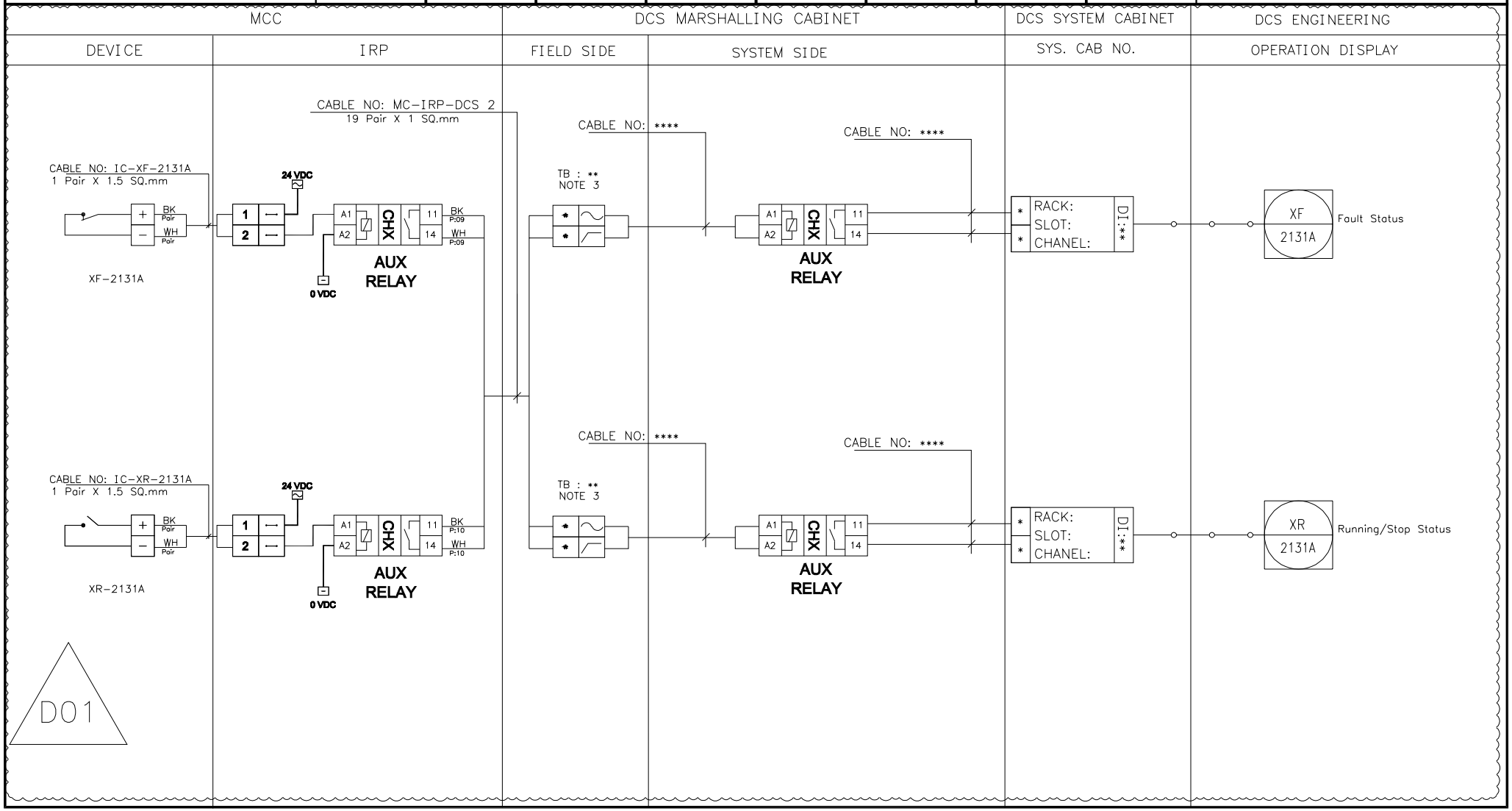

NISOC

پروژه نگهداشت و افزایش تولید میدان نفتی بینک
سطح‌الارض
احداث ردیف تراکم گاز در ایستگاه جمع آوری بینک

PEDCO

HIRGAN ENERGY

شماره پیمان:
053-073-9184

Control System Loop Diagram

پروژه	بسته کاری	صادرکننده	تسهیلات	رشته	نوع مدرک	سریال	نسخه
BK	GCS	PEDCO	120	IN	DG	0005	D01

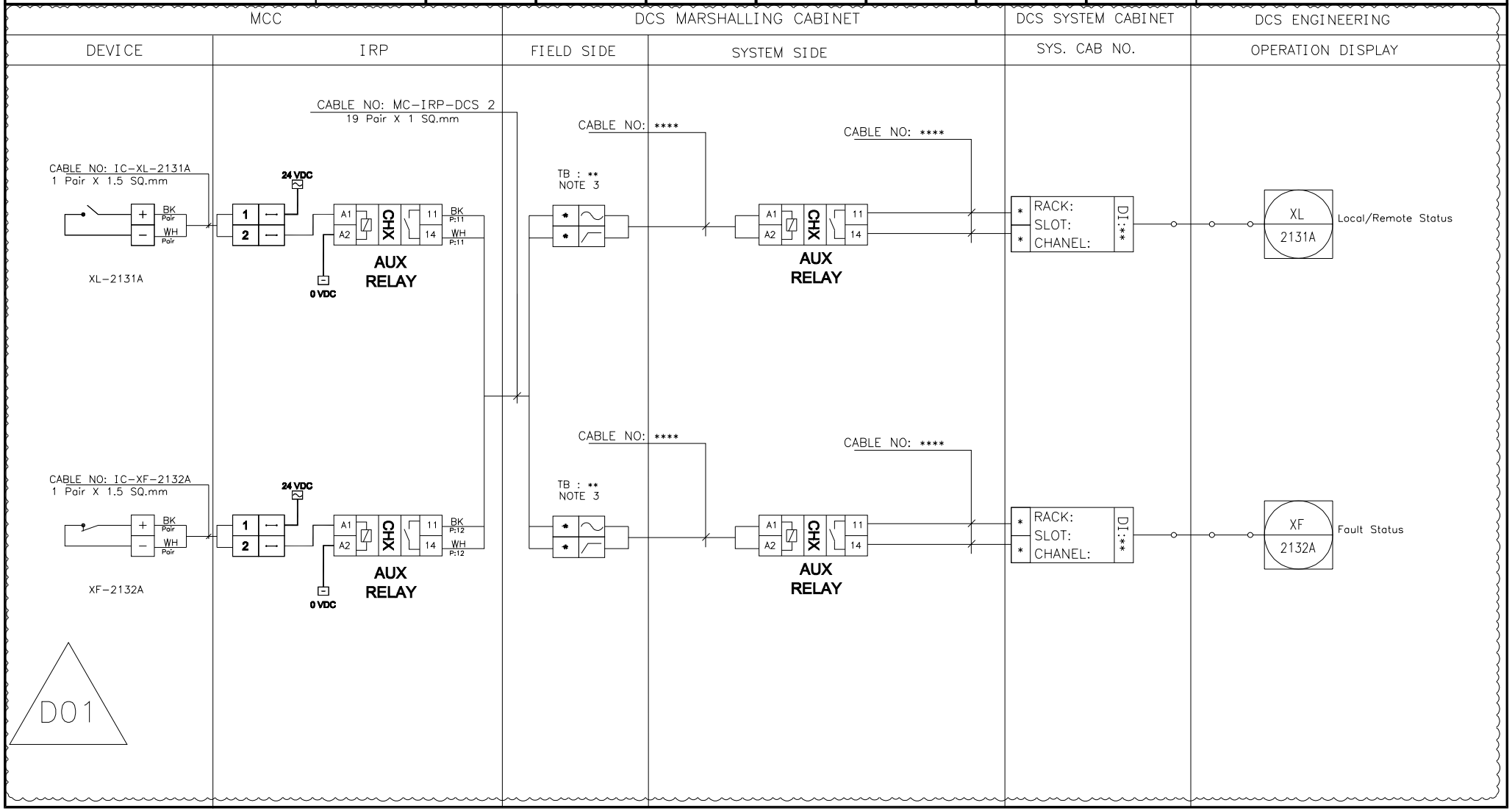

NISOC

پروژه نگهداشت و افزایش تولید میدان نفتی بینک
سطح‌الارض
احداث ردیف تراکم گاز در ایستگاه جمع آوری بینک

PEDCO

HIRGAN ENERGY

شماره پیمان:
053-073-9184

Control System Loop Diagram

پروژه	بسته کاری	صادرکننده	تسهیلات	رشته	نوع مدرک	سریال	نسخه
BK	GCS	PEDCO	120	IN	DG	0005	D01

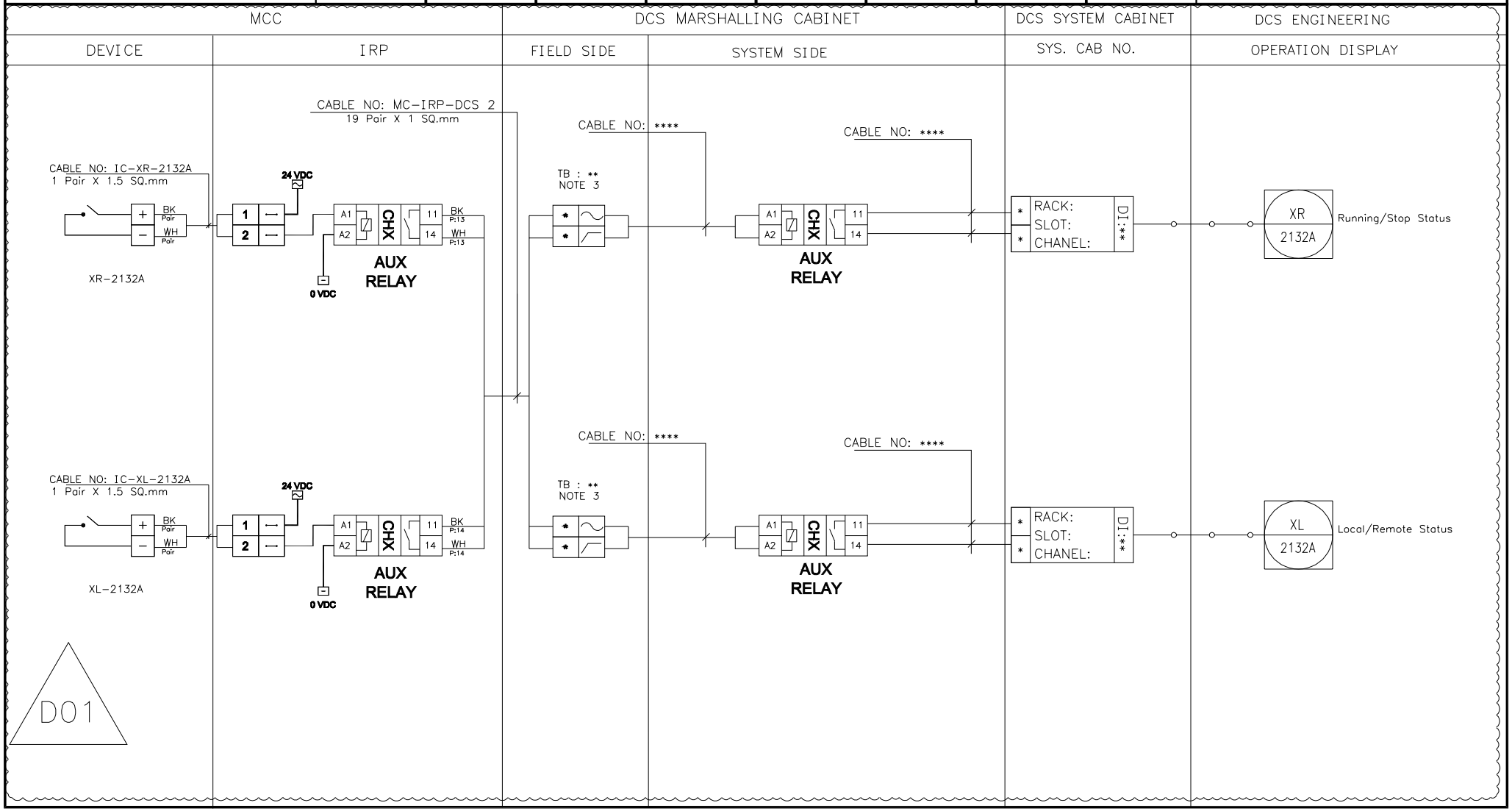

NISOC

پروژه نگهداشت و افزایش تولید میدان نفتی بینک
سطح‌الارض
احداث ردیف تراکم گاز در ایستگاه جمع آوری بینک

PEDCO

HIRGAN ENERGY

شماره پیمان:
053-073-9184

Control System Loop Diagram

پروژه	بسته کاری	صادرکننده	تسهیلات	رشته	نوع مدرک	سریال	نسخه
BK	GCS	PEDCO	120	IN	DG	0005	D01

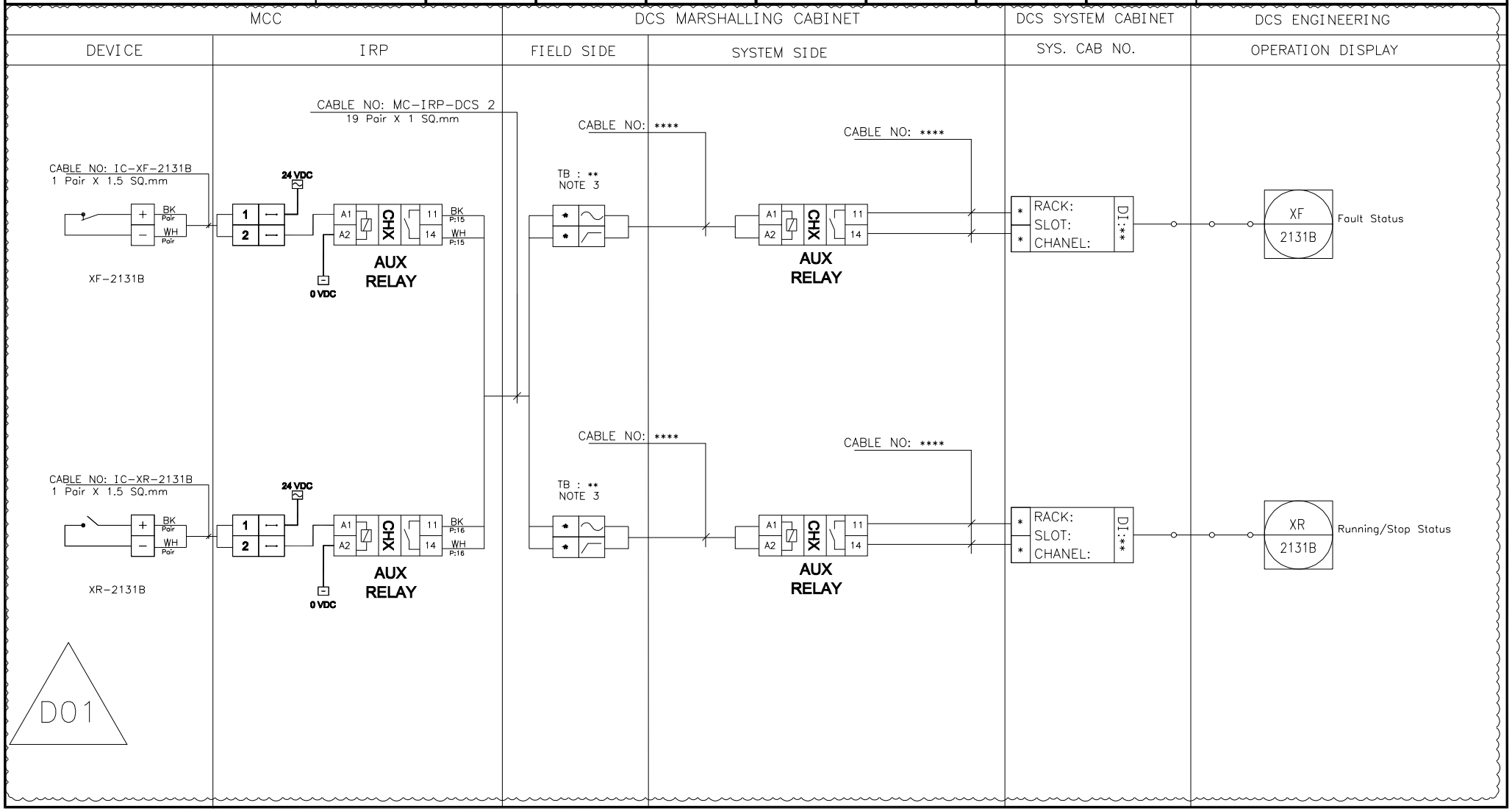

NISOC

پروژه نگهداشت و افزایش تولید میدان نفتی بینک
سطح‌الارض
احداث ردیف تراکم گاز در ایستگاه جمع آوری بینک

PEDCO

HIRGAN ENERGY

شماره پیمان:
053-073-9184

Control System Loop Diagram

پروژه	بسته کاری	صادرکننده	تسهیلات	رشته	نوع مدرک	سریال	نسخه
BK	GCS	PEDCO	120	IN	DG	0005	D01

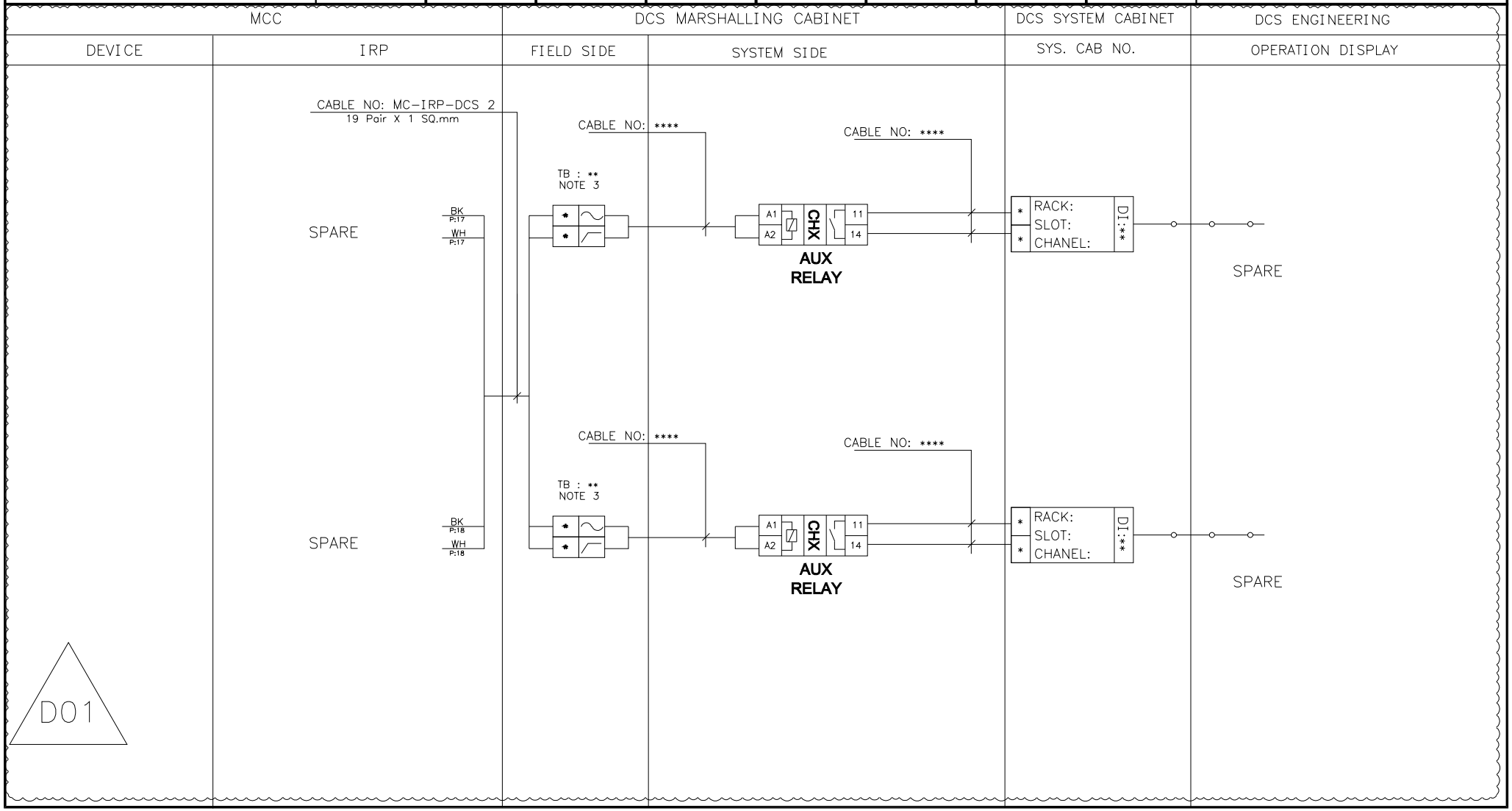

BLANK PAGE

D01

NISOC

پروژه نگهداشت و افزایش تولید میدان نفتی بینک سطح‌الارض

احداث ردیف تراکم گاز در ایستگاه جمع آوری بینک

PEDCO

HIRGAN ENERGY

شماره پیمان:

053-073-9184

Control System Loop Diagram

پروژه	بسته کاری	صادرکننده	تسهیلات	رشته	نوع مدرک	سریال	نسخه
BK	GCS	PEDCO	120	IN	DG	0005	D01

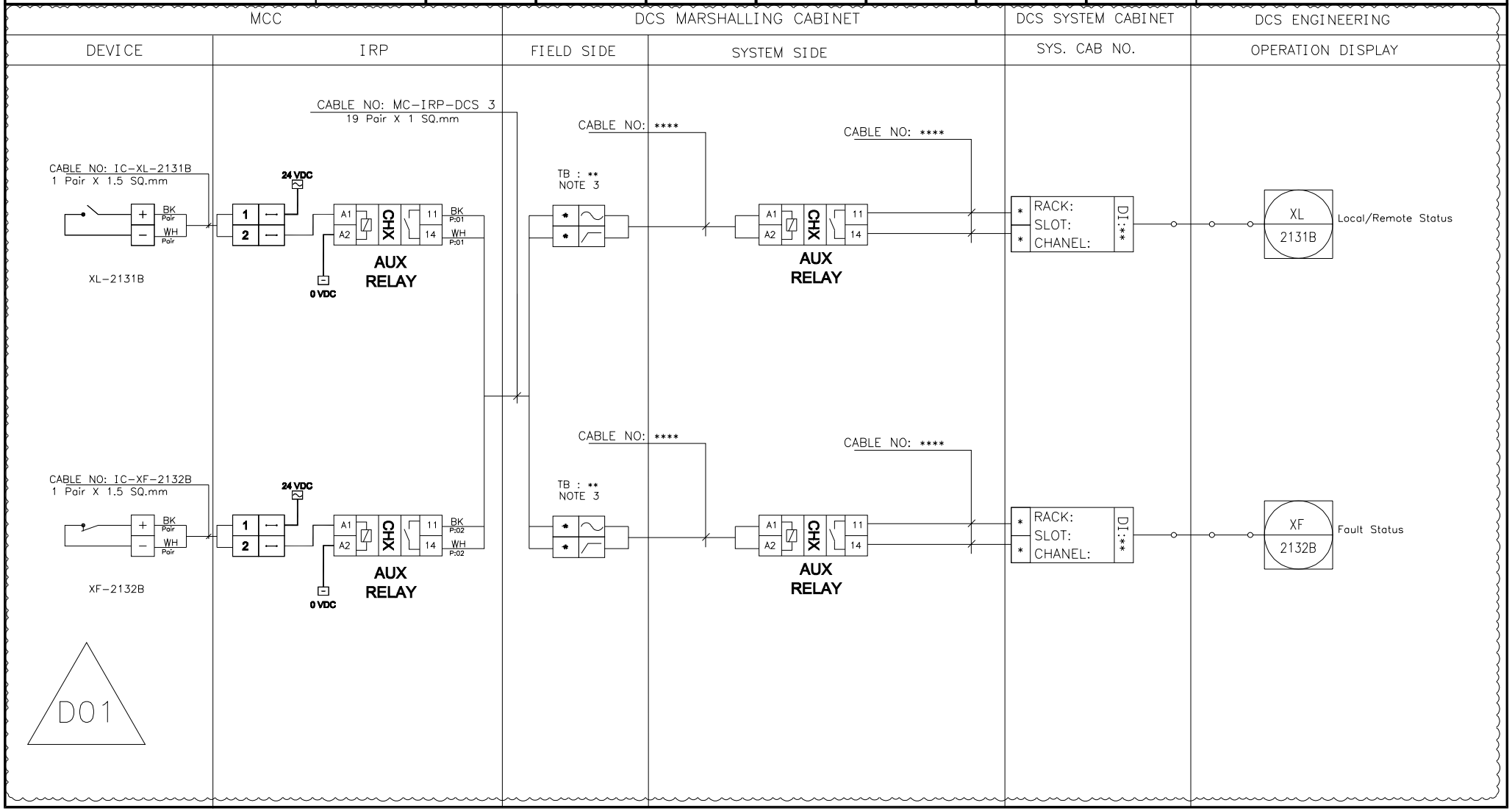

NISOC

پروژه نگهداشت و افزایش تولید میدان نفتی بینک
سطح‌الارض
احداث ردیف تراکم گاز در ایستگاه جمع آوری بینک

PEDCO

HIRGAN ENERGY

شماره پیمان:
053-073-9184

Control System Loop Diagram

پروژه	بسته کاری	صادرکننده	تسهیلات	رشته	نوع مدرک	سریال	نسخه
BK	GCS	PEDCO	120	IN	DG	0005	D01

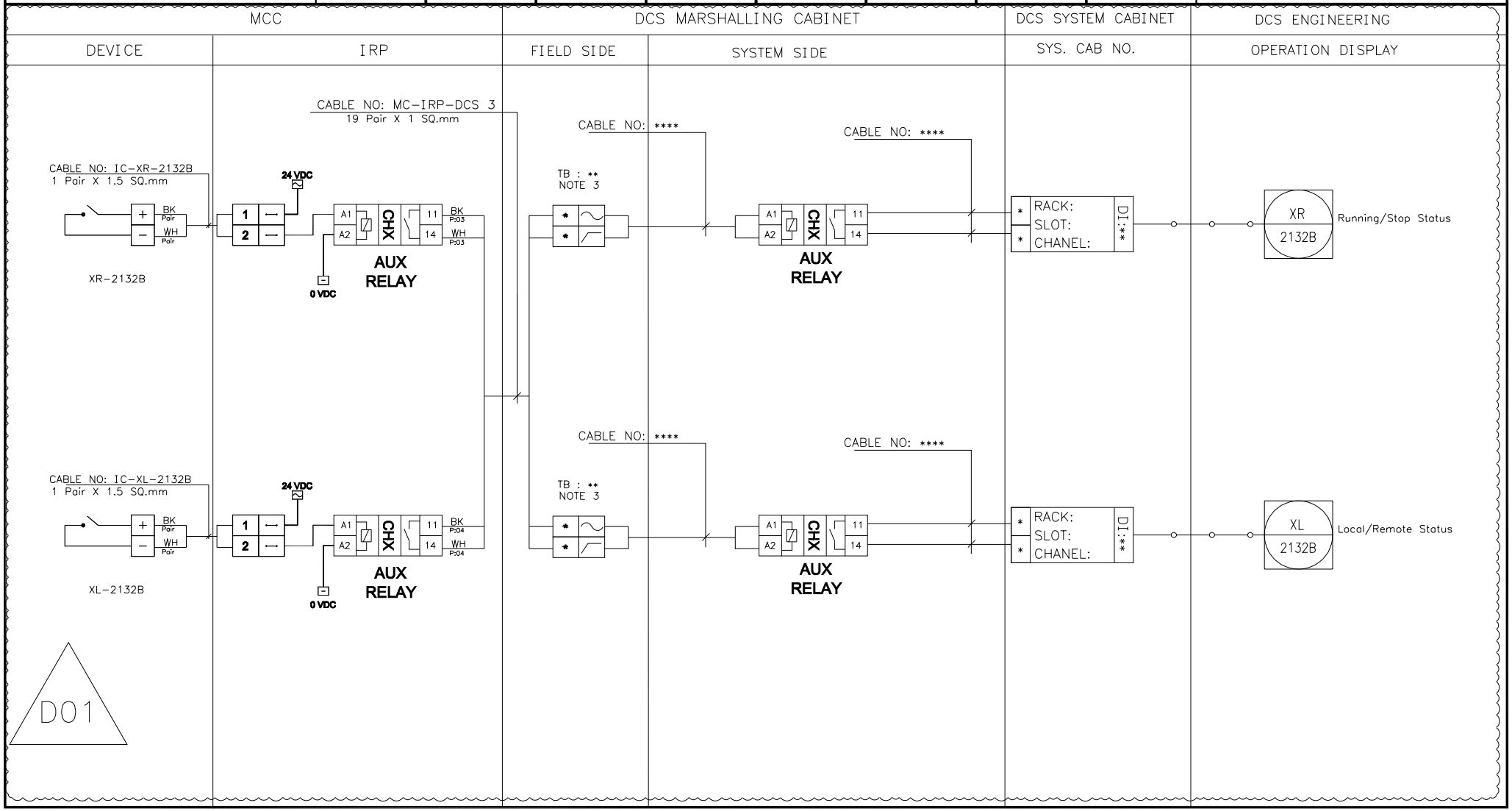

NISOC

پروژه نگهداشت و افزایش تولید میدان نفتی بینک
سطح‌الارض
احداث ردیف تراکم گاز در ایستگاه جمع آوری بینک

PEDCO

HIRGAN ENERGY

شماره پیمان:
053-073-9184

Control System Loop Diagram

پروژه	بسته کاری	صادرکننده	تسهیلات	رشته	نوع مدرک	سریال	نسخه
BK	GCS	PEDCO	120	IN	DG	0005	D01

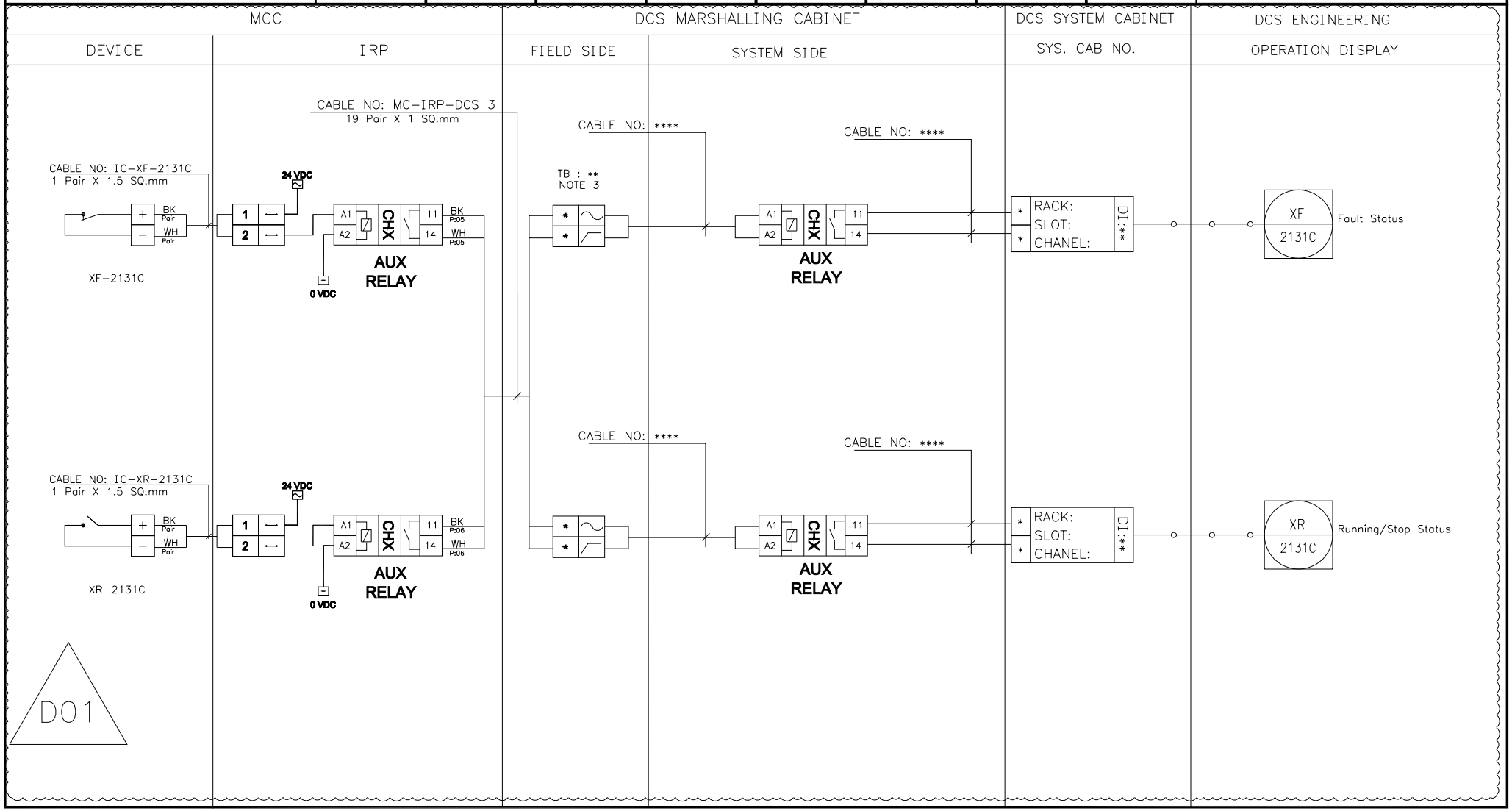

NISOC

پروژه نگهداشت و افزایش تولید میدان نفتی بینک
سطح‌الارض
احداث ردیف تراکم گاز در ایستگاه جمع آوری بینک

PEDCO

HIRGAN ENERGY

شماره پیمان:
053-073-9184

Control System Loop Diagram

پروژه	بسته کاری	صادرکننده	تسهیلات	رشته	نوع مدرک	سریال	نسخه
BK	GCS	PEDCO	120	IN	DG	0005	D01

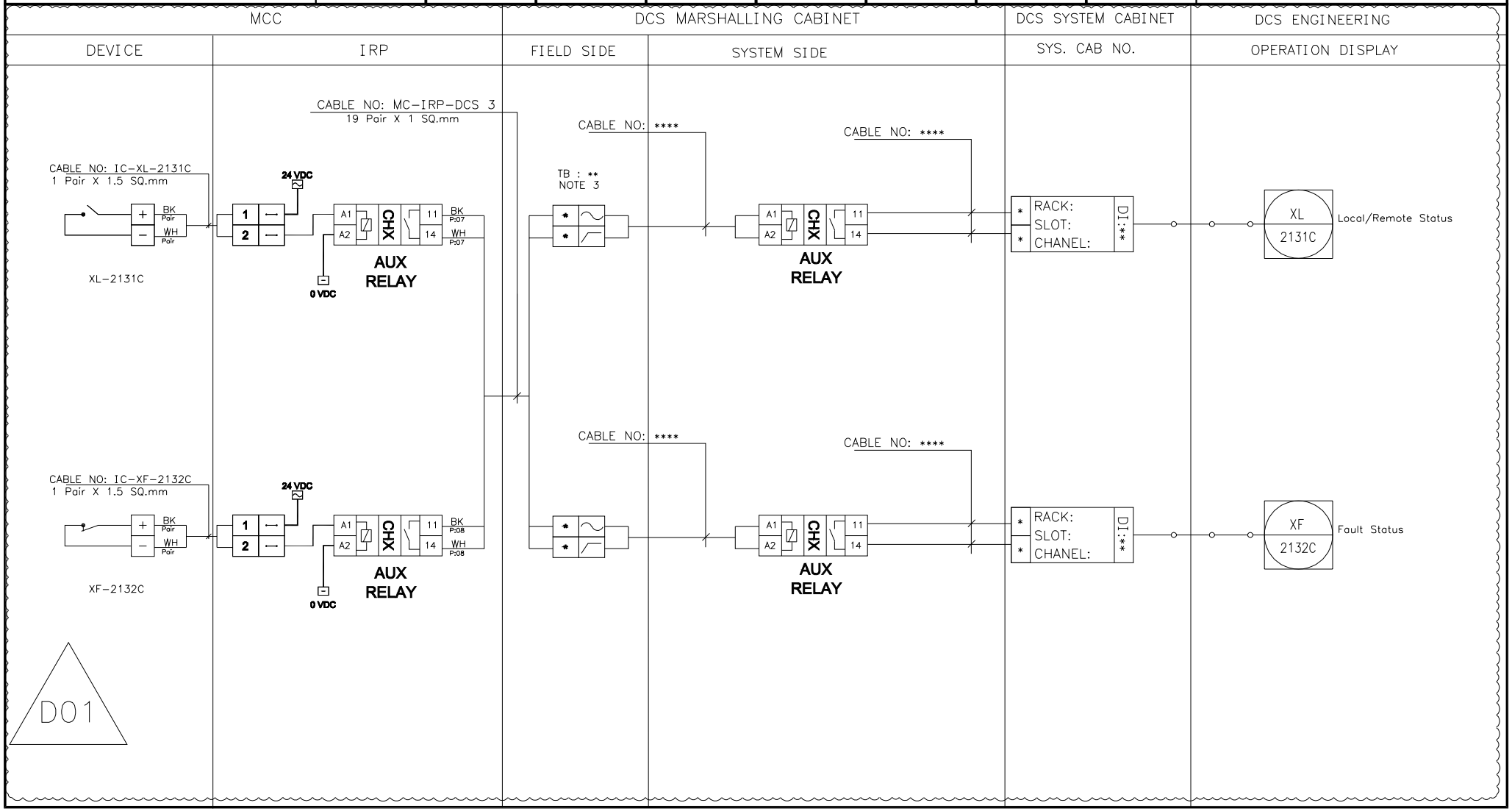

NISOC

پروژه نگهداشت و افزایش تولید میدان نفتی بینک
سطح‌الارض
احداث ردیف تراکم گاز در ایستگاه جمع آوری بینک

PEDCO

HIRGAN ENERGY

شماره پیمان:
053-073-9184

Control System Loop Diagram

پروژه	بسته کاری	صادرکننده	تسهیلات	رشته	نوع مدرک	سریال	نسخه
BK	GCS	PEDCO	120	IN	DG	0005	D01

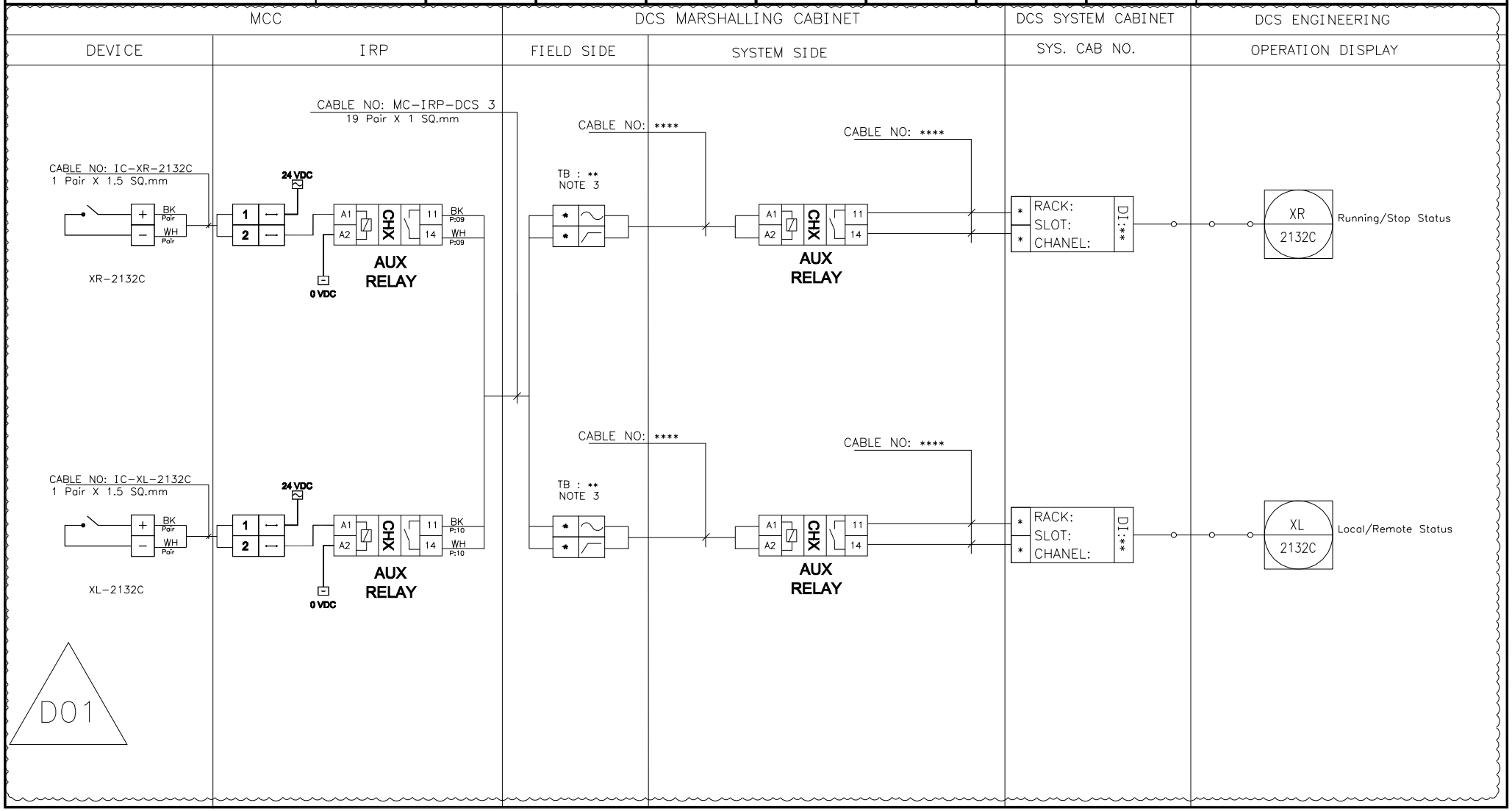

NISOC

پروژه نگهداشت و افزایش تولید میدان نفتی بینک
سطح‌الارض
احداث ردیف تراکم گاز در ایستگاه جمع آوری بینک

PEDCO

HIRGAN ENERGY

شماره پیمان:
053-073-9184

Control System Loop Diagram

پروژه	بسته کاری	صادرکننده	تسهیلات	رشته	نوع مدرک	سریال	نسخه
BK	GCS	PEDCO	120	IN	DG	0005	D01

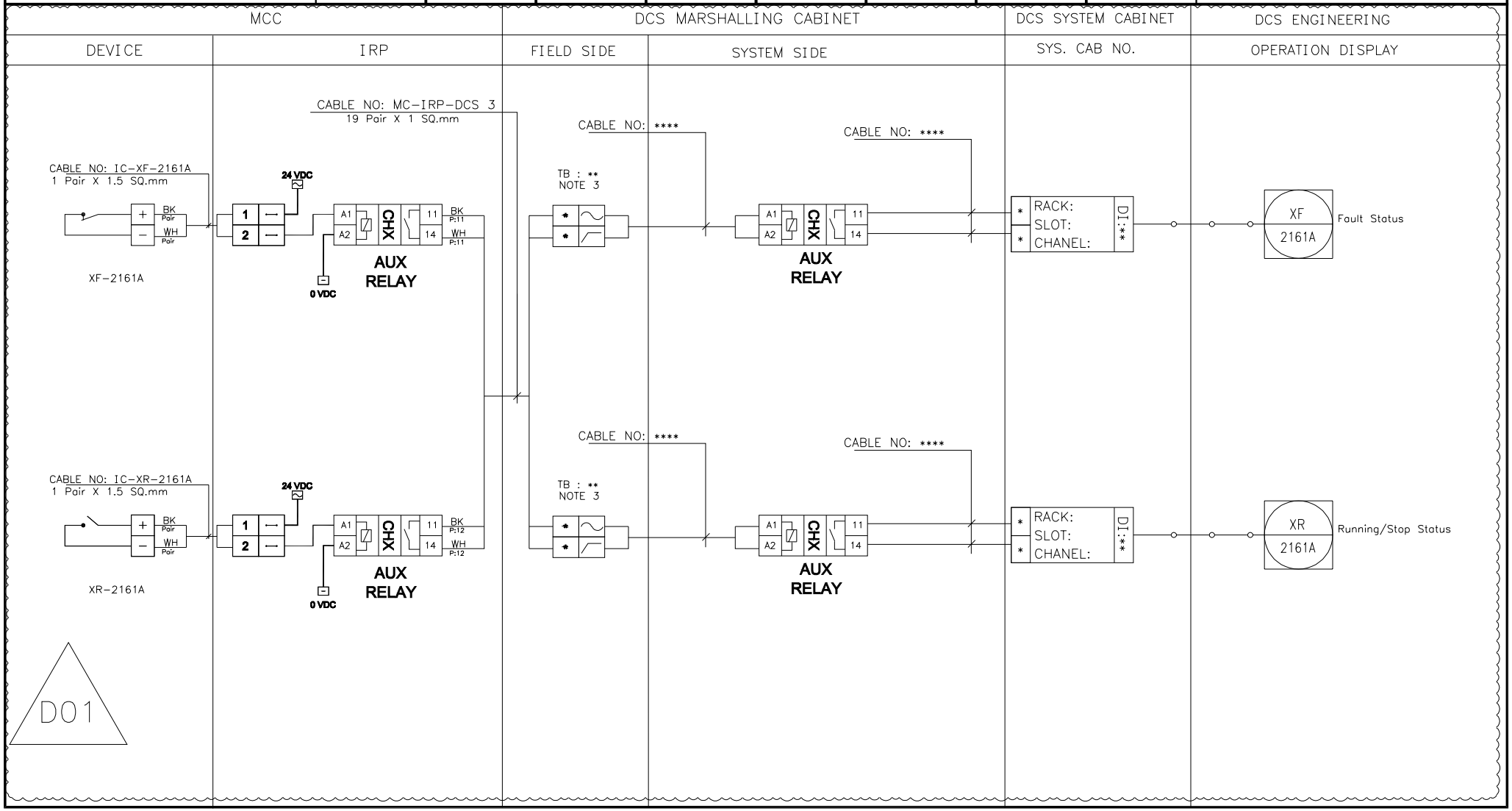

NISOC

پروژه نگهداشت و افزایش تولید میدان نفتی بینک
سطح‌الارض
احداث ردیف تراکم گاز در ایستگاه جمع آوری بینک

PEDCO

HIRGAN ENERGY

شماره پیمان:
053-073-9184

Control System Loop Diagram

پروژه	بسته کاری	صادرکننده	تسهیلات	رشته	نوع مدرک	سریال	نسخه
BK	GCS	PEDCO	120	IN	DG	0005	D01

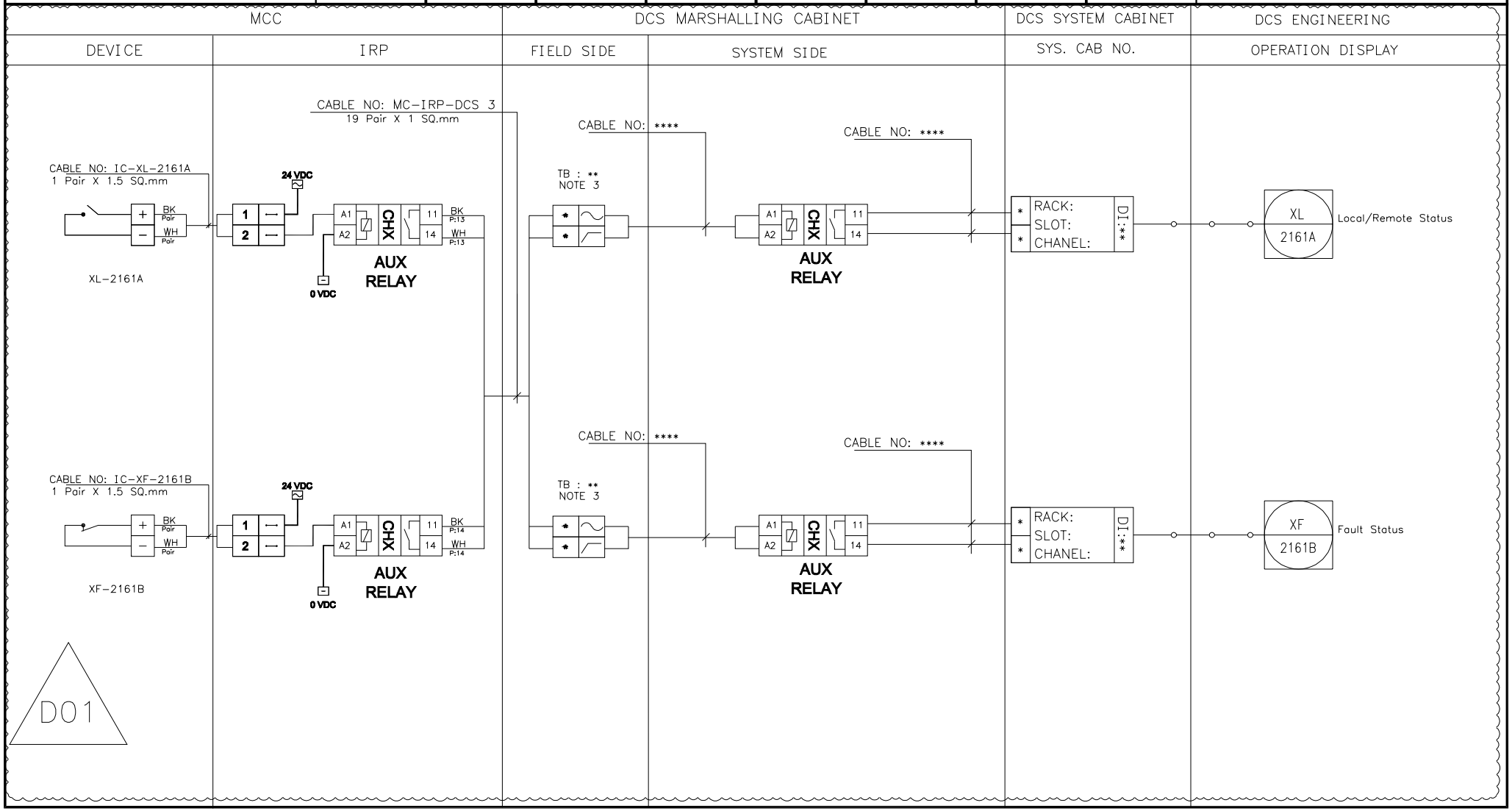

NISOC

پروژه نگهداشت و افزایش تولید میدان نفتی بینک
سطح‌الارض
احداث ردیف تراکم گاز در ایستگاه جمع آوری بینک

PEDCO

HIRGAN ENERGY

شماره پیمان:
053-073-9184

Control System Loop Diagram

پروژه	بسته کاری	صادرکننده	تسهیلات	رشته	نوع مدرک	سریال	نسخه
BK	GCS	PEDCO	120	IN	DG	0005	D01

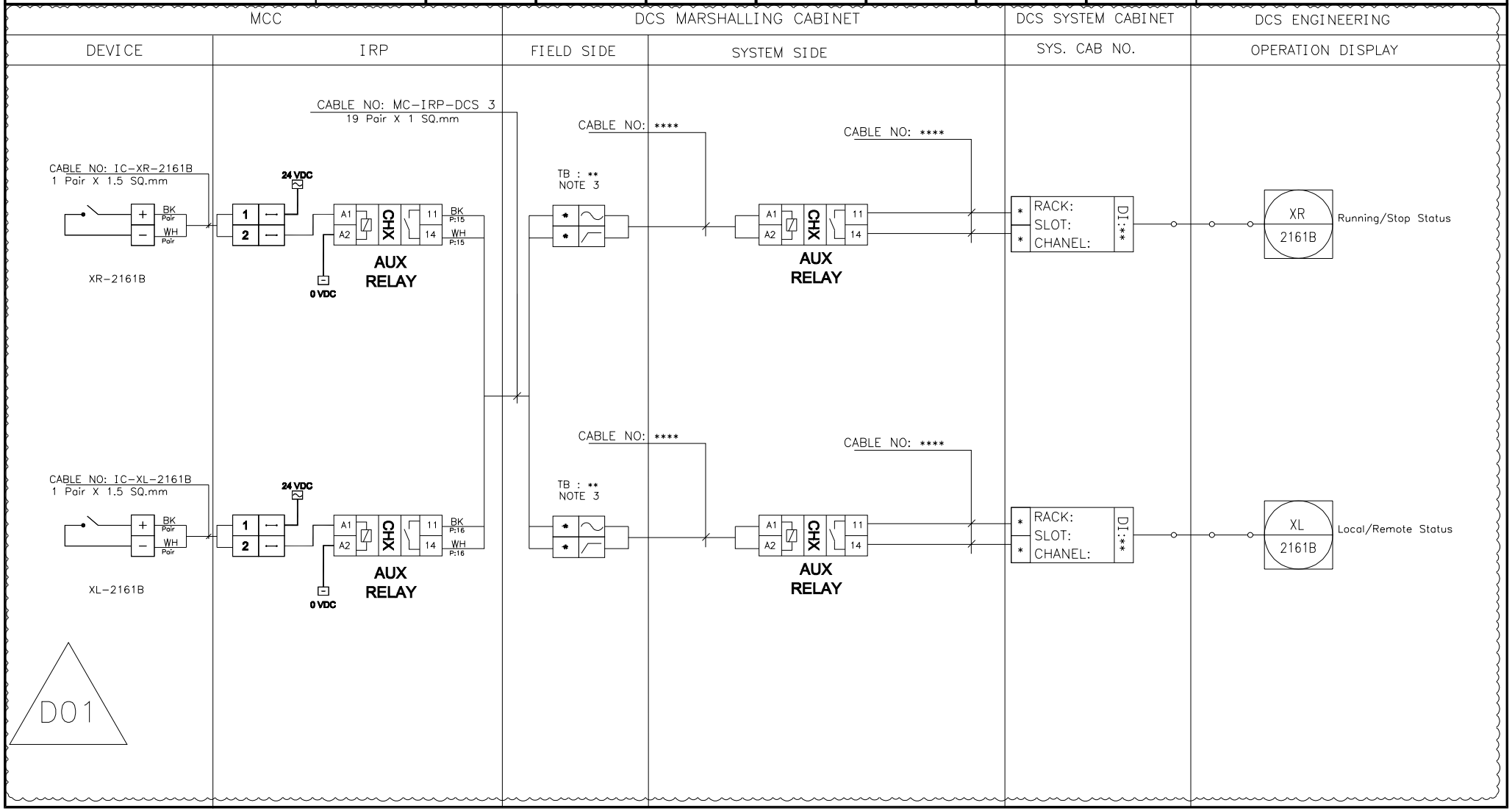

NISOC

پروژه نگهداشت و افزایش تولید میدان نفتی بینک
سطح‌الارض
احداث ردیف تراکم گاز در ایستگاه جمع آوری بینک

PEDCO

HIRGAN ENERGY

شماره پیمان:
053-073-9184

Control System Loop Diagram

پروژه	بسته کاری	صادرکننده	تسهیلات	رشته	نوع مدرک	سریال	نسخه
BK	GCS	PEDCO	120	IN	DG	0005	D01

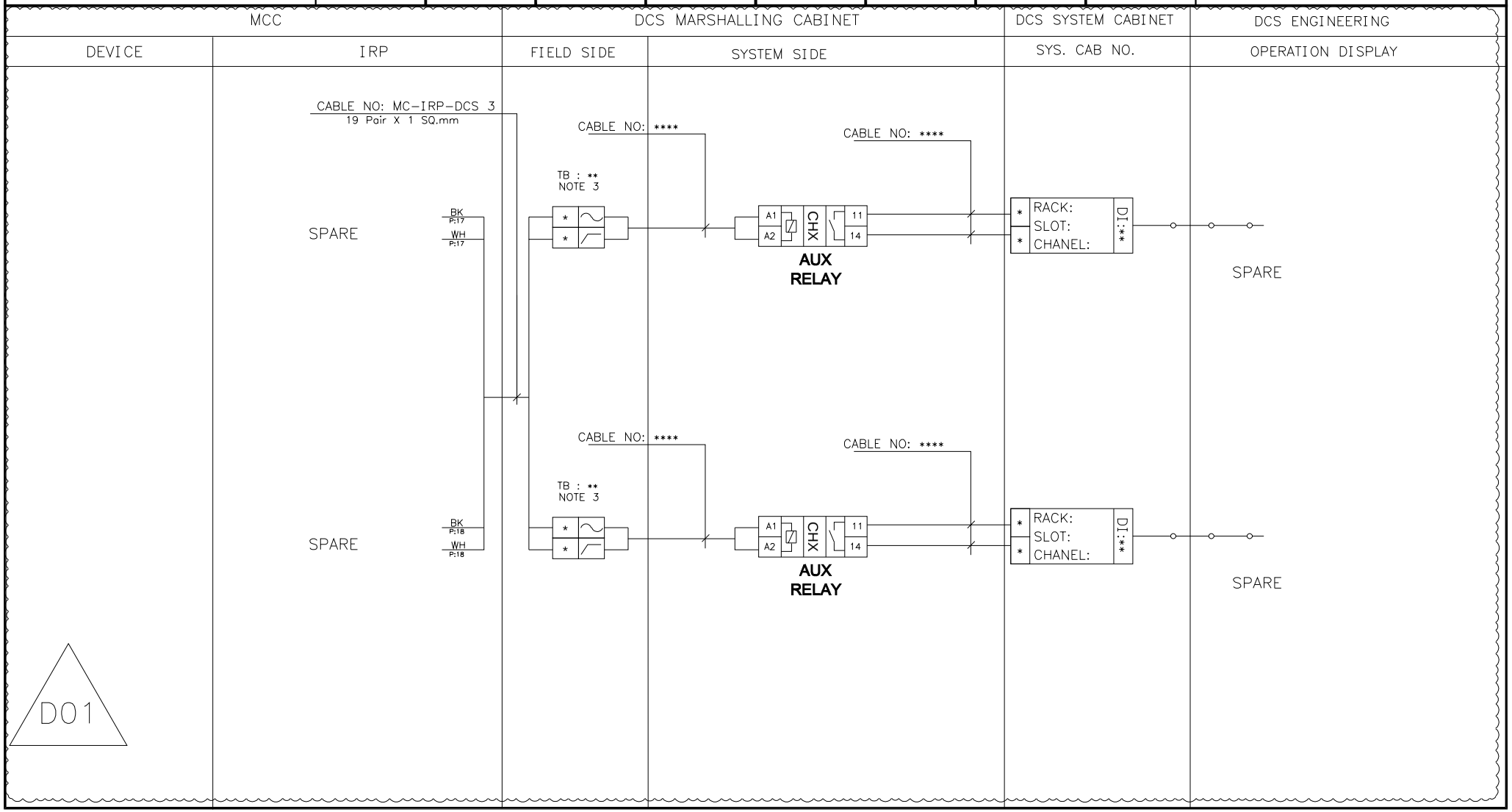

BLANK PAGE

D01

NISOC

پروژه نگهداشت و افزایش تولید میدان نفتی بینک
سطح‌الارض
احداث ردیف تراکم گاز در ایستگاه جمع آوری بینک

PEDCO

HIRGAN ENERGY

شماره پیمان:
053-073-9184

Control System Loop Diagram

پروژه	بسته کاری	صادرکننده	تسهیلات	رشته	نوع مدرک	سریال	نسخه
BK	GCS	PEDCO	120	IN	DG	0005	D01

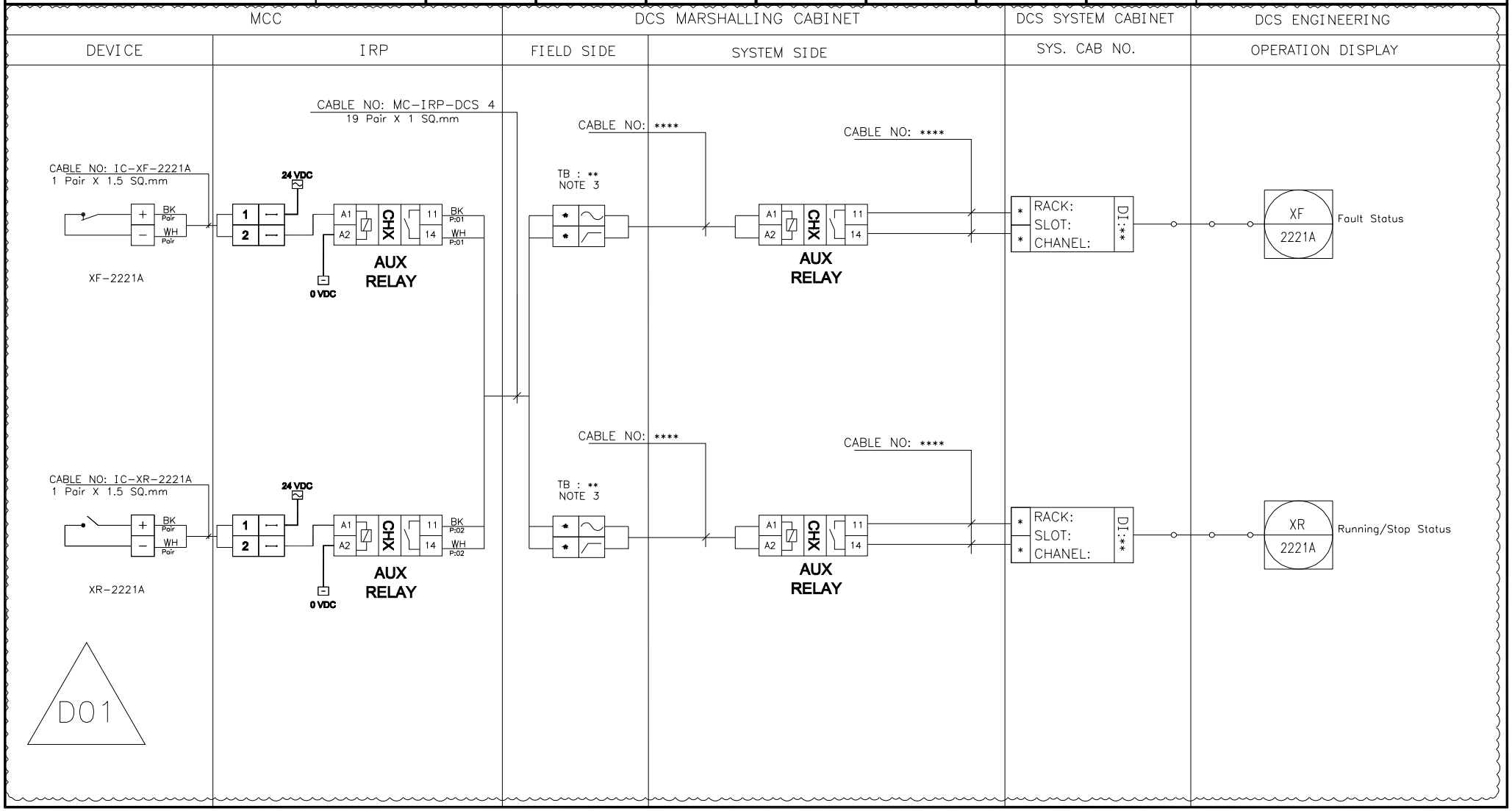

NISOC

پروژه نگهداشت و افزایش تولید میدان نفتی بینک
سطح‌الارض
احداث ردیف تراکم گاز در ایستگاه جمع آوری بینک

PEDCO

HIRGAN ENERGY

شماره پیمان:
053-073-9184

Control System Loop Diagram

پروژه	بسته کاری	صادرکننده	تسهیلات	رشته	نوع مدرک	سریال	نسخه
BK	GCS	PEDCO	120	IN	DG	0005	D01

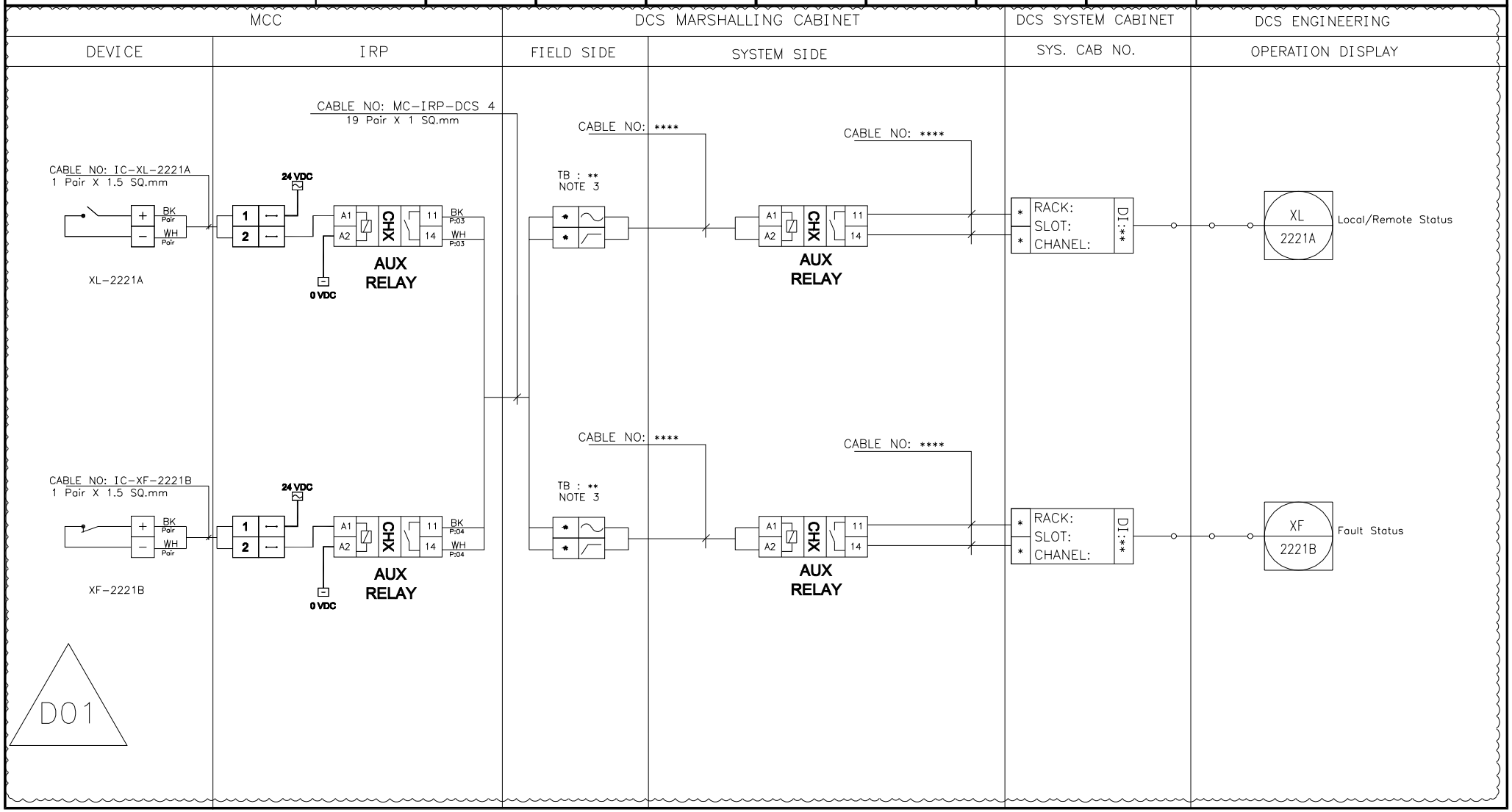

NISOC

پروژه نگهداشت و افزایش تولید میدان نفتی بینک
سطح‌الارض
احداث ردیف تراکم گاز در ایستگاه جمع آوری بینک

PEDCO

HIRGAN ENERGY

شماره پیمان:
053-073-9184

Control System Loop Diagram

پروژه	بسته کاری	صادرکننده	تسهیلات	رشته	نوع مدرک	سریال	نسخه
BK	GCS	PEDCO	120	IN	DG	0005	D01

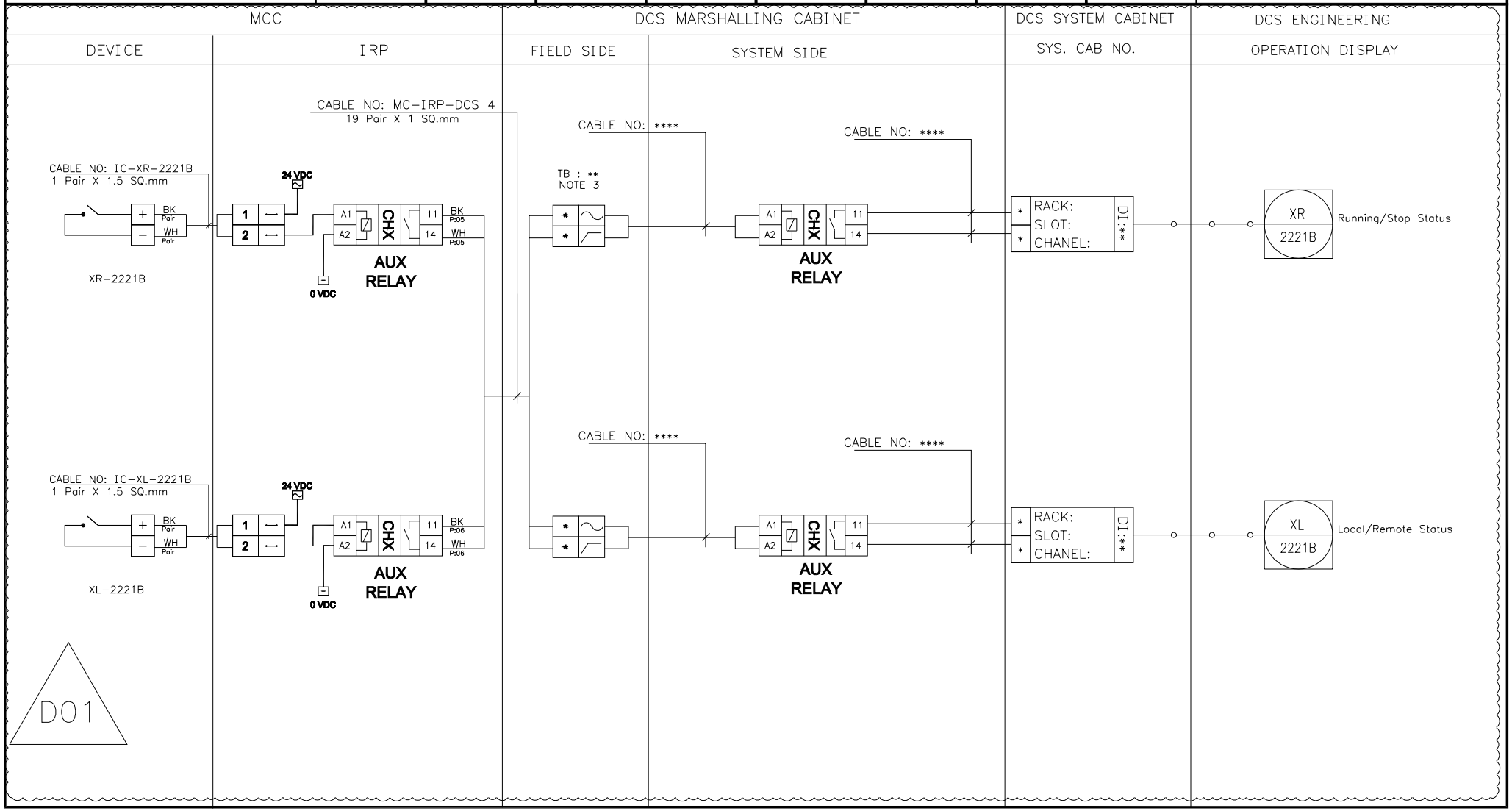

NISOC

پروژه نگهداشت و افزایش تولید میدان نفتی بینک
سطح‌الارض
احداث ردیف تراکم گاز در ایستگاه جمع آوری بینک

PEDCO

HIRGAN ENERGY

شماره پیمان:
053-073-9184

Control System Loop Diagram

پروژه	بسته کاری	صادرکننده	تسهیلات	رشته	نوع مدرک	سریال	نسخه
BK	GCS	PEDCO	120	IN	DG	0005	D01

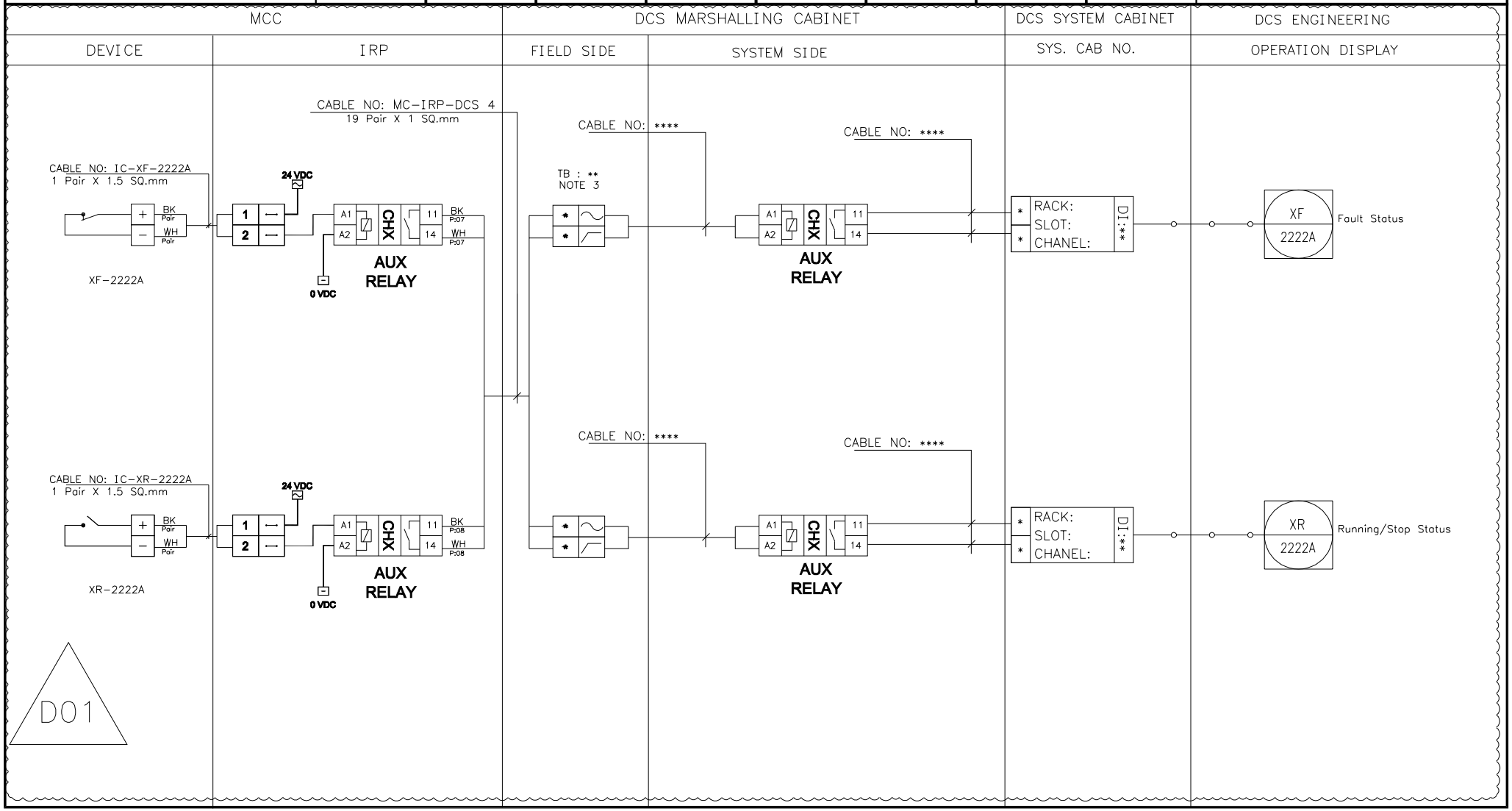

NISOC

پروژه نگهداشت و افزایش تولید میدان نفتی بینک
سطح‌الارض
احداث ردیف تراکم گاز در ایستگاه جمع آوری بینک

PEDCO

HIRGAN ENERGY

شماره پیمان:
053-073-9184

Control System Loop Diagram

پروژه	بسته کاری	صادرکننده	تسهیلات	رشته	نوع مدرک	سریال	نسخه
BK	GCS	PEDCO	120	IN	DG	0005	D01

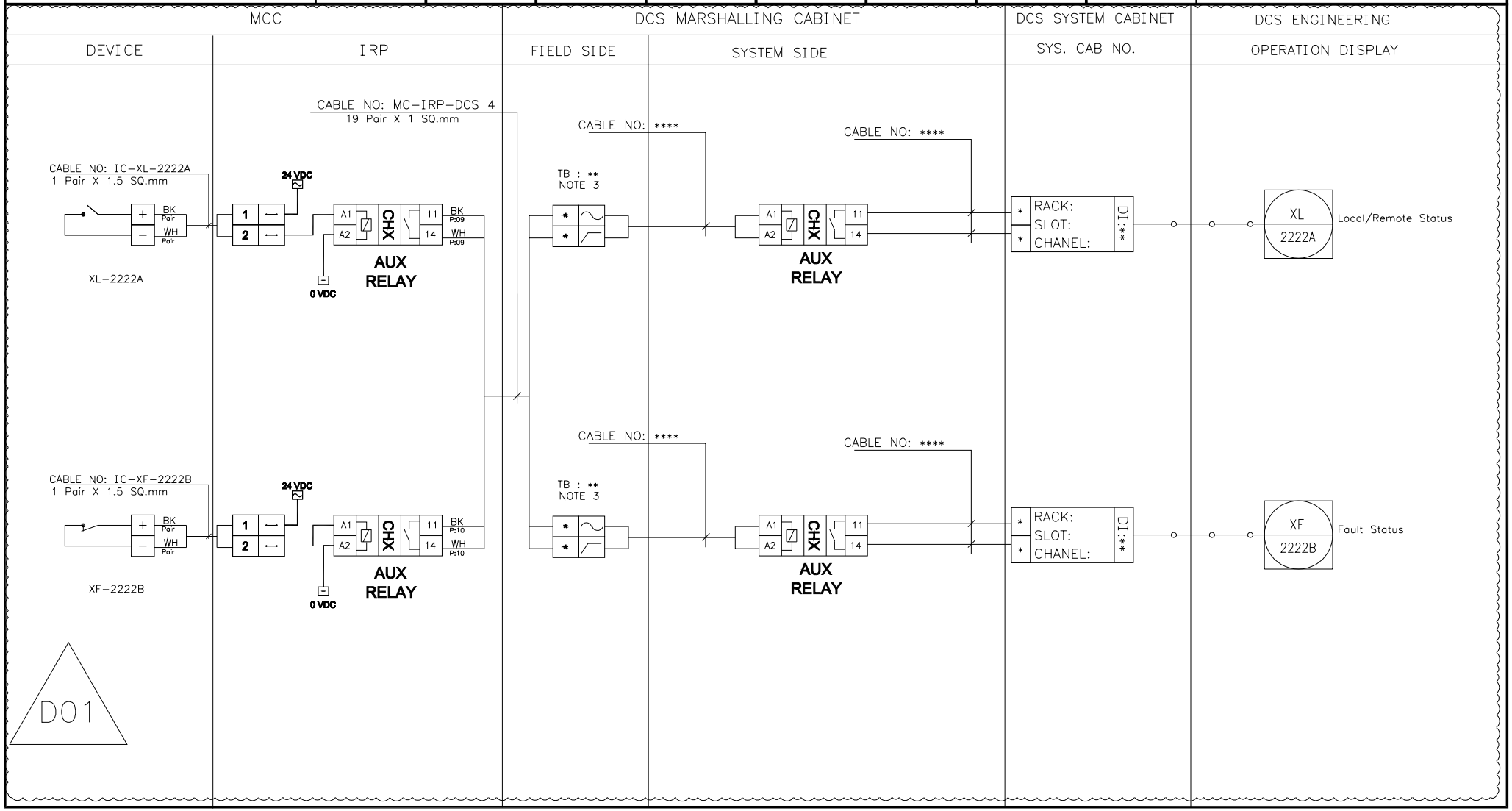

NISOC

پروژه نگهداشت و افزایش تولید میدان نفتی بینک
سطح‌الارض
احداث ردیف تراکم گاز در ایستگاه جمع آوری بینک

PEDCO

HIRGAN ENERGY

شماره پیمان:
053-073-9184

Control System Loop Diagram

پروژه	بسته کاری	صادرکننده	تسهیلات	رشته	نوع مدرک	سریال	نسخه
BK	GCS	PEDCO	120	IN	DG	0005	D01

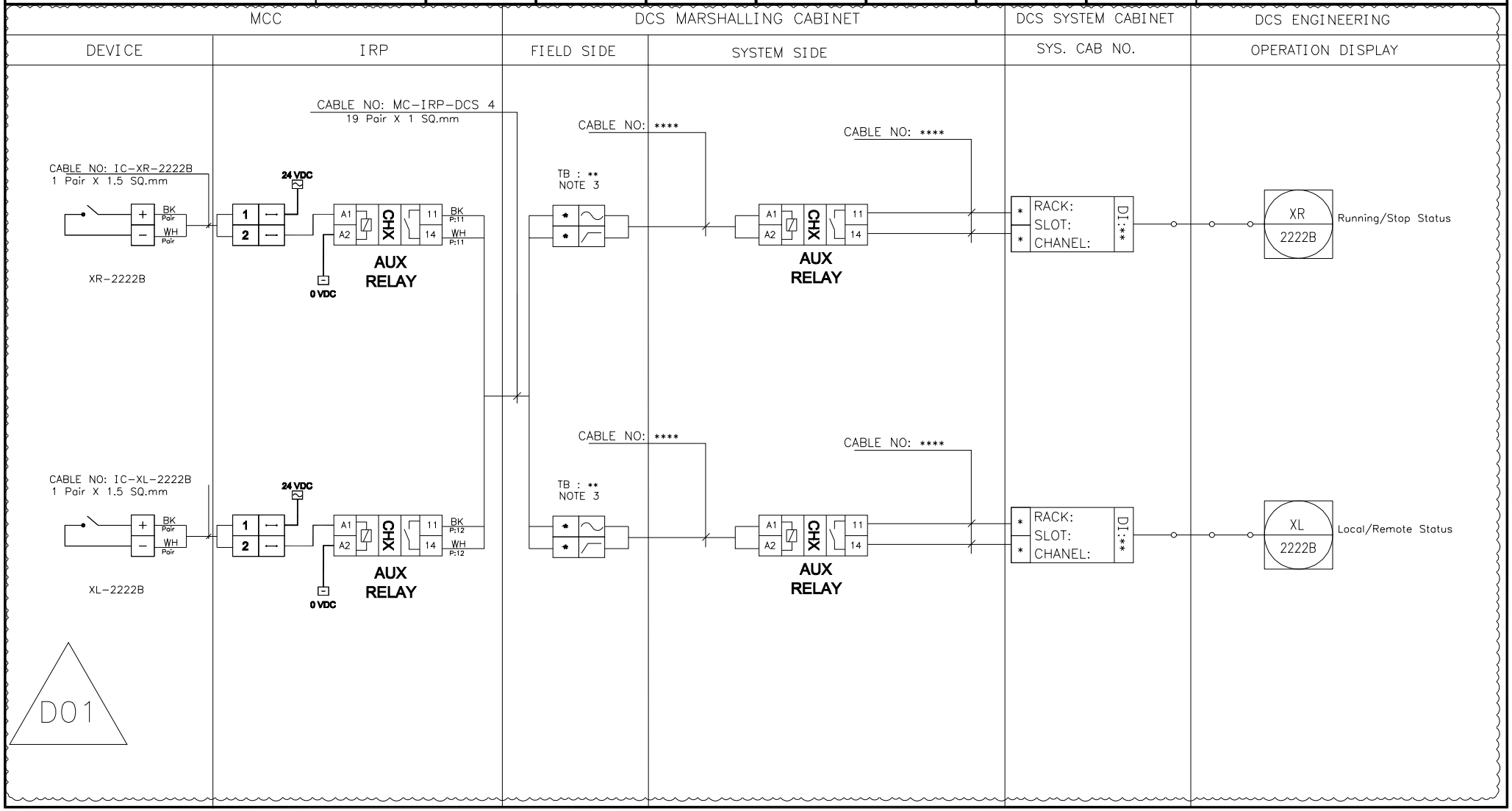

NISOC

پروژه نگهداشت و افزایش تولید میدان نفتی بینک
سطح‌الارض
احداث ردیف تراکم گاز در ایستگاه جمع آوری بینک

PEDCO

HIRGAN ENERGY

شماره پیمان:
053-073-9184

Control System Loop Diagram

پروژه	بسته کاری	صادرکننده	تسهیلات	رشته	نوع مدرک	سریال	نسخه
BK	GCS	PEDCO	120	IN	DG	0005	D01

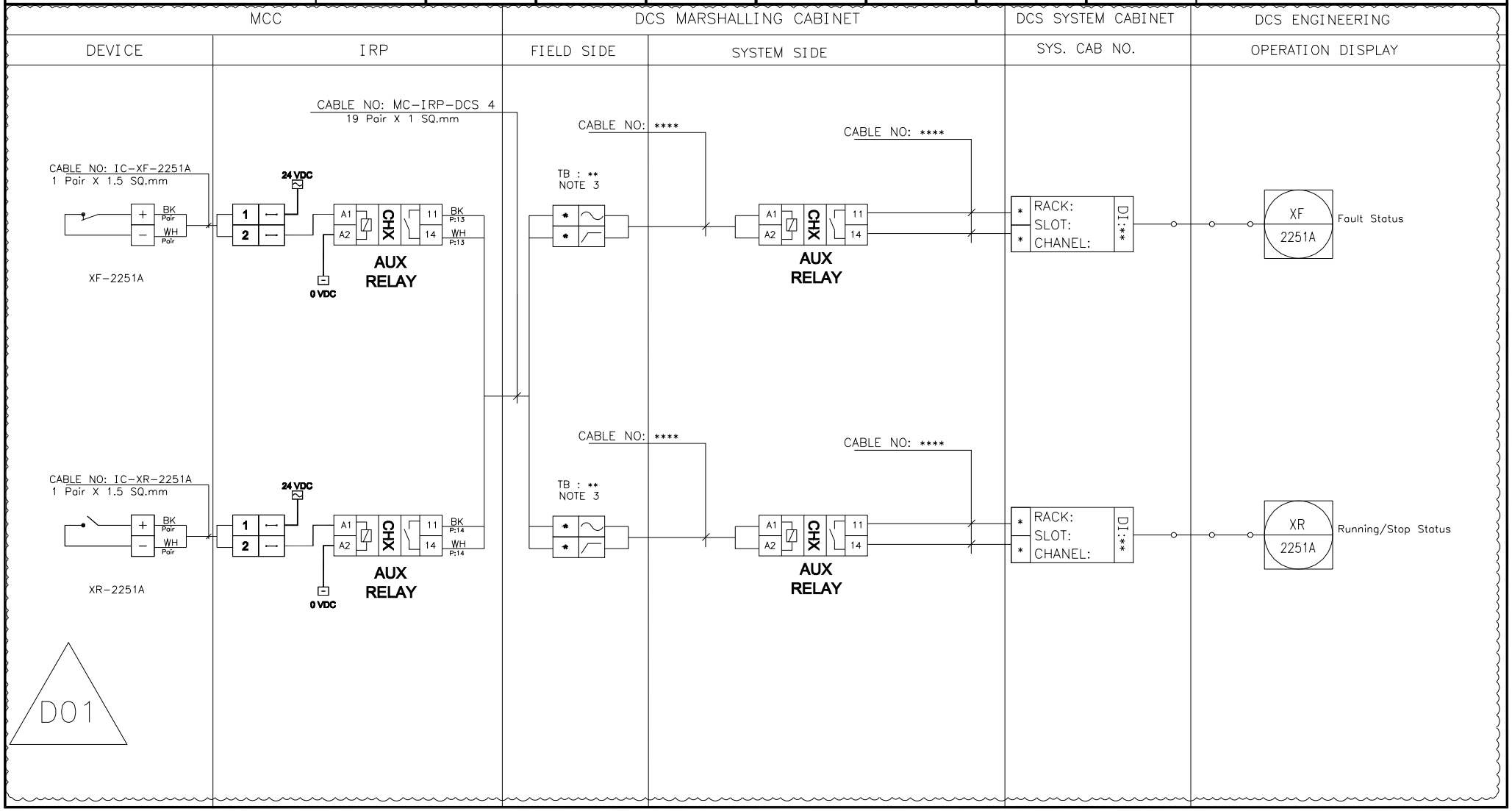

NISOC

پروژه نگهداشت و افزایش تولید میدان نفتی بینک
سطح‌الارض
احداث ردیف تراکم گاز در ایستگاه جمع آوری بینک

PEDCO

HIRGAN ENERGY

شماره پیمان:
053-073-9184

Control System Loop Diagram

پروژه	بسته کاری	صادرکننده	تسهیلات	رشته	نوع مدرک	سریال	نسخه
BK	GCS	PEDCO	120	IN	DG	0005	D01

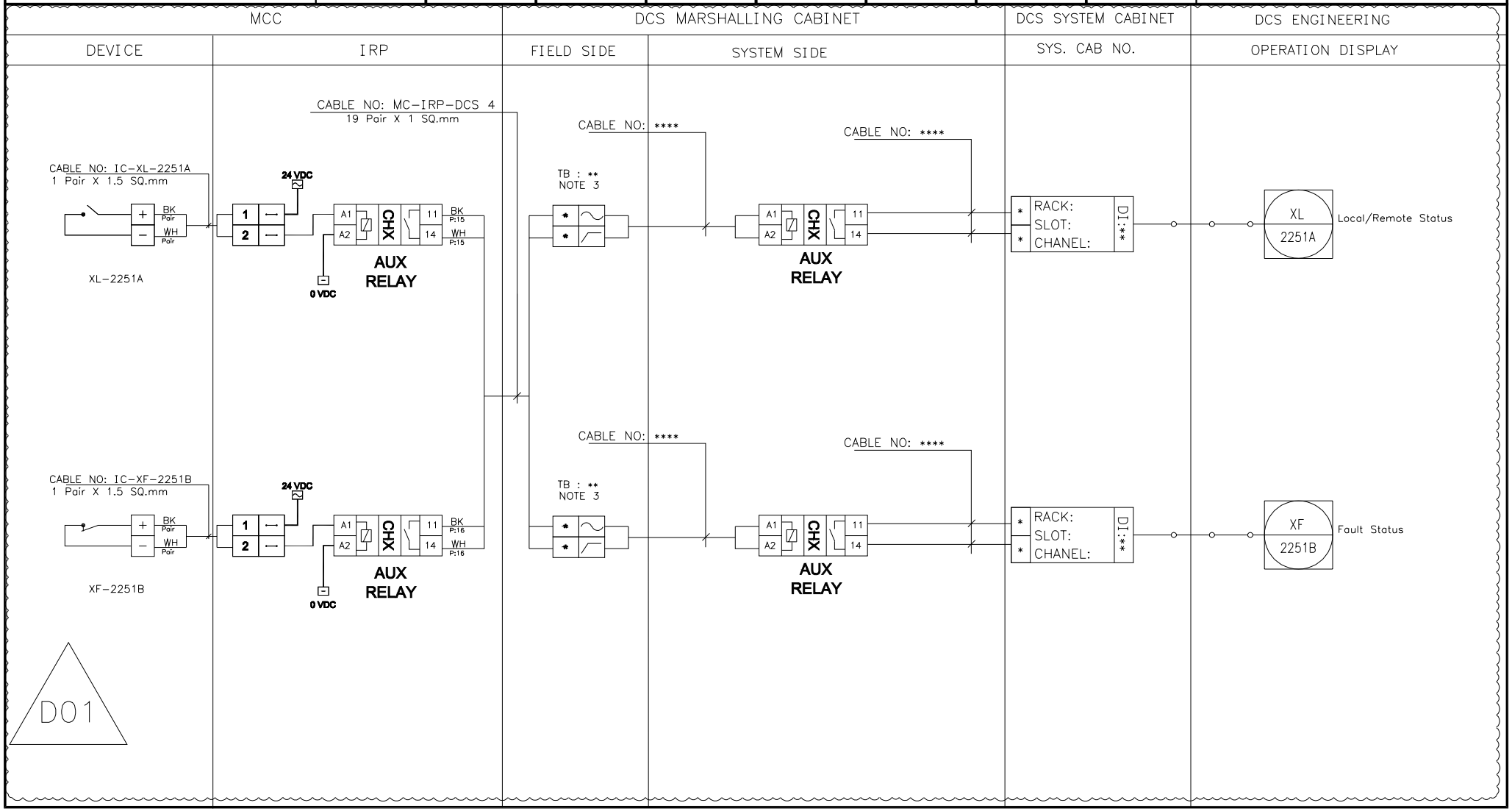

NISOC

پروژه نگهداشت و افزایش تولید میدان نفتی بینک
سطح‌الارض
احداث ردیف تراکم گاز در ایستگاه جمع آوری بینک

PEDCO

HIRGAN ENERGY

شماره پیمان:
053-073-9184

Control System Loop Diagram

پروژه	بسته کاری	صادرکننده	تسهیلات	رشته	نوع مدرک	سریال	نسخه
BK	GCS	PEDCO	120	IN	DG	0005	D01

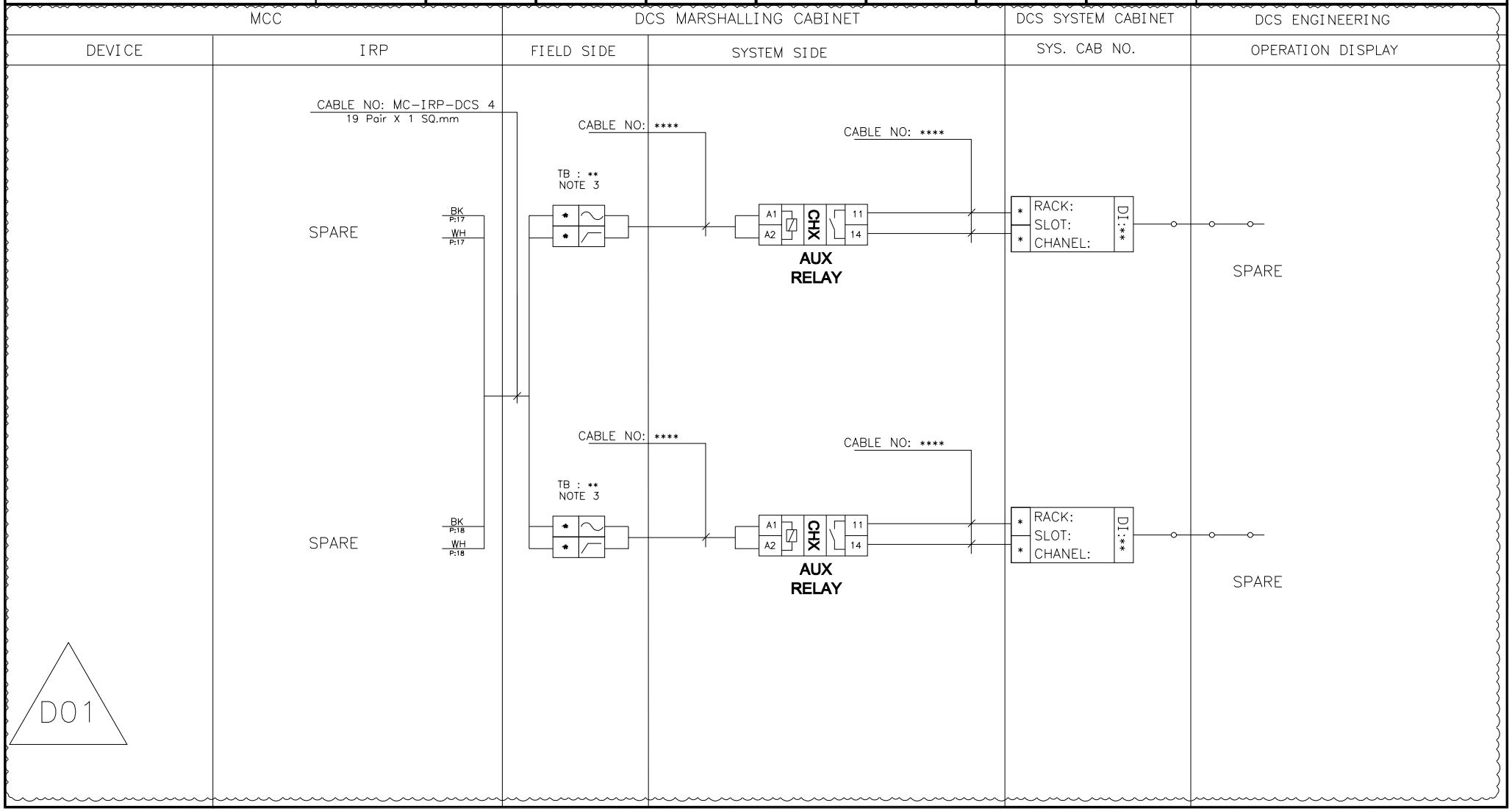

BLANK PAGE

D01

NISOC

پروژه نگهداشت و افزایش تولید میدان نفتی بینک سطح‌الارض

احداث ردیف تراکم گاز در ایستگاه جمع آوری بینک

PEDCO

HIRGAN ENERGY

شماره پیمان:

053-073-9184

Control System Loop Diagram

پروژه	بسته کاری	صادرکننده	تسهیلات	رشته	نوع مدرک	سریال	نسخه
BK	GCS	PEDCO	120	IN	DG	0005	D01

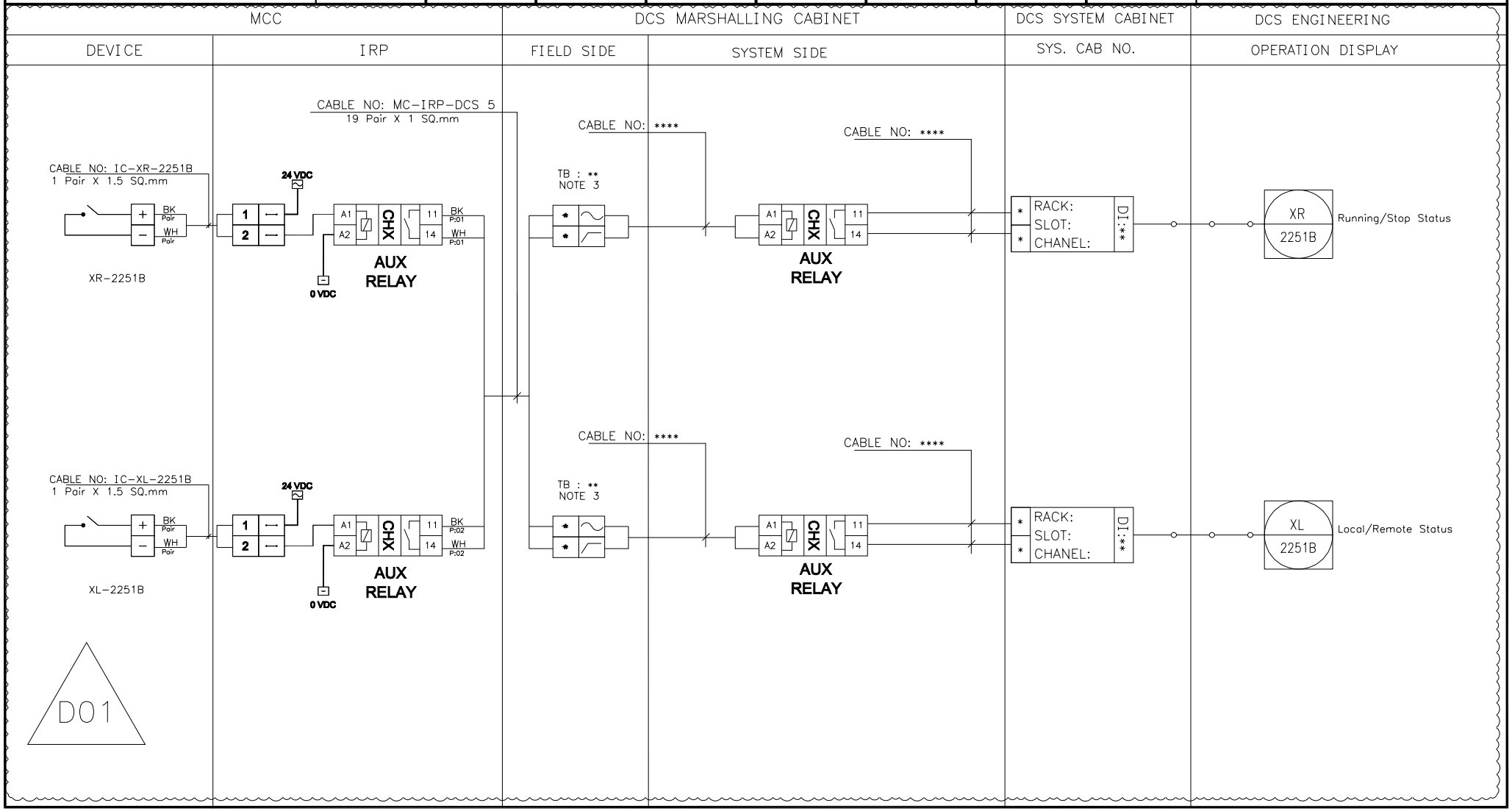

NISOC

پروژه نگهداشت و افزایش تولید میدان نفتی بینک
سطح‌الارض
احداث ردیف تراکم گاز در ایستگاه جمع آوری بینک

PEDCO

HIRGAN ENERGY

شماره پیمان:
053-073-9184

Control System Loop Diagram

پروژه	بسته کاری	صادرکننده	تسهیلات	رشته	نوع مدرک	سریال	نسخه
BK	GCS	PEDCO	120	IN	DG	0005	D01

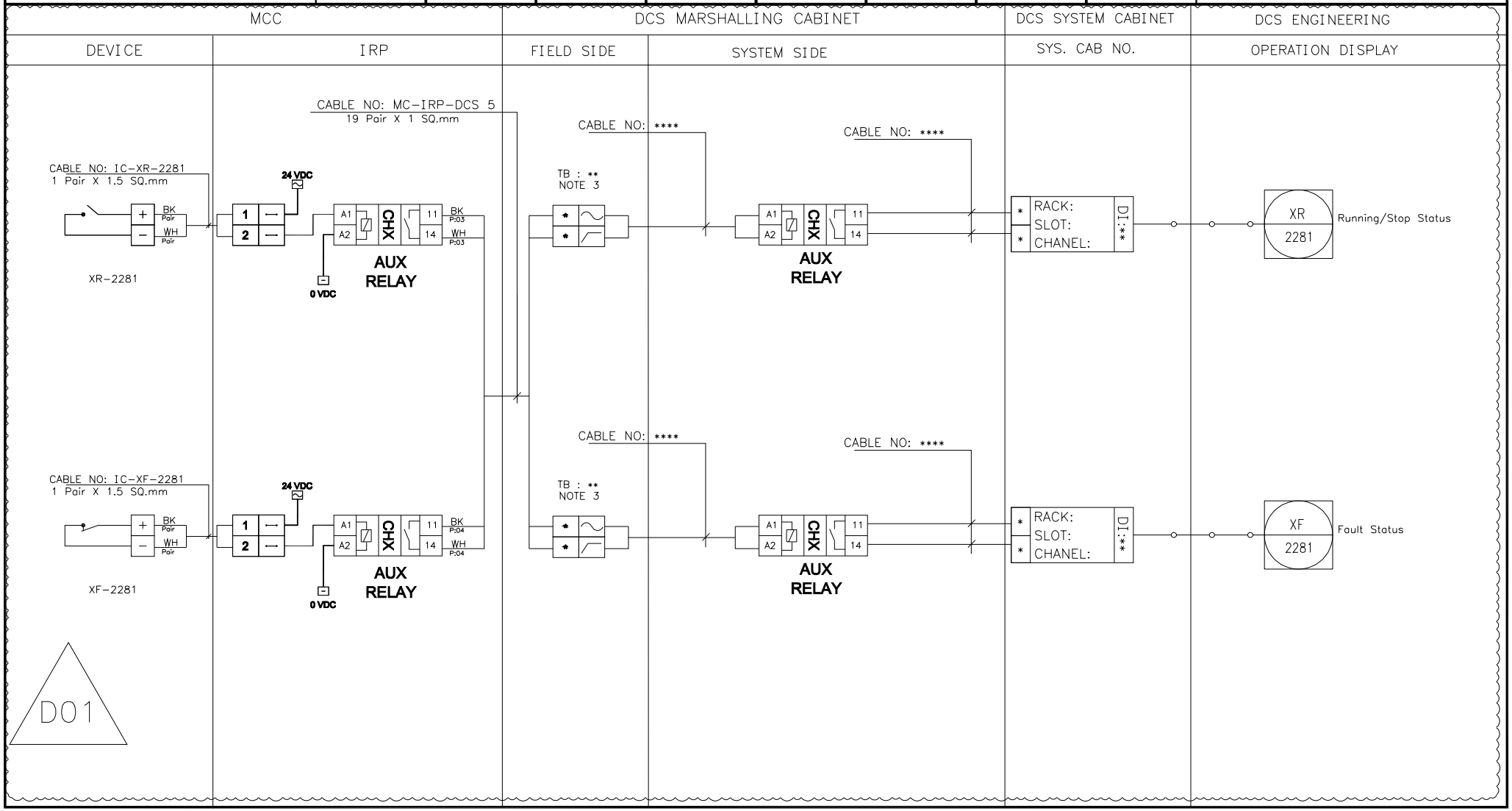

NISOC

پروژه نگهداشت و افزایش تولید میدان نفتی بینک
سطح‌الارض
احداث ردیف تراکم گاز در ایستگاه جمع آوری بینک

PEDCO

HIRGAN ENERGY

شماره پیمان:
053-073-9184

Control System Loop Diagram

پروژه	بسته کاری	صادرکننده	تسهیلات	رشته	نوع مدرک	سریال	نسخه
BK	GCS	PEDCO	120	IN	DG	0005	D01

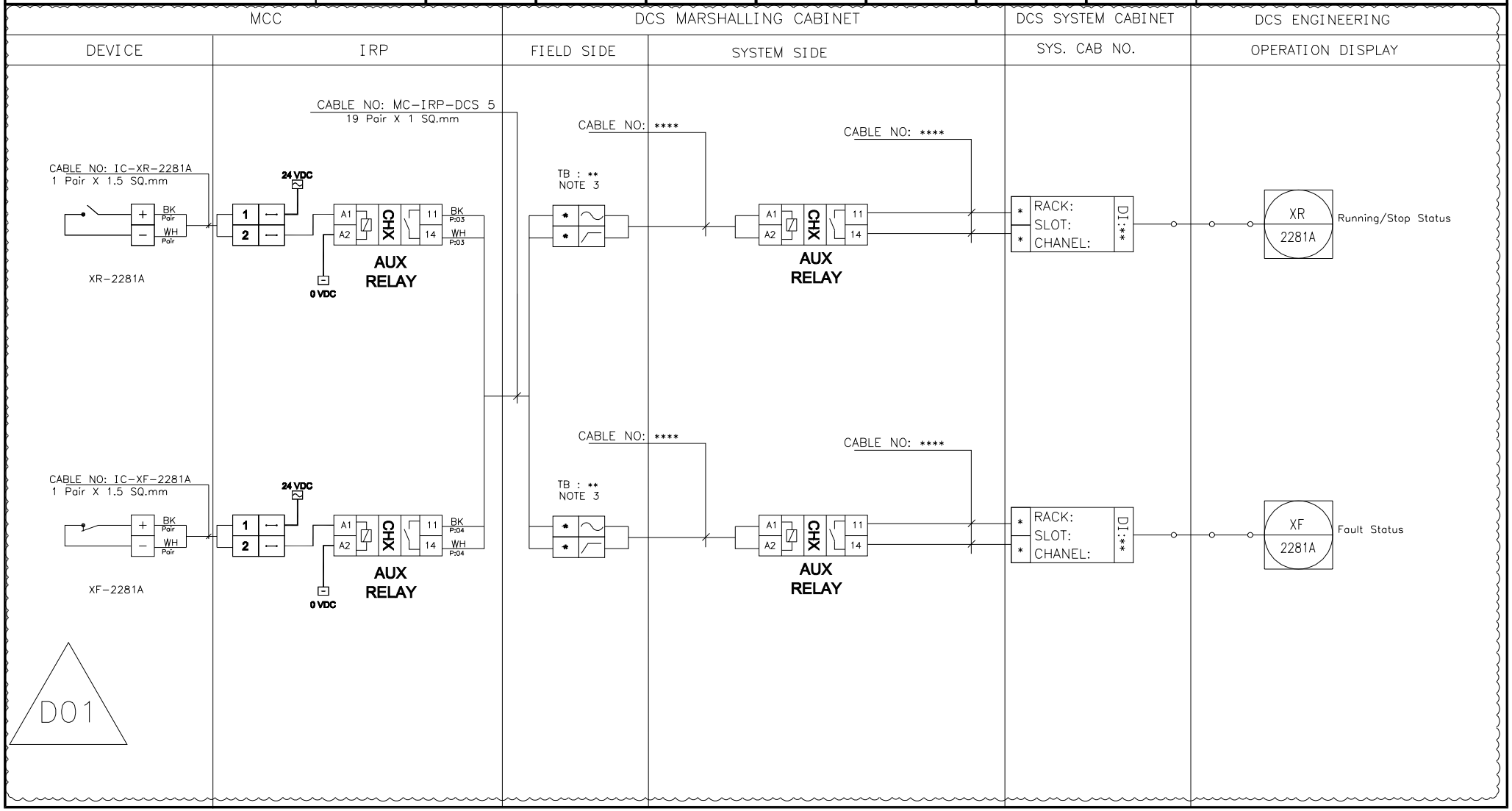

NISOC

پروژه نگهداشت و افزایش تولید میدان نفتی بینک
سطح‌الارض
احداث ردیف تراکم گاز در ایستگاه جمع آوری بینک

PEDCO

HIRGAN ENERGY

شماره پیمان:
053-073-9184

Control System Loop Diagram

پروژه	بسته کاری	صادرکننده	تسهیلات	رشته	نوع مدرک	سریال	نسخه
BK	GCS	PEDCO	120	IN	DG	0005	D01

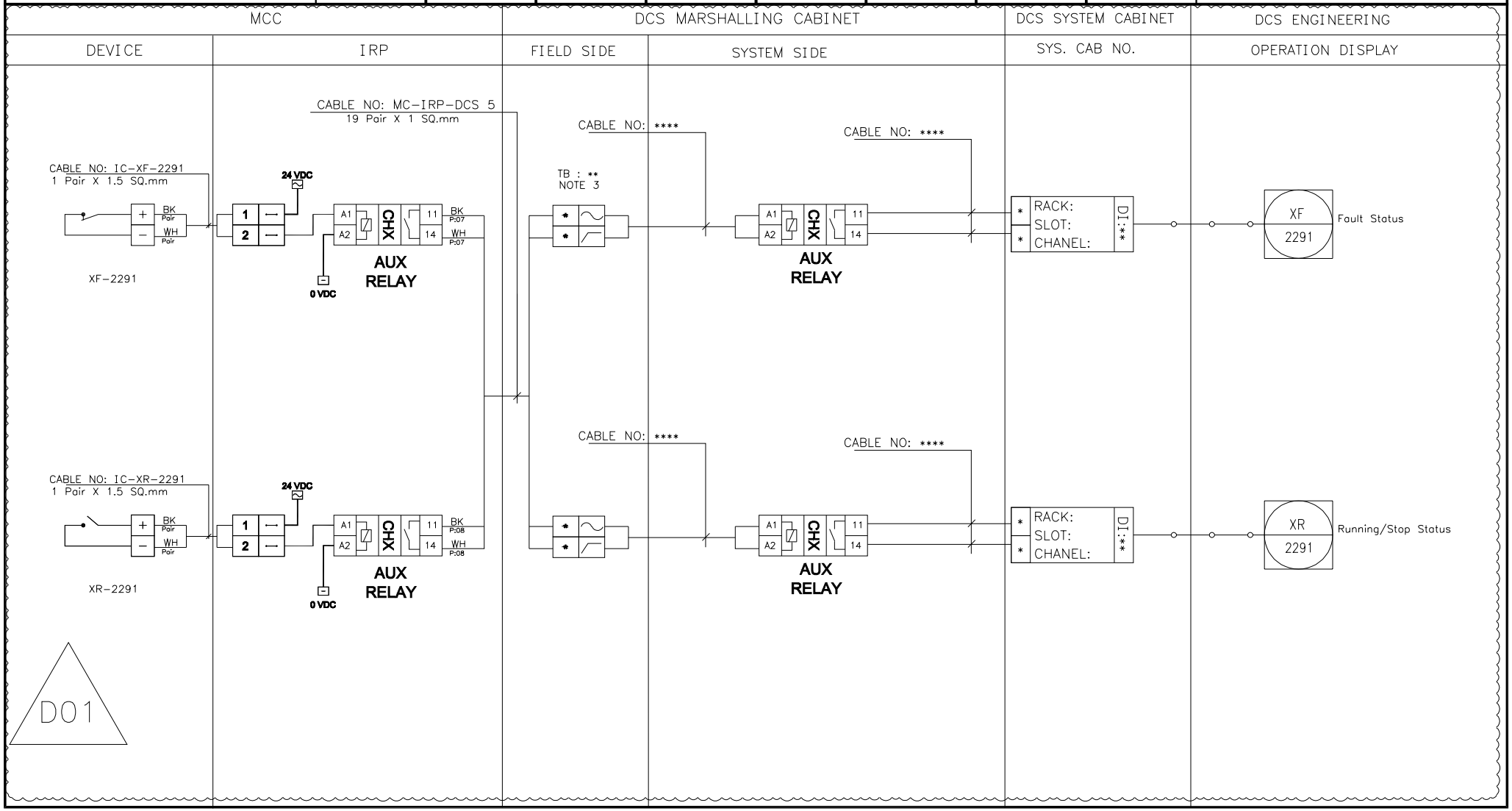

NISOC

پروژه نگهداشت و افزایش تولید میدان نفتی بینک سطح‌الارض

احداث ردیف تراکم گاز در ایستگاه جمع آوری بینک

PEDCO

HIRGAN ENERGY

شماره پیمان:

053-073-9184

Control System Loop Diagram

پروژه	بسته کاری	صادرکننده	تسهیلات	رشته	نوع مدرک	سریال	نسخه
BK	GCS	PEDCO	120	IN	DG	0005	D01

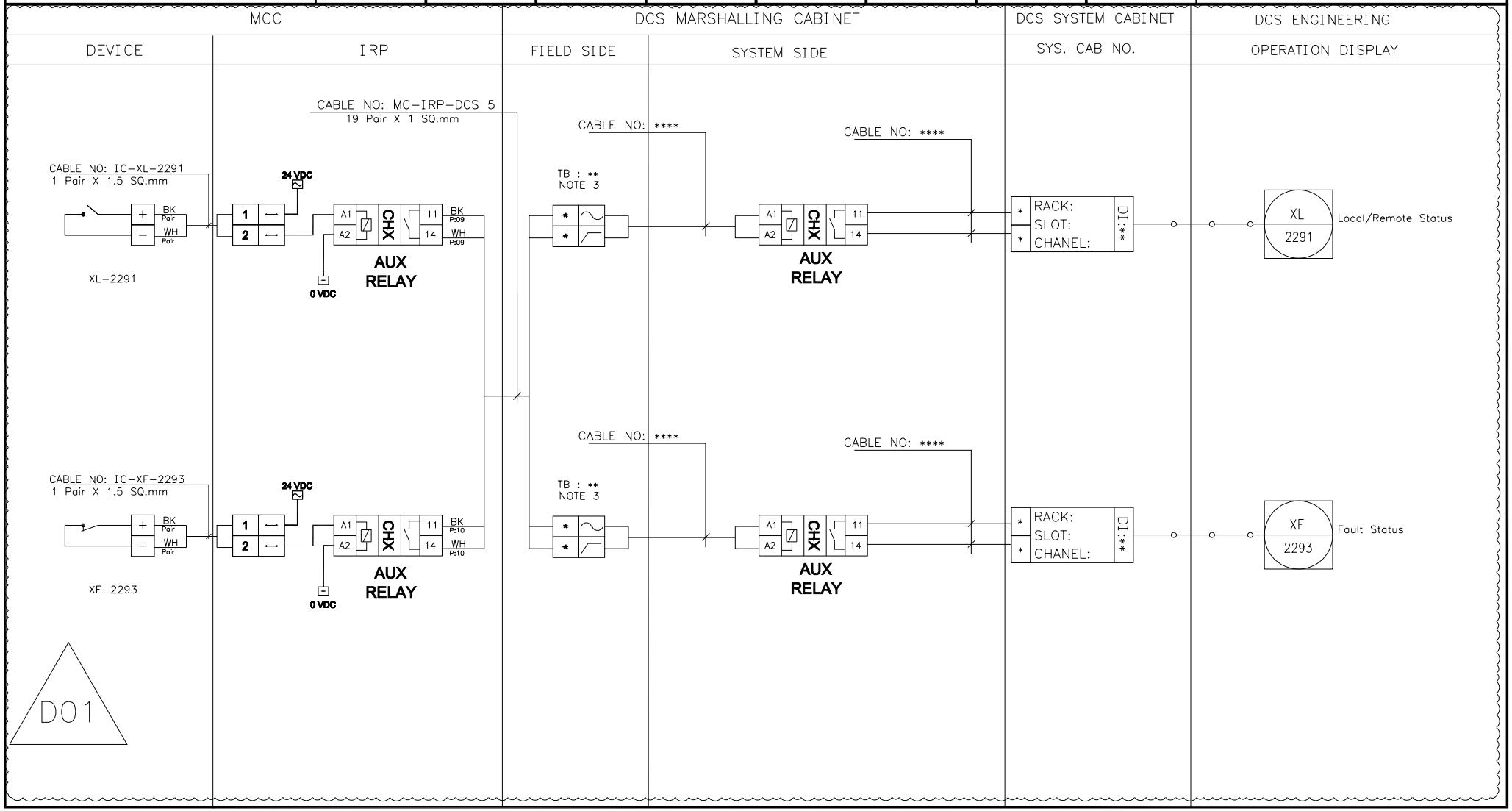

NISOC

پروژه نگهداشت و افزایش تولید میدان نفتی بینک
سطح‌الارض
احداث ردیف تراکم گاز در ایستگاه جمع آوری بینک

PEDCO

HIRGAN ENERGY

شماره پیمان:
053-073-9184

Control System Loop Diagram

پروژه	بسته کاری	صادرکننده	تسهیلات	رشته	نوع مدرک	سریال	نسخه
BK	GCS	PEDCO	120	IN	DG	0005	D01

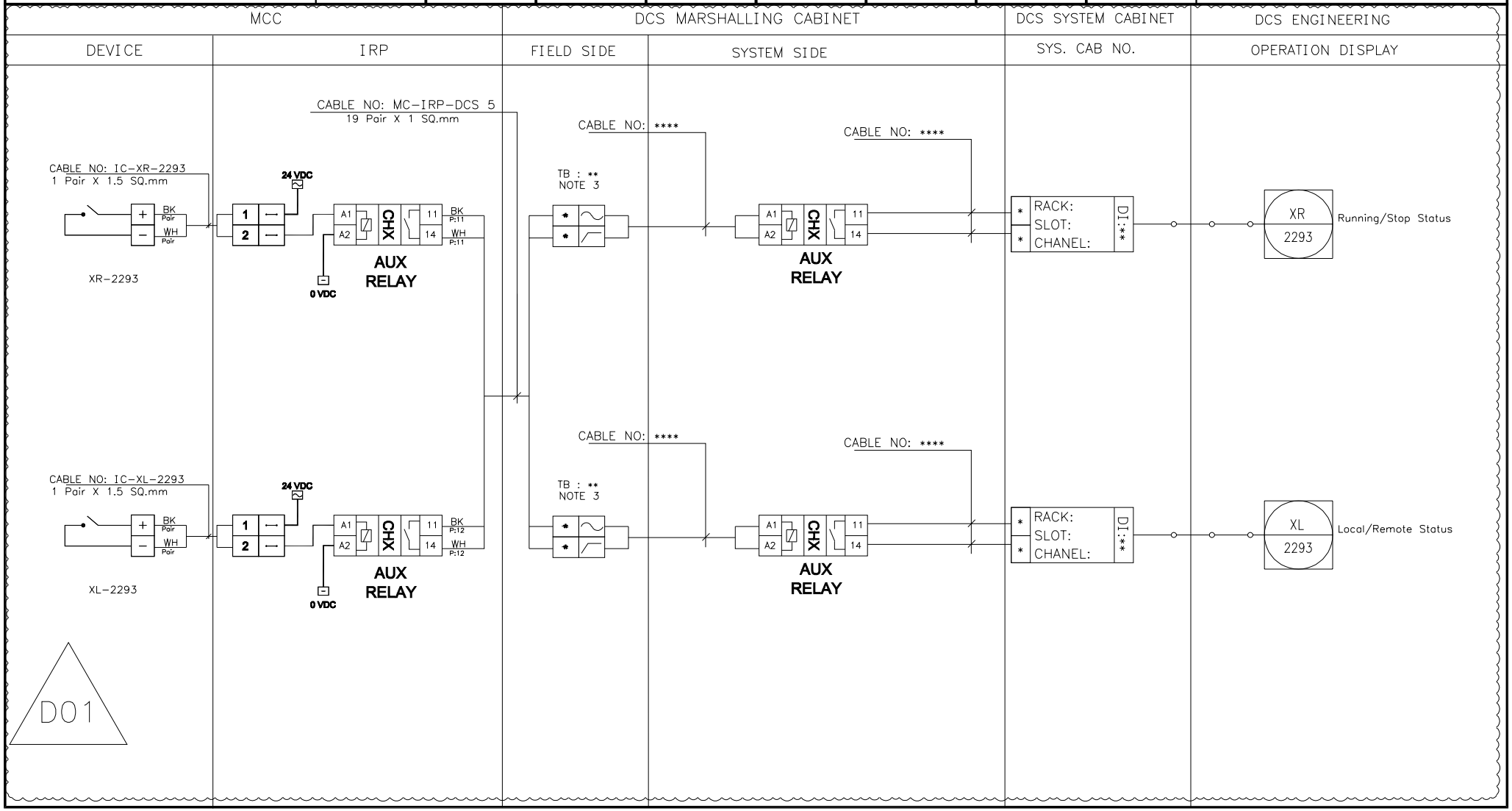

NISOC

پروژه نگهداشت و افزایش تولید میدان نفتی بینک
سطح‌الارض
احداث ردیف تراکم گاز در ایستگاه جمع آوری بینک

PEDCO

HIRGAN ENERGY

شماره پیمان:
053-073-9184

Control System Loop Diagram

پروژه	بسته کاری	صادرکننده	تسهیلات	رشته	نوع مدرک	سریال	نسخه
BK	GCS	PEDCO	120	IN	DG	0005	D01

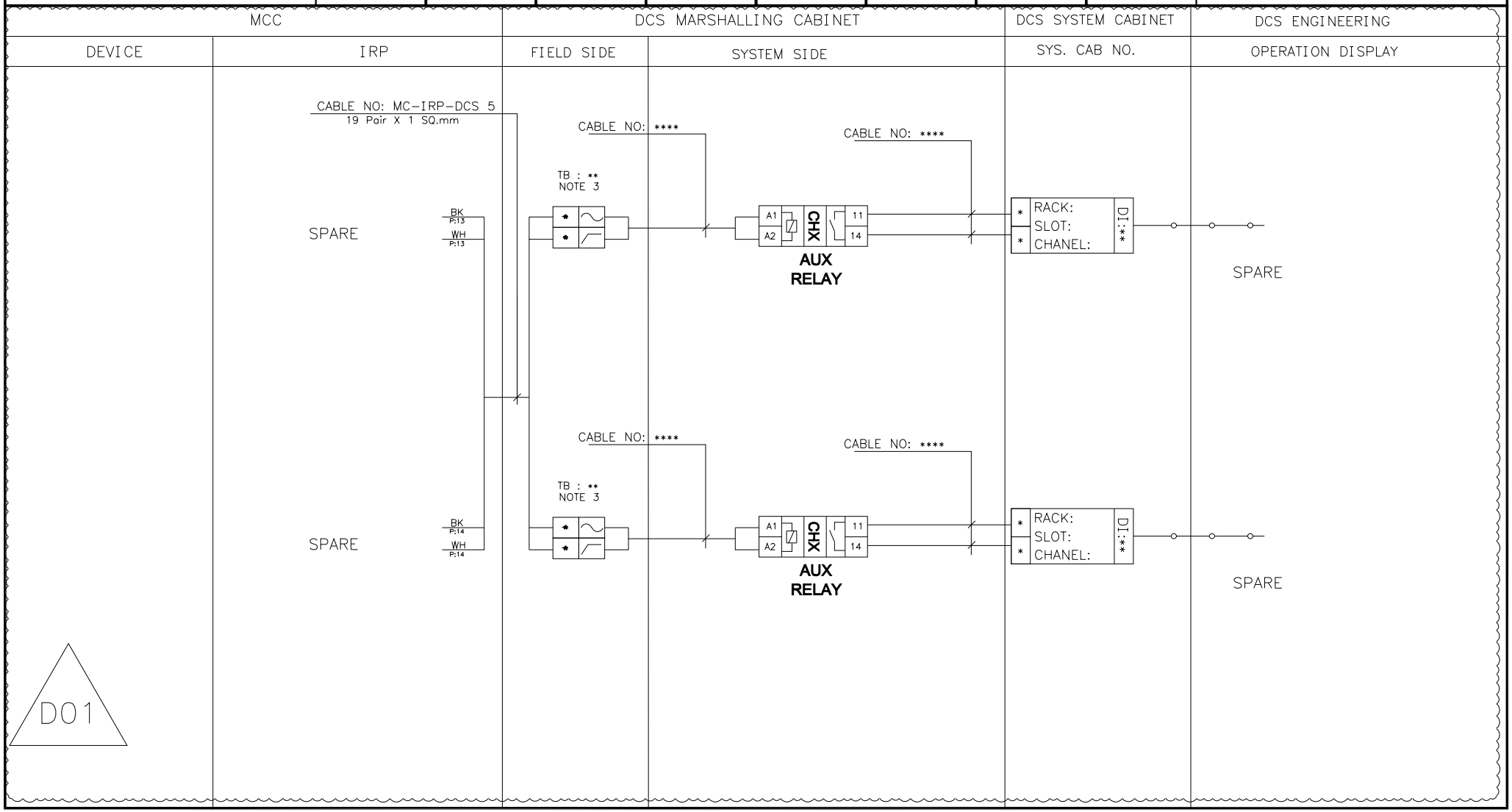

NISOC

پروژه نگهداشت و افزایش تولید میدان نفتی بینک سطح‌الارض

احداث ردیف تراکم گاز در ایستگاه جمع آوری بینک

PEDCO

HIRGAN ENERGY

شماره پیمان:

053-073-9184

Control System Loop Diagram

پروژه	بسته کاری	صادرکننده	تسهیلات	رشته	نوع مدرک	سریال	نسخه
BK	GCS	PEDCO	120	IN	DG	0005	D01

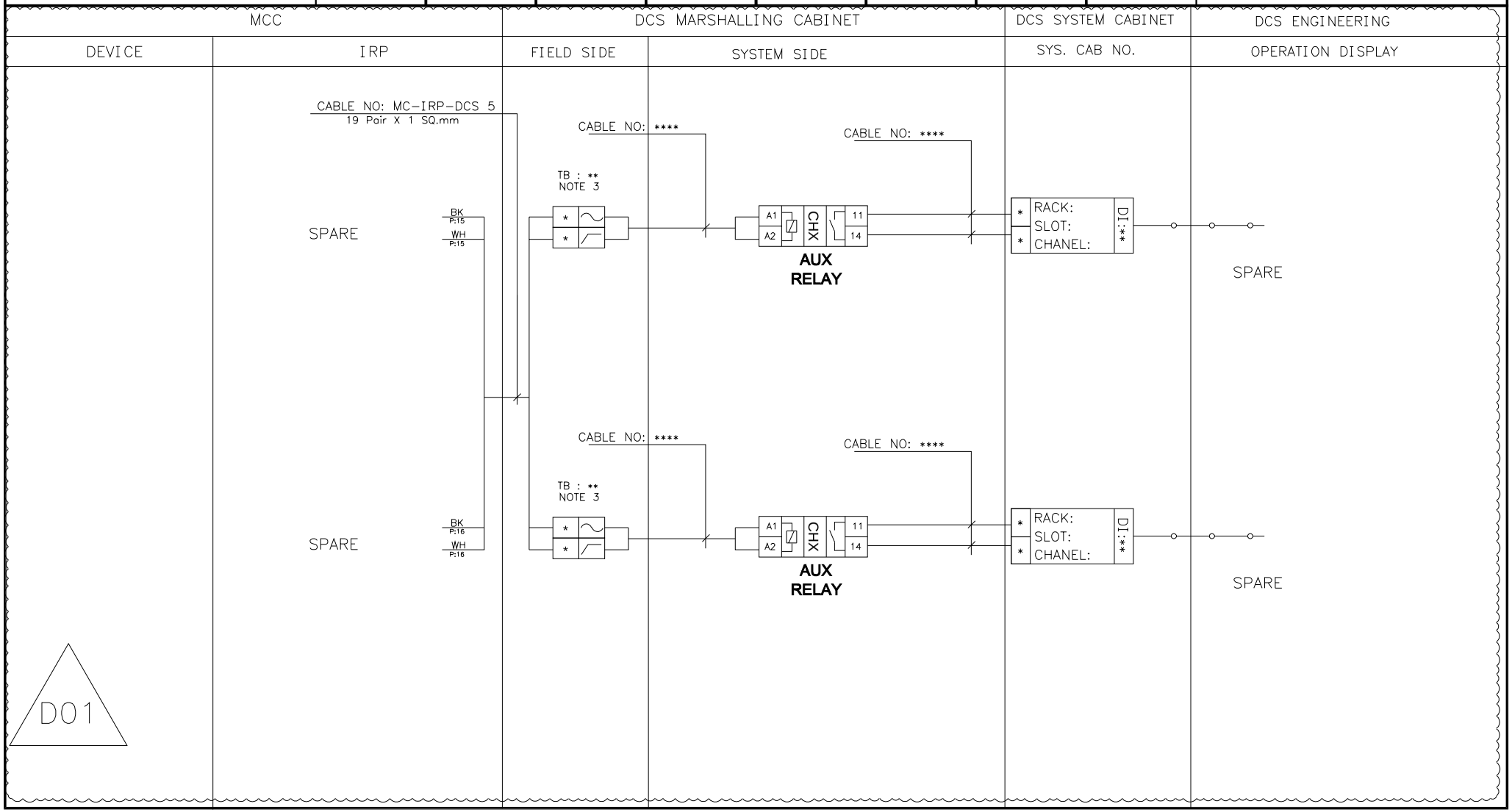

NISOC

پروژه نگهداشت و افزایش تولید میدان نفتی بینک
سطح‌الارض
احداث ردیف تراکم گاز در ایستگاه جمع آوری بینک

PEDCO

HIRGAN ENERGY

شماره پیمان:
053-073-9184

Control System Loop Diagram

پروژه	بسته کاری	صادرکننده	تسهیلات	رشته	نوع مدرک	سریال	نسخه
BK	GCS	PEDCO	120	IN	DG	0005	D01

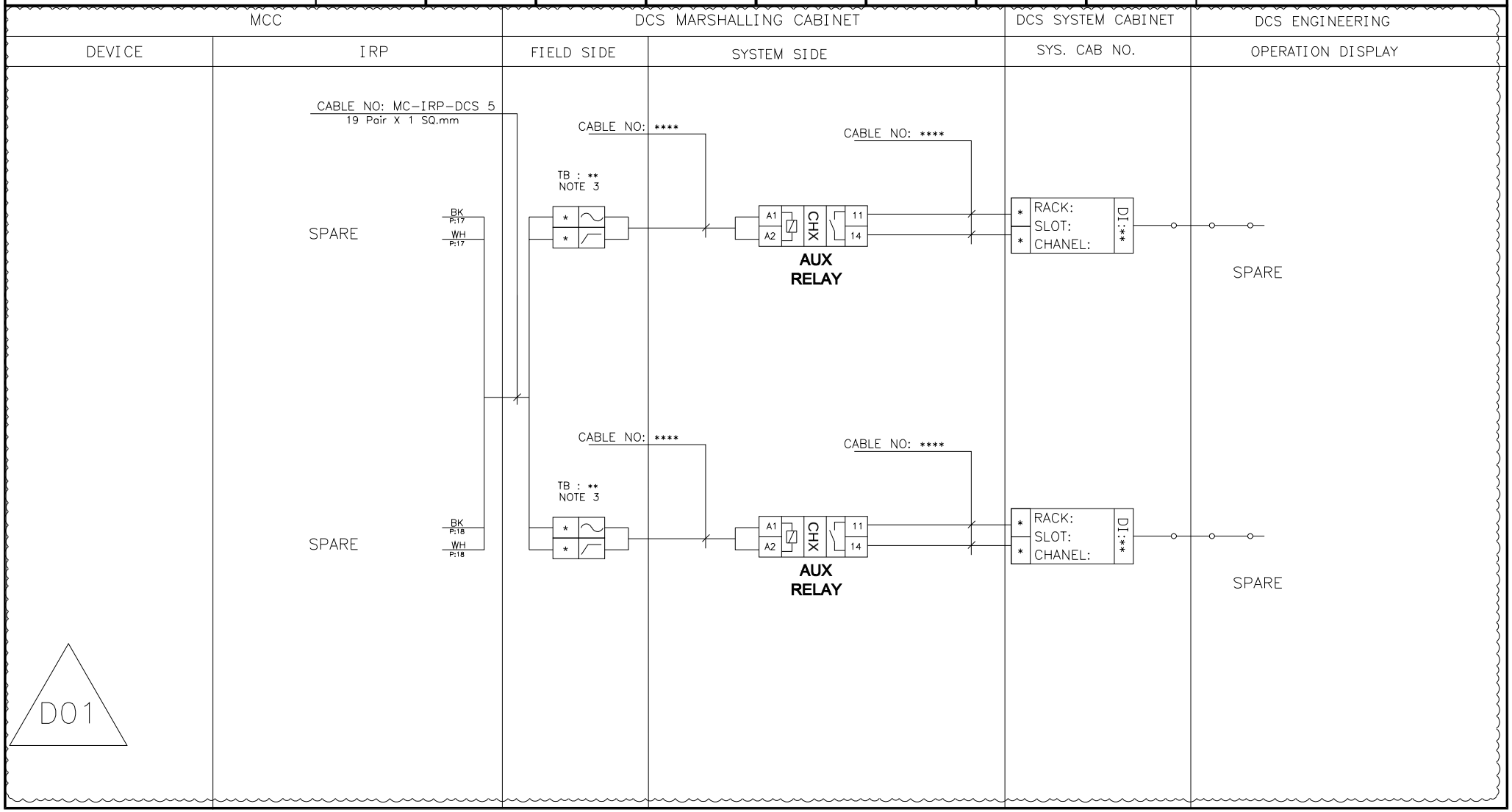

BLANK PAGE

D01

NISOC

پروژه نگهداشت و افزایش تولید میدان نفتی بینک
سطح‌الارض
احداث ردیف تراکم گاز در ایستگاه جمع آوری بینک

PEDCO

HIRGAN ENERGY

شماره پیمان:
053-073-9184

Control System Loop Diagram

پروژه	بسته کاری	صادرکننده	تسهیلات	رشته	نوع مدرک	سریال	نسخه
BK	GCS	PEDCO	120	IN	DG	0005	D01

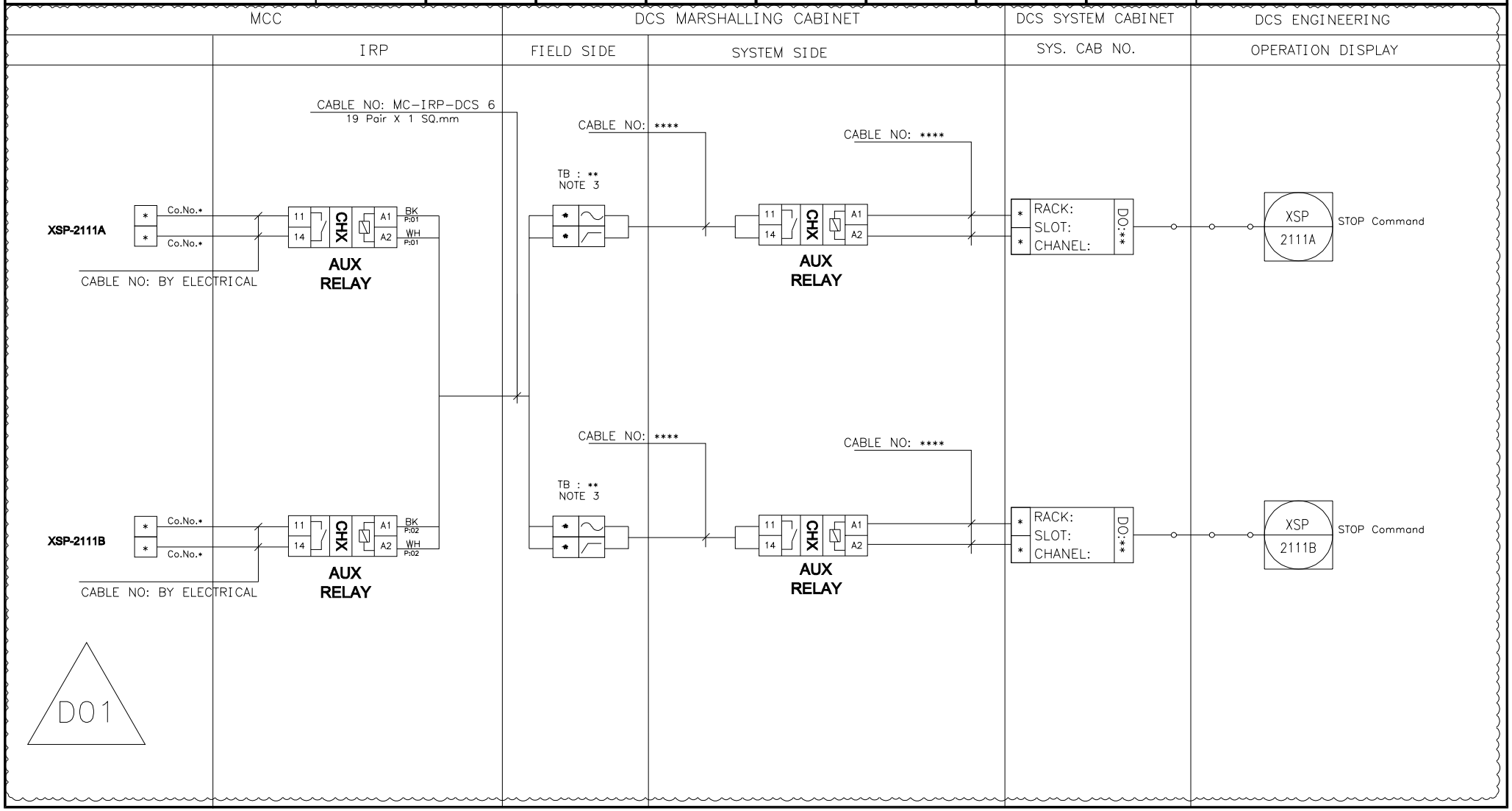

NISOC

پروژه نگهداشت و افزایش تولید میدان نفتی بینک
سطح‌الارض
احداث ردیف تراکم گاز در ایستگاه جمع آوری بینک

PEDCO

HIRGAN ENERGY

شماره پیمان:
053-073-9184

Control System Loop Diagram

پروژه	بسته کاری	صادرکننده	تسهیلات	رشته	نوع مدرک	سریال	نسخه
BK	GCS	PEDCO	120	IN	DG	0005	D01

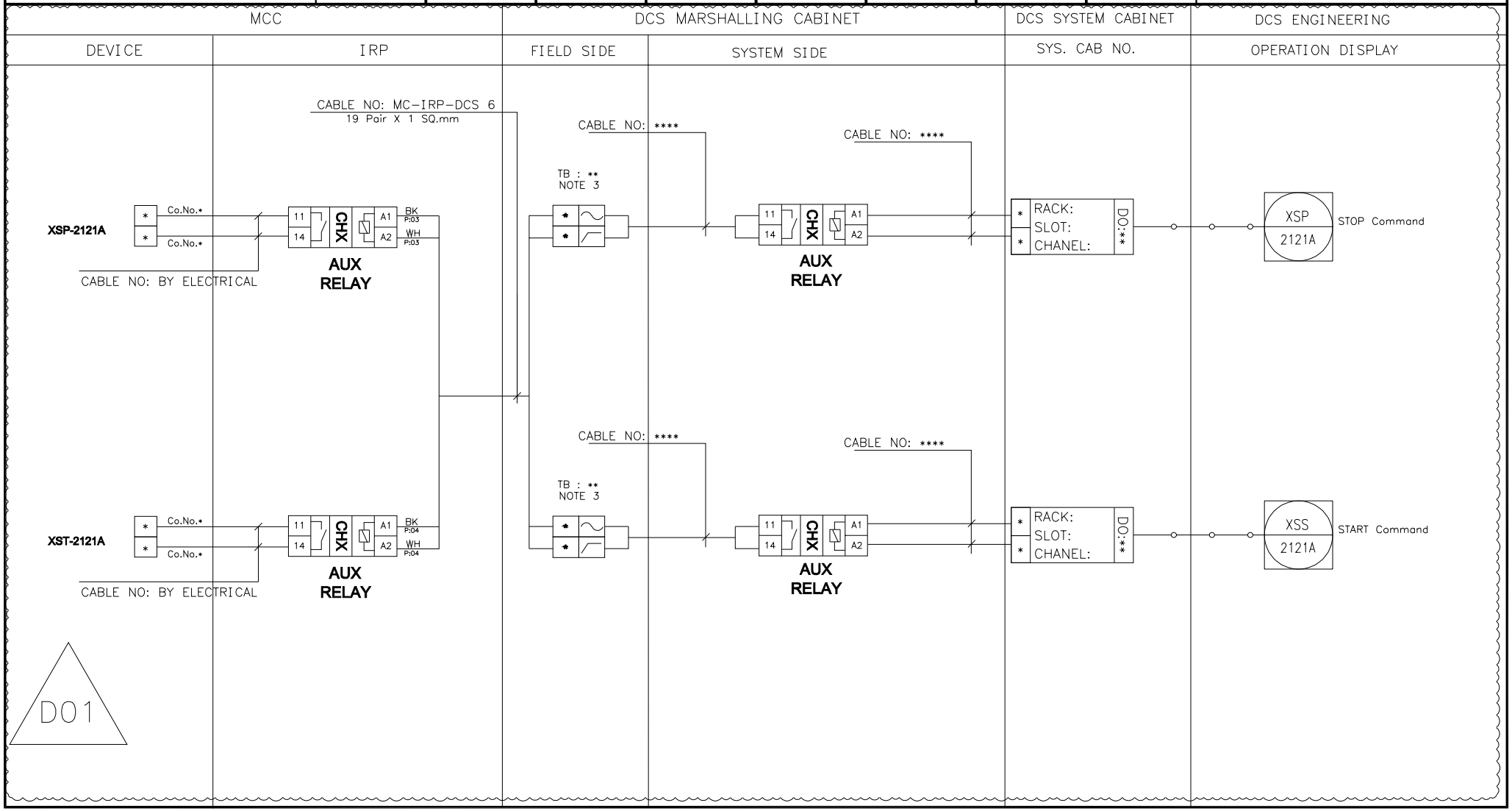

NISOC

پروژه نگهداشت و افزایش تولید میدان نفتی بینک
سطح‌الارض
احداث ردیف تراکم گاز در ایستگاه جمع آوری بینک

PEDCO

HIRGAN ENERGY

شماره پیمان:
053-073-9184

Control System Loop Diagram

پروژه	بسته کاری	صادرکننده	تسهیلات	رشته	نوع مدرک	سریال	نسخه
BK	GCS	PEDCO	120	IN	DG	0005	D01

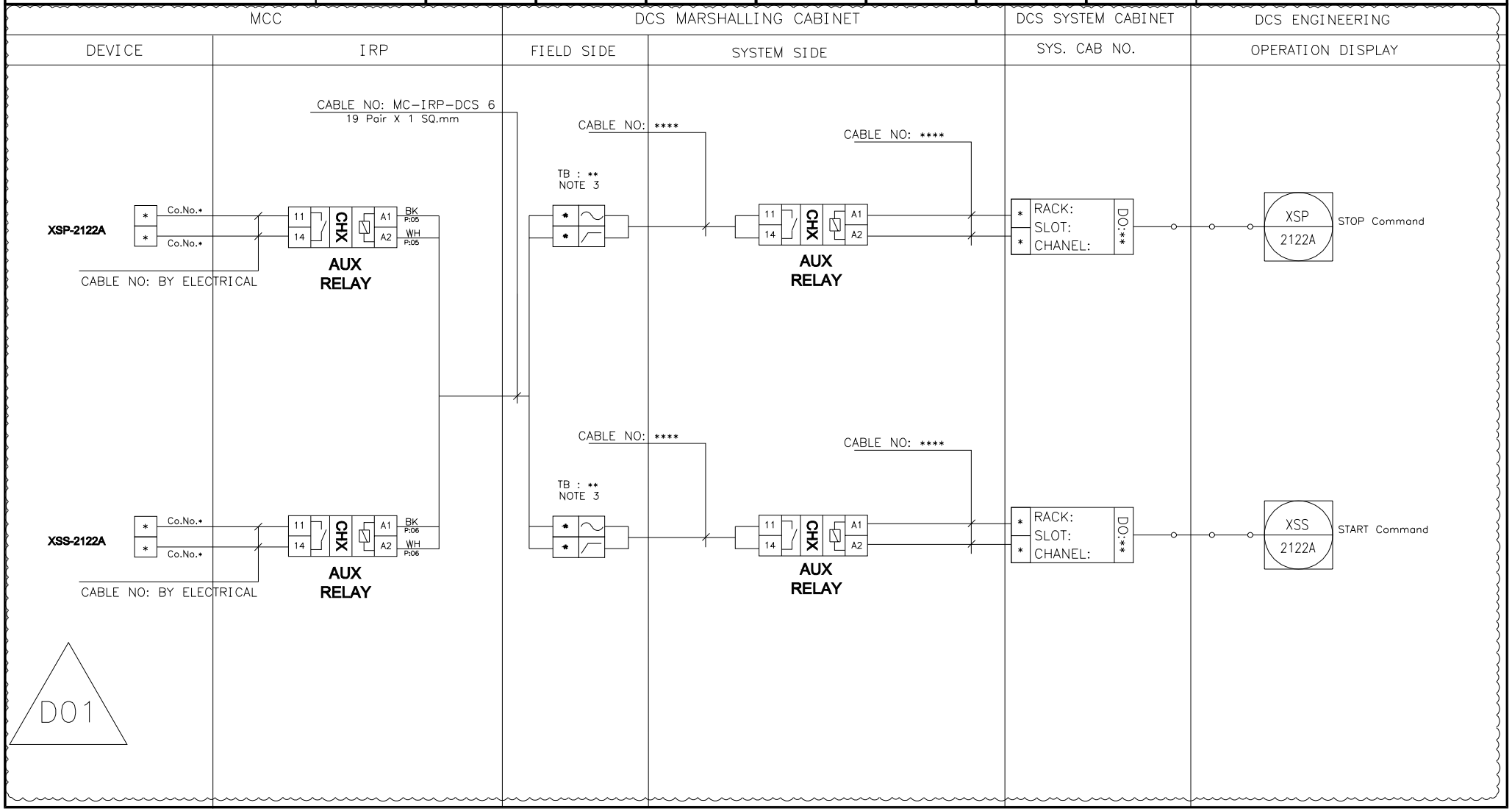

NISOC

پروژه نگهداشت و افزایش تولید میدان نفتی بینک
سطح‌الارض
احداث ردیف تراکم گاز در ایستگاه جمع آوری بینک

PEDCO

HIRGAN ENERGY

شماره پیمان:
053-073-9184

Control System Loop Diagram

پروژه	بسته کاری	صادرکننده	تسهیلات	رشته	نوع مدرک	سریال	نسخه
BK	GCS	PEDCO	120	IN	DG	0005	D01

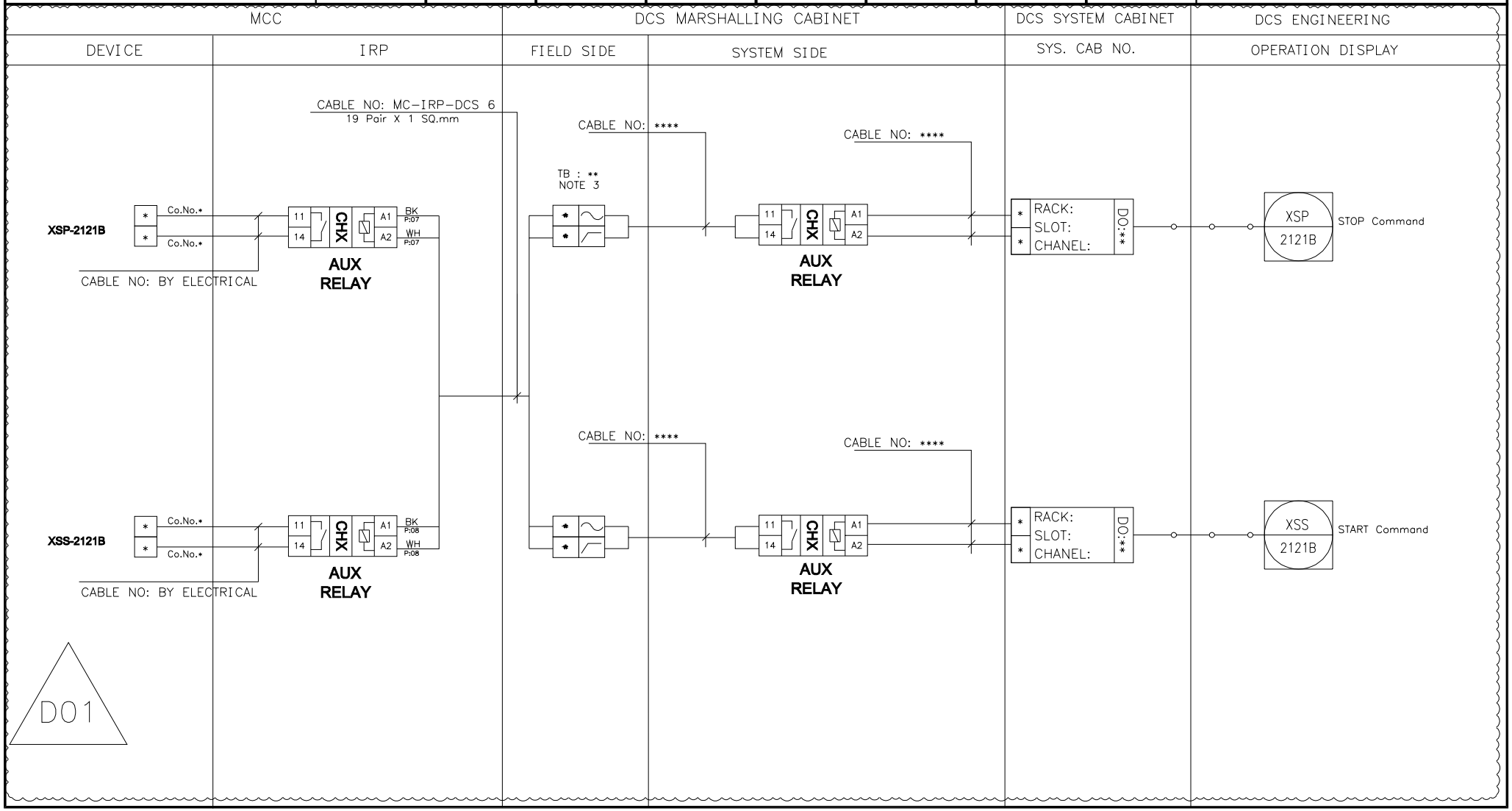

NISOC

پروژه نگهداشت و افزایش تولید میدان نفتی بینک
سطح‌الارض
احداث ردیف تراکم گاز در ایستگاه جمع آوری بینک

PEDCO

HIRGAN ENERGY

شماره پیمان:
053-073-9184

Control System Loop Diagram

پروژه	بسته کاری	صادرکننده	تسهیلات	رشته	نوع مدرک	سریال	نسخه
BK	GCS	PEDCO	120	IN	DG	0005	D01

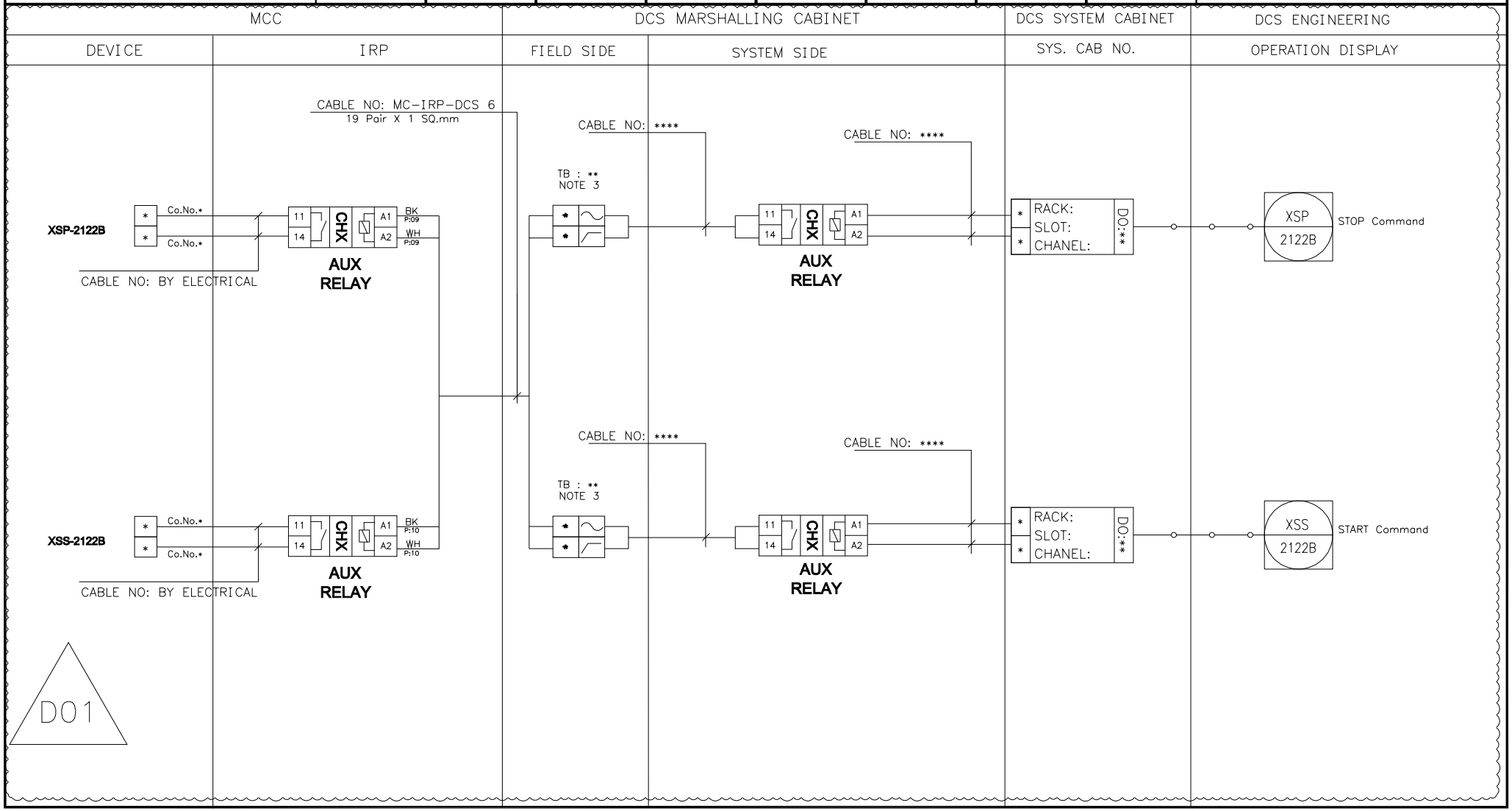

NISOC

پروژه نگهداشت و افزایش تولید میدان نفتی بینک
سطح‌الارض
احداث ردیف تراکم گاز در ایستگاه جمع آوری بینک

PEDCO

HIRGAN ENERGY

شماره پیمان:
053-073-9184

Control System Loop Diagram

پروژه	بسته کاری	صادرکننده	تسهیلات	رشته	نوع مدرک	سریال	نسخه
BK	GCS	PEDCO	120	IN	DG	0005	D01

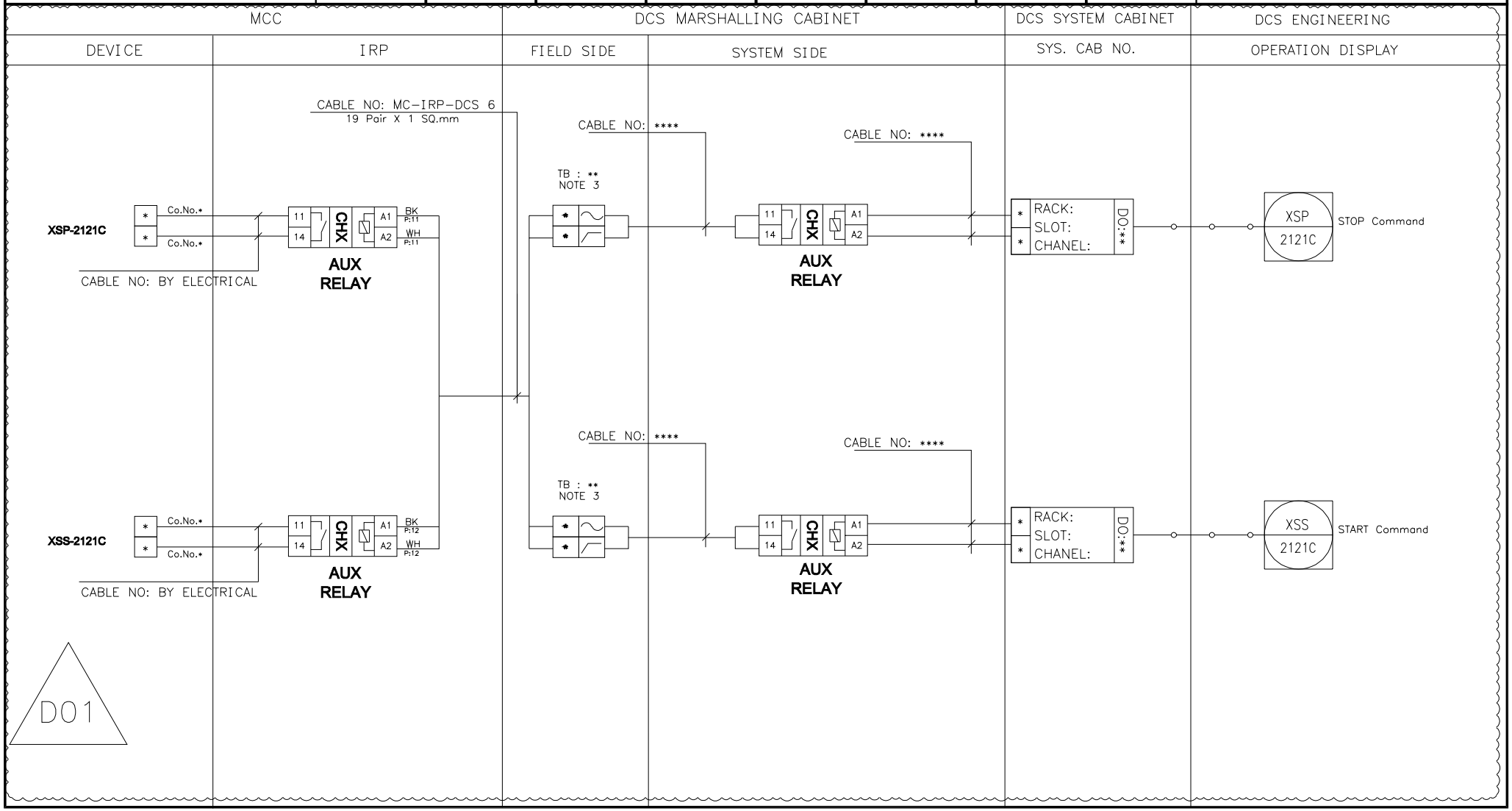

NISOC

پروژه نگهداشت و افزایش تولید میدان نفتی بینک
سطح‌الارض
احداث ردیف تراکم گاز در ایستگاه جمع آوری بینک

PEDCO

HIRGAN ENERGY

شماره پیمان:
053-073-9184

Control System Loop Diagram

پروژه	بسته کاری	صادرکننده	تسهیلات	رشته	نوع مدرک	سریال	نسخه
BK	GCS	PEDCO	120	IN	DG	0005	D01

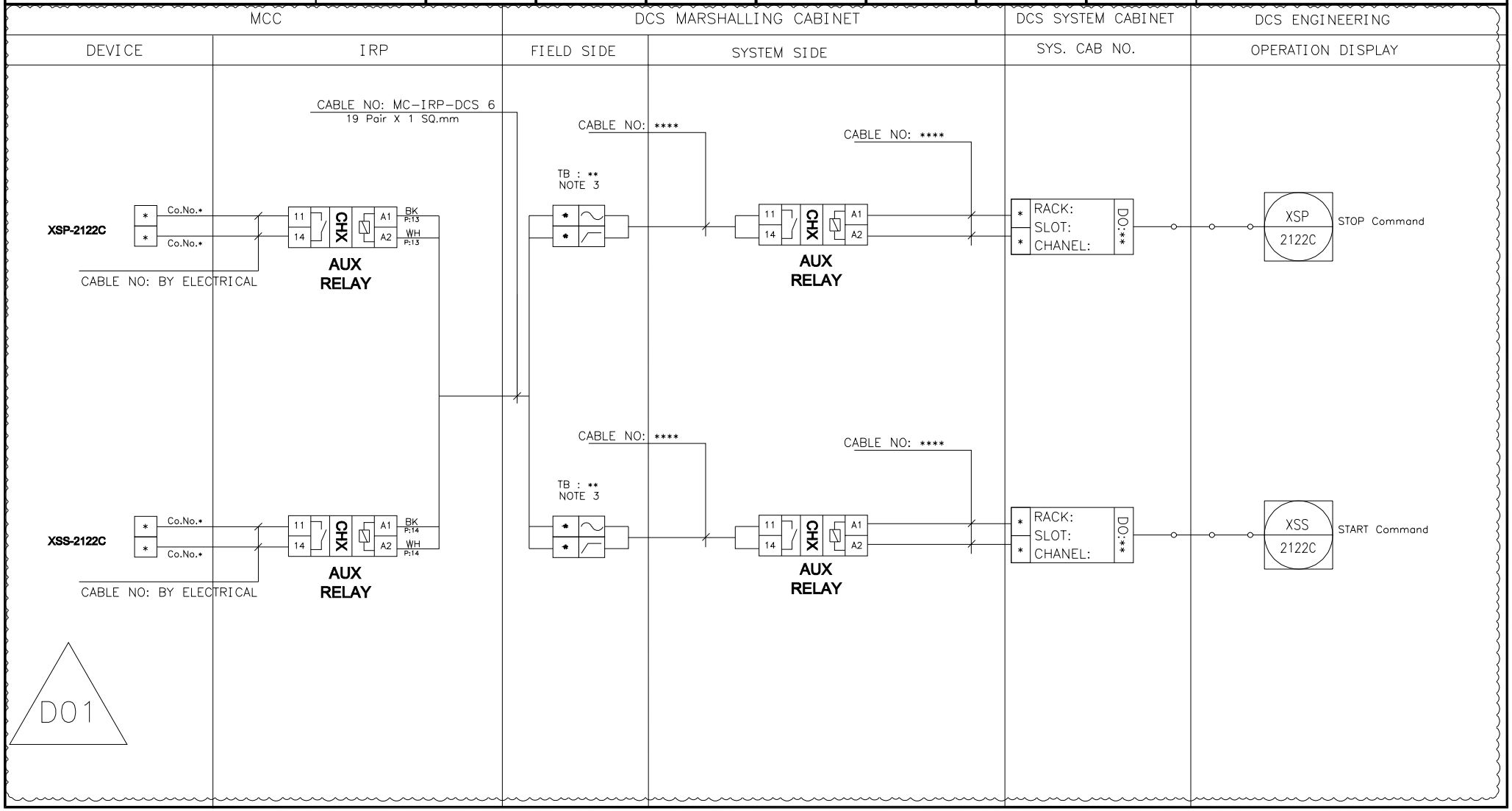

NISOC

پروژه نگهداشت و افزایش تولید میدان نفتی بینک
سطح‌الارض
احداث ردیف تراکم گاز در ایستگاه جمع آوری بینک

PEDCO

HIRGAN ENERGY

شماره پیمان:
053-073-9184

Control System Loop Diagram

پروژه	بسته کاری	صادرکننده	تسهیلات	رشته	نوع مدرک	سریال	نسخه
BK	GCS	PEDCO	120	IN	DG	0005	D01

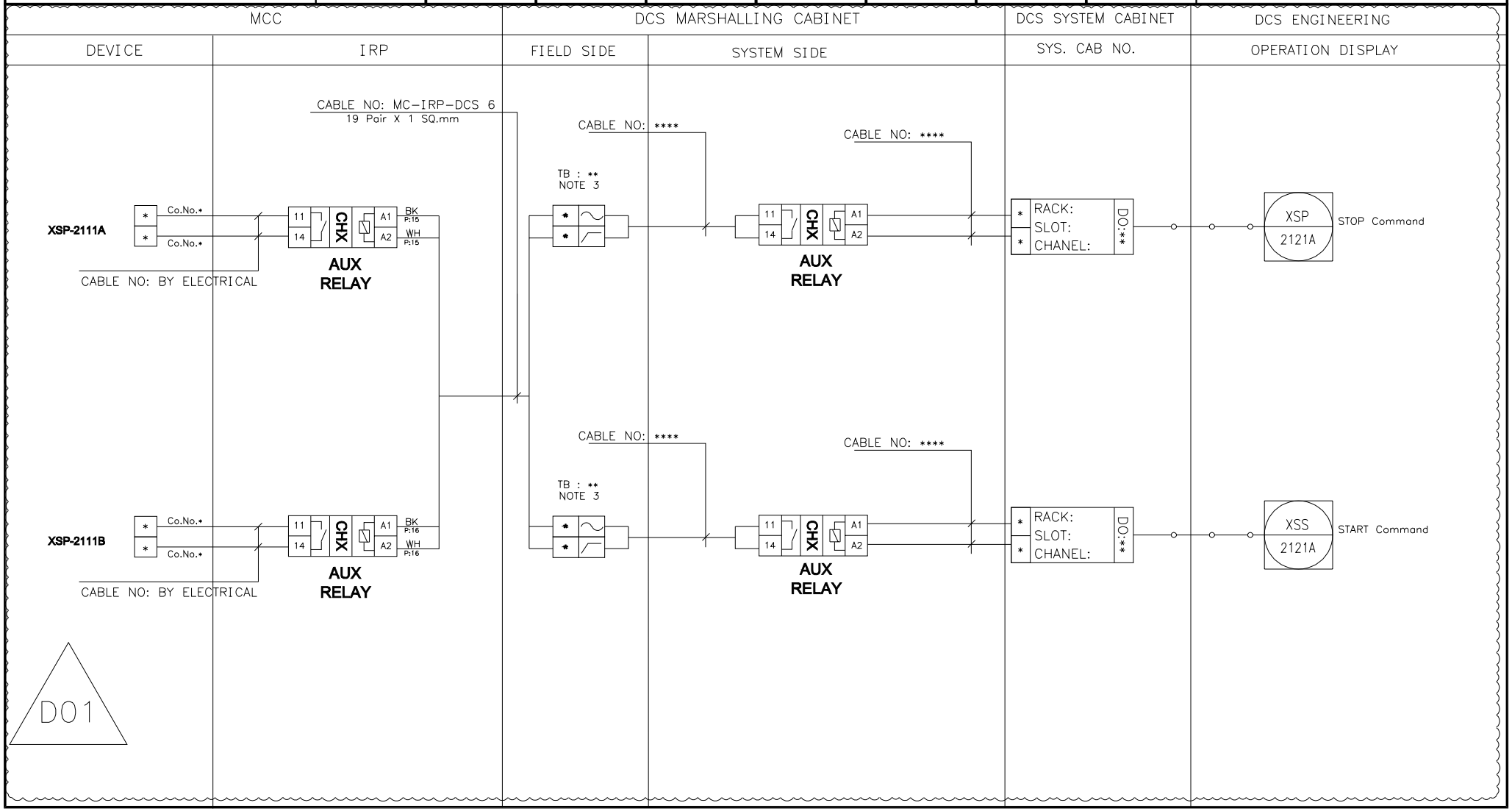

NISOC

پروژه نگهداشت و افزایش تولید میدان نفتی بینک
سطح‌الارض
احداث ردیف تراکم گاز در ایستگاه جمع آوری بینک

PEDCO

HIRGAN ENERGY

شماره پیمان:
053-073-9184

Control System Loop Diagram

پروژه	بسته کاری	صادرکننده	تسهیلات	رشته	نوع مدرک	سریال	نسخه
BK	GCS	PEDCO	120	IN	DG	0005	D01

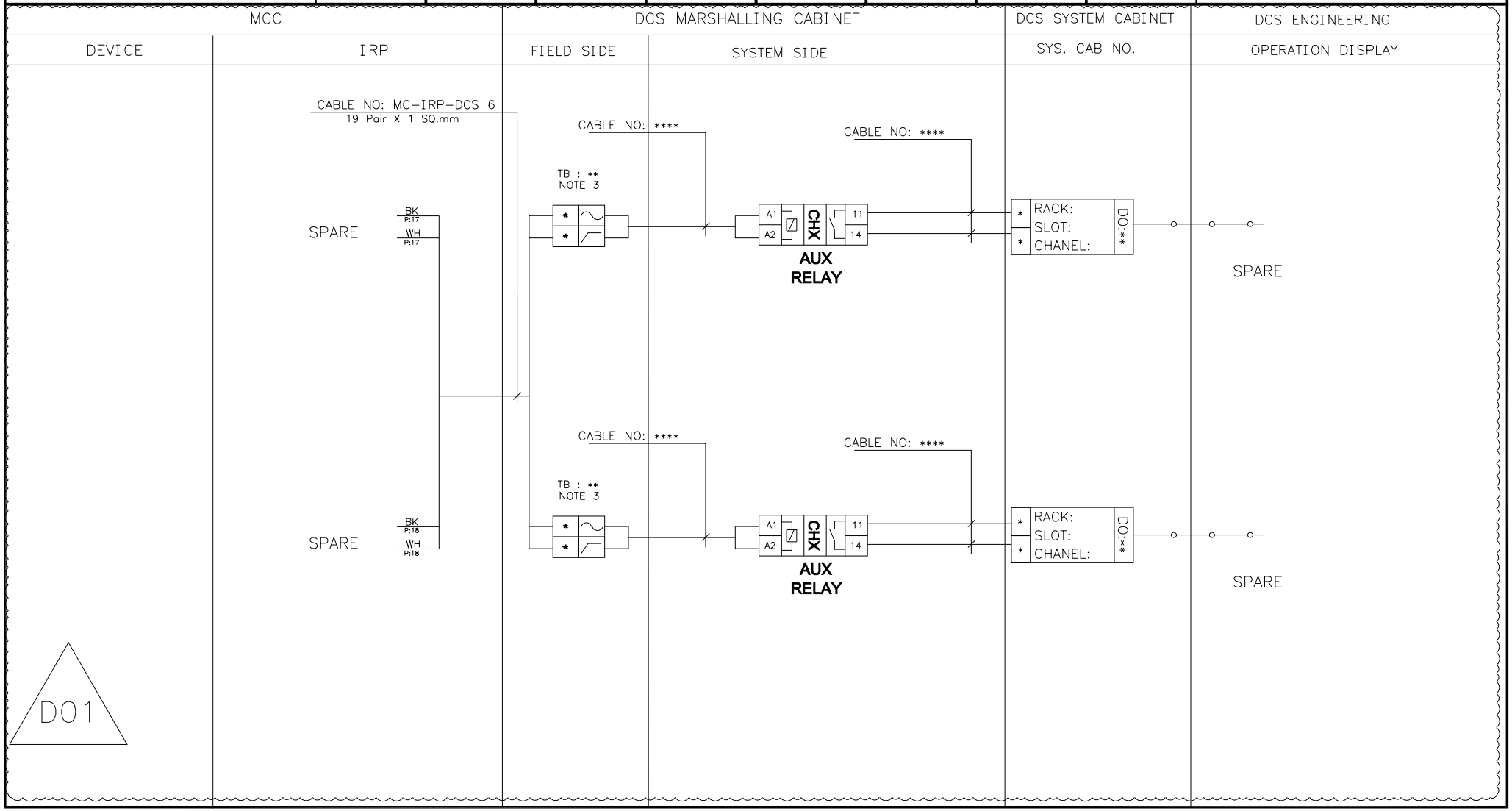

BLANK PAGE

D01

NISOC

پروژه نگهداشت و افزایش تولید میدان نفتی بینک
سطح‌الارض
احداث ردیف تراکم گاز در ایستگاه جمع آوری بینک

PEDCO

HIRGAN ENERGY

شماره پیمان:
053-073-9184

Control System Loop Diagram

پروژه	بسته کاری	صادرکننده	تسهیلات	رشته	نوع مدرک	سریال	نسخه
BK	GCS	PEDCO	120	IN	DG	0005	D01

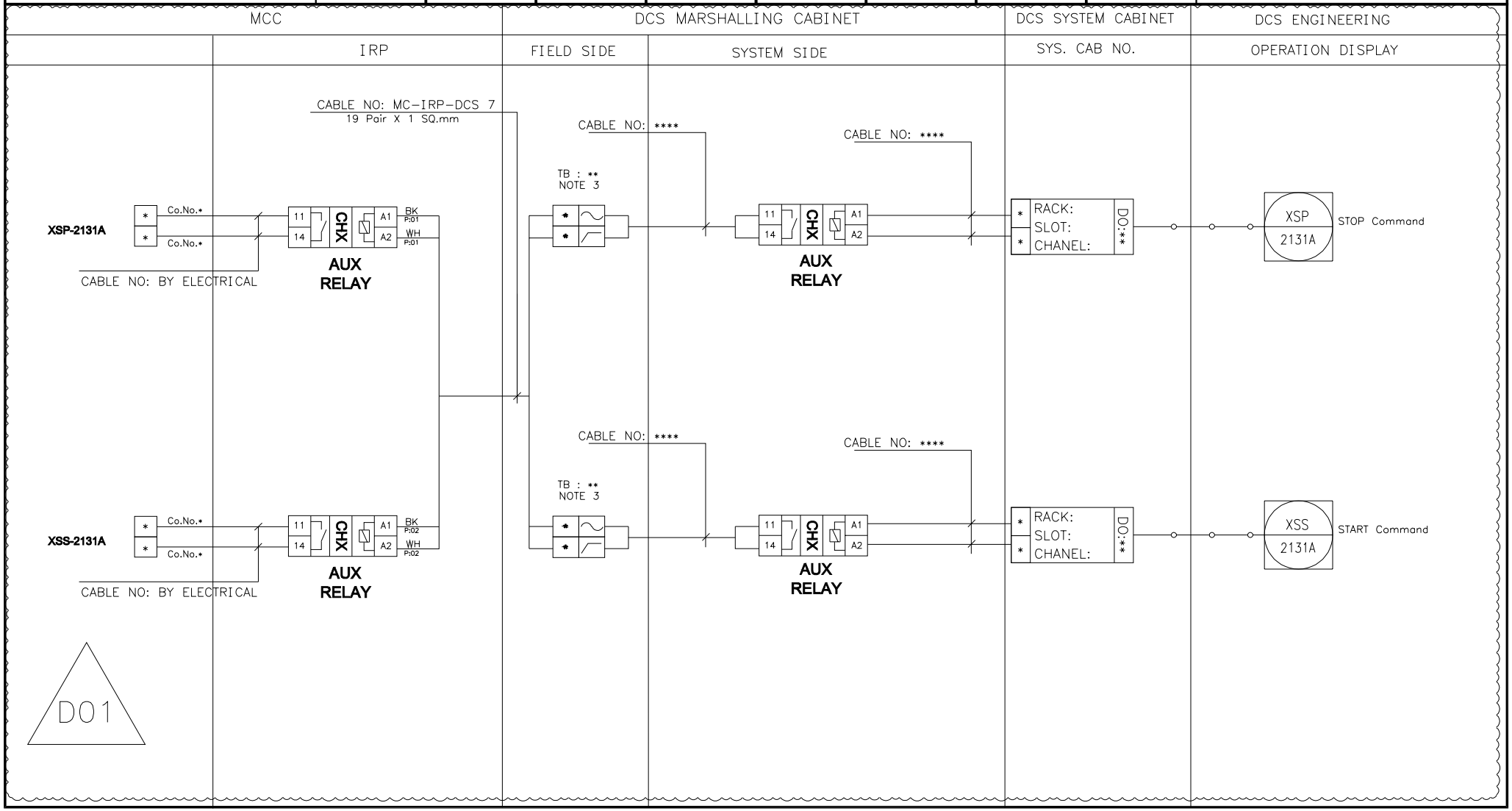

NISOC

پروژه نگهداشت و افزایش تولید میدان نفتی بینک
سطح‌الارض
احداث ردیف تراکم گاز در ایستگاه جمع آوری بینک

PEDCO

HIRGAN ENERGY

شماره پیمان:
053-073-9184

Control System Loop Diagram

پروژه	بسته کاری	صادرکننده	تسهیلات	رشته	نوع مدرک	سریال	نسخه
BK	GCS	PEDCO	120	IN	DG	0005	D01

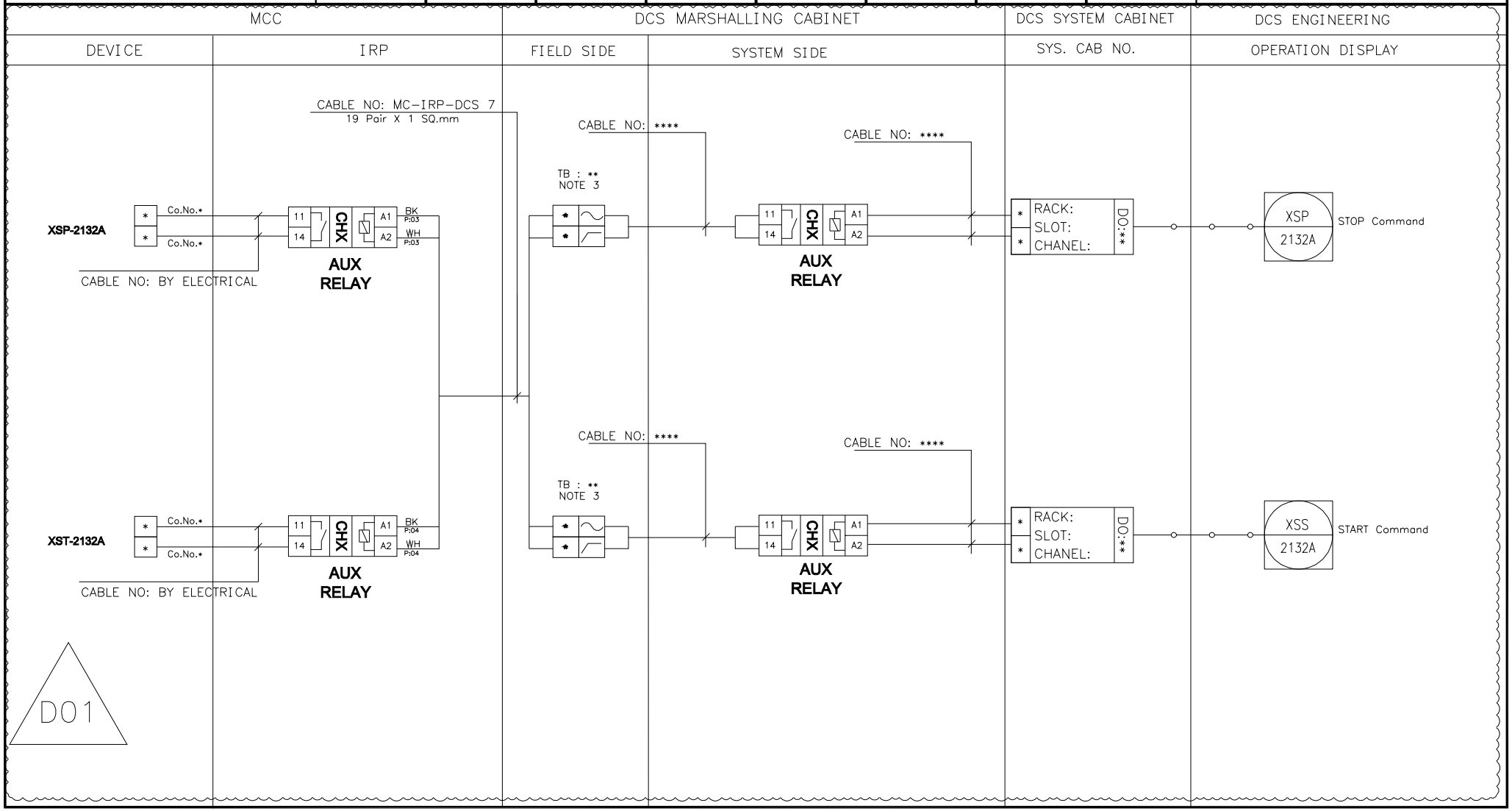

NISOC

پروژه نگهداشت و افزایش تولید میدان نفتی بینک سطح‌الارض

احداث ردیف تراکم گاز در ایستگاه جمع آوری بینک

PEDCO

HIRGAN ENERGY

شماره پیمان:

053-073-9184

Control System Loop Diagram

پروژه	بسته کاری	صادرکننده	تسهیلات	رشته	نوع مدرک	سریال	نسخه
BK	GCS	PEDCO	120	IN	DG	0005	D01

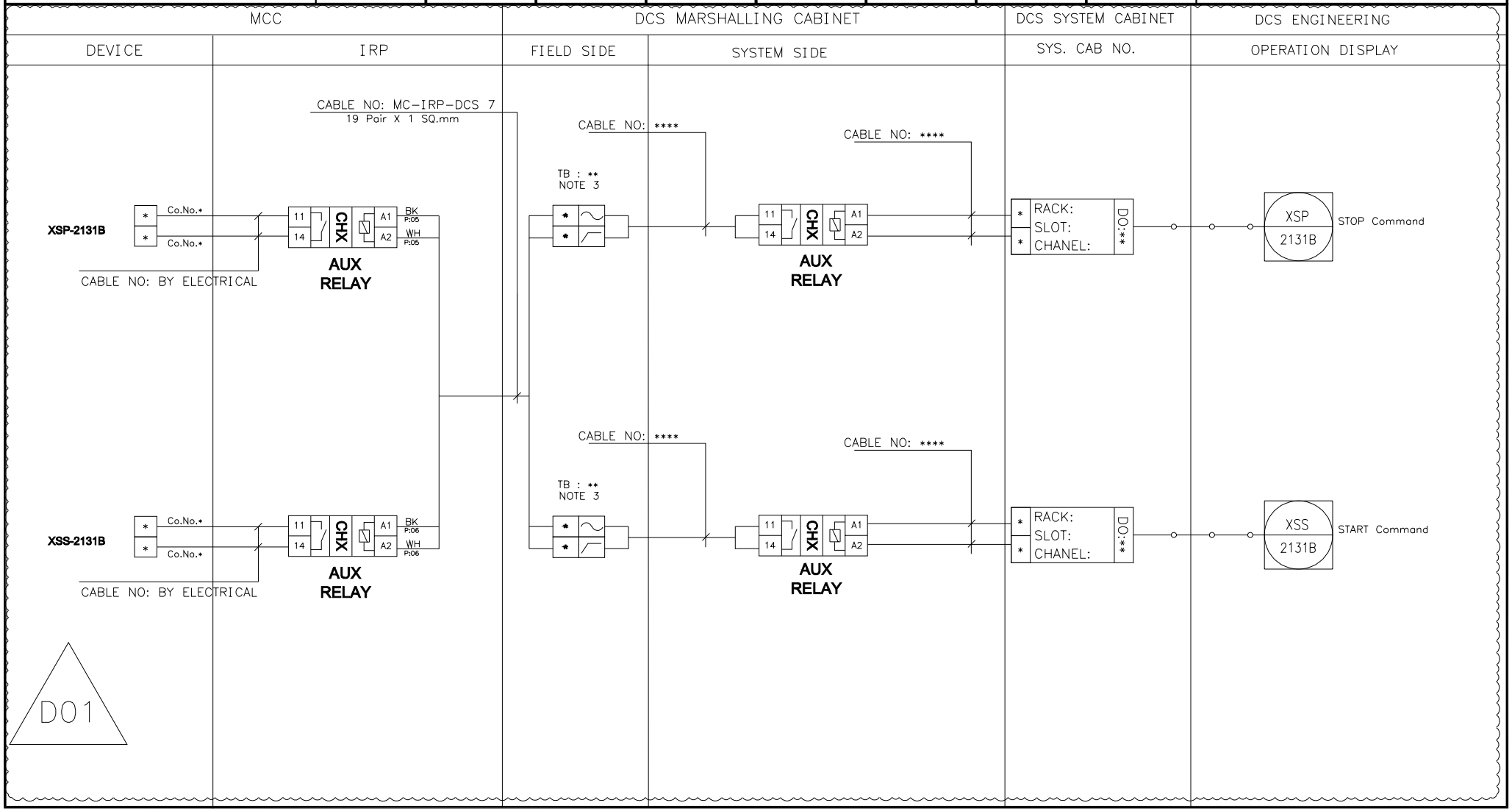

NISOC

پروژه نگهداشت و افزایش تولید میدان نفتی بینک
سطح‌الارض
احداث ردیف تراکم گاز در ایستگاه جمع آوری بینک

PEDCO

HIRGAN ENERGY

شماره پیمان:
053-073-9184

Control System Loop Diagram

پروژه	بسته کاری	صادرکننده	تسهیلات	رشته	نوع مدرک	سریال	نسخه
BK	GCS	PEDCO	120	IN	DG	0005	D01

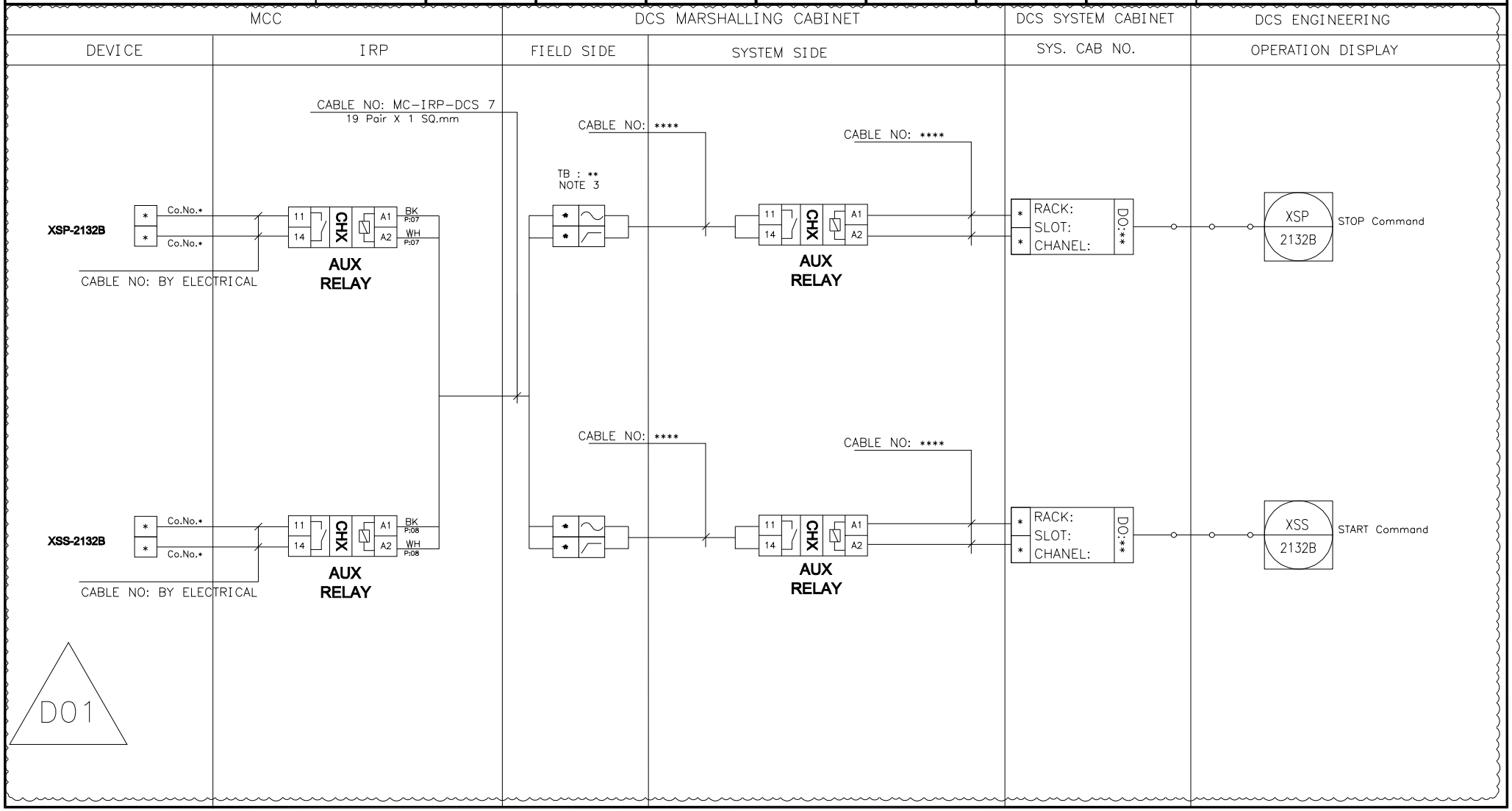

NISOC

پروژه نگهداشت و افزایش تولید میدان نفتی بینک سطح‌الارض

احداث ردیف تراکم گاز در ایستگاه جمع آوری بینک

PEDCO

HIRGAN ENERGY

شماره پیمان:

053-073-9184

Control System Loop Diagram

پروژه	بسته کاری	صادرکننده	تسهیلات	رشته	نوع مدرک	سریال	نسخه
BK	GCS	PEDCO	120	IN	DG	0005	D01

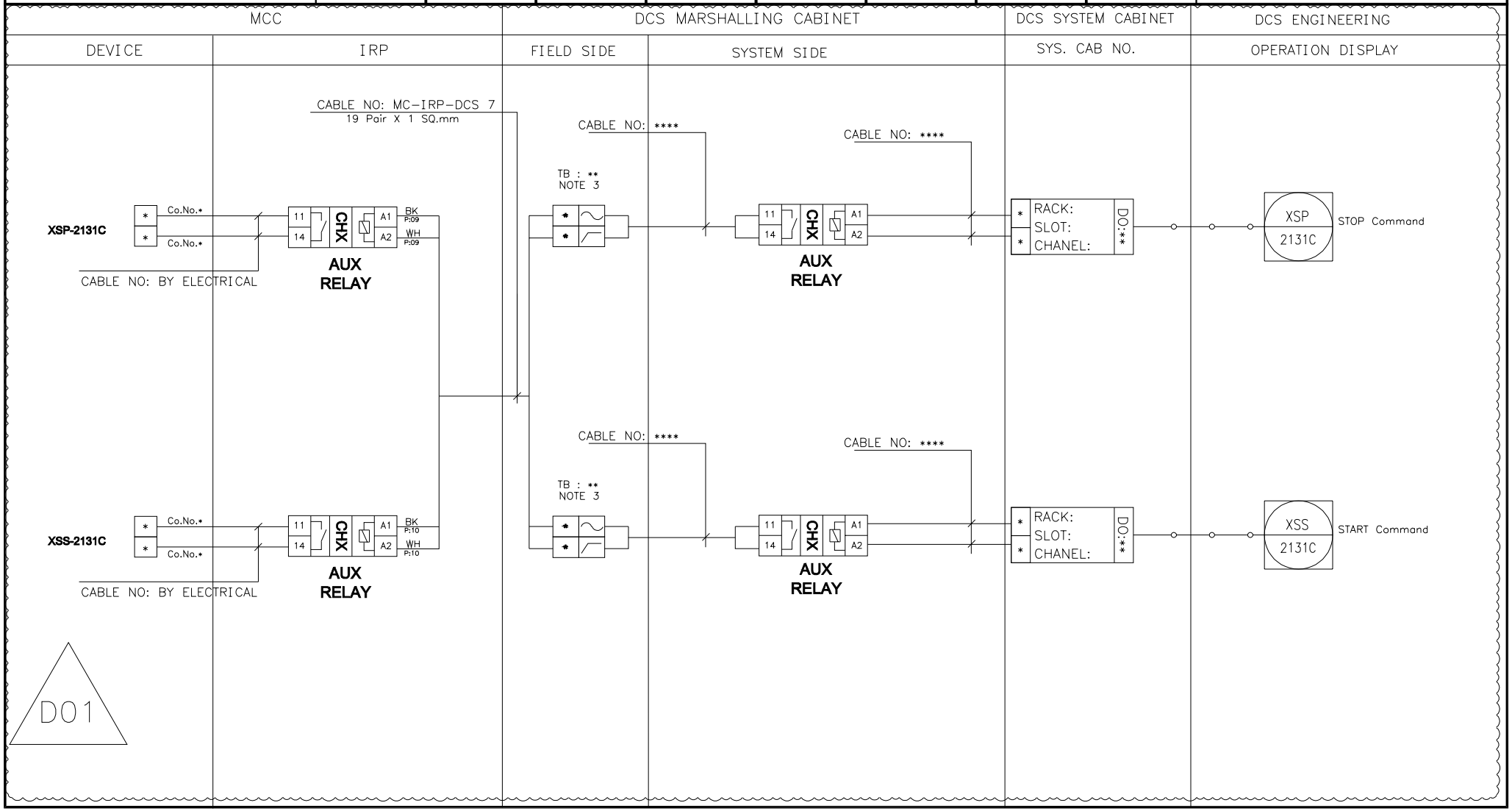

NISOC

پروژه نگهداشت و افزایش تولید میدان نفتی بینک
سطح‌الارض
احداث ردیف تراکم گاز در ایستگاه جمع آوری بینک

PEDCO

HIRGAN ENERGY

شماره پیمان:
053-073-9184

Control System Loop Diagram

پروژه	بسته کاری	صادرکننده	تسهیلات	رشته	نوع مدرک	سریال	نسخه
BK	GCS	PEDCO	120	IN	DG	0005	D01

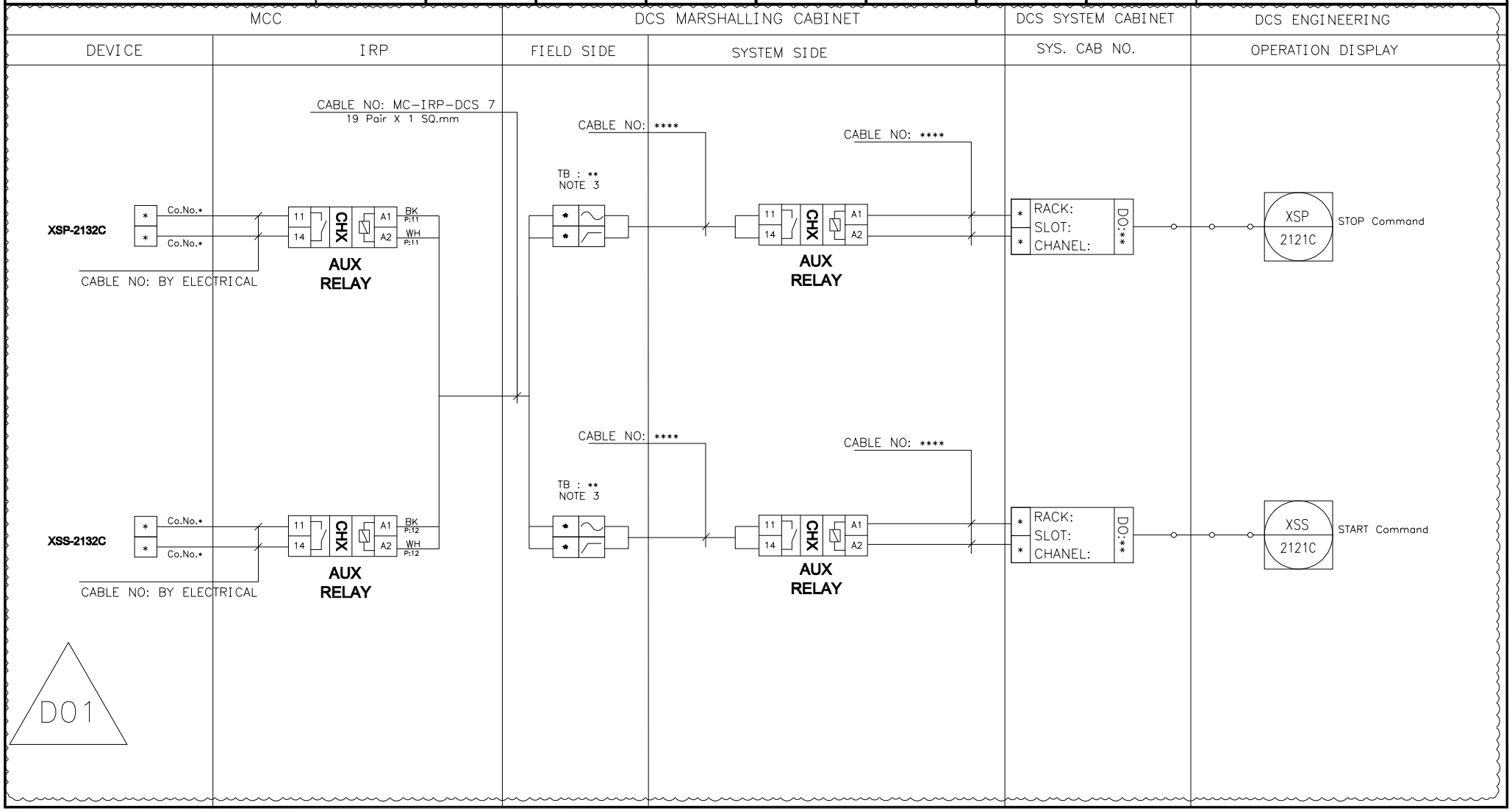

NISOC

پروژه نگهداشت و افزایش تولید میدان نفتی بینک سطح‌الارض

احداث ردیف تراکم گاز در ایستگاه جمع آوری بینک

PEDCO

HIRGAN ENERGY

شماره پیمان:

053-073-9184

Control System Loop Diagram

پروژه	بسته کاری	صادرکننده	تسهیلات	رشته	نوع مدرک	سریال	نسخه
BK	GCS	PEDCO	120	IN	DG	0005	D01

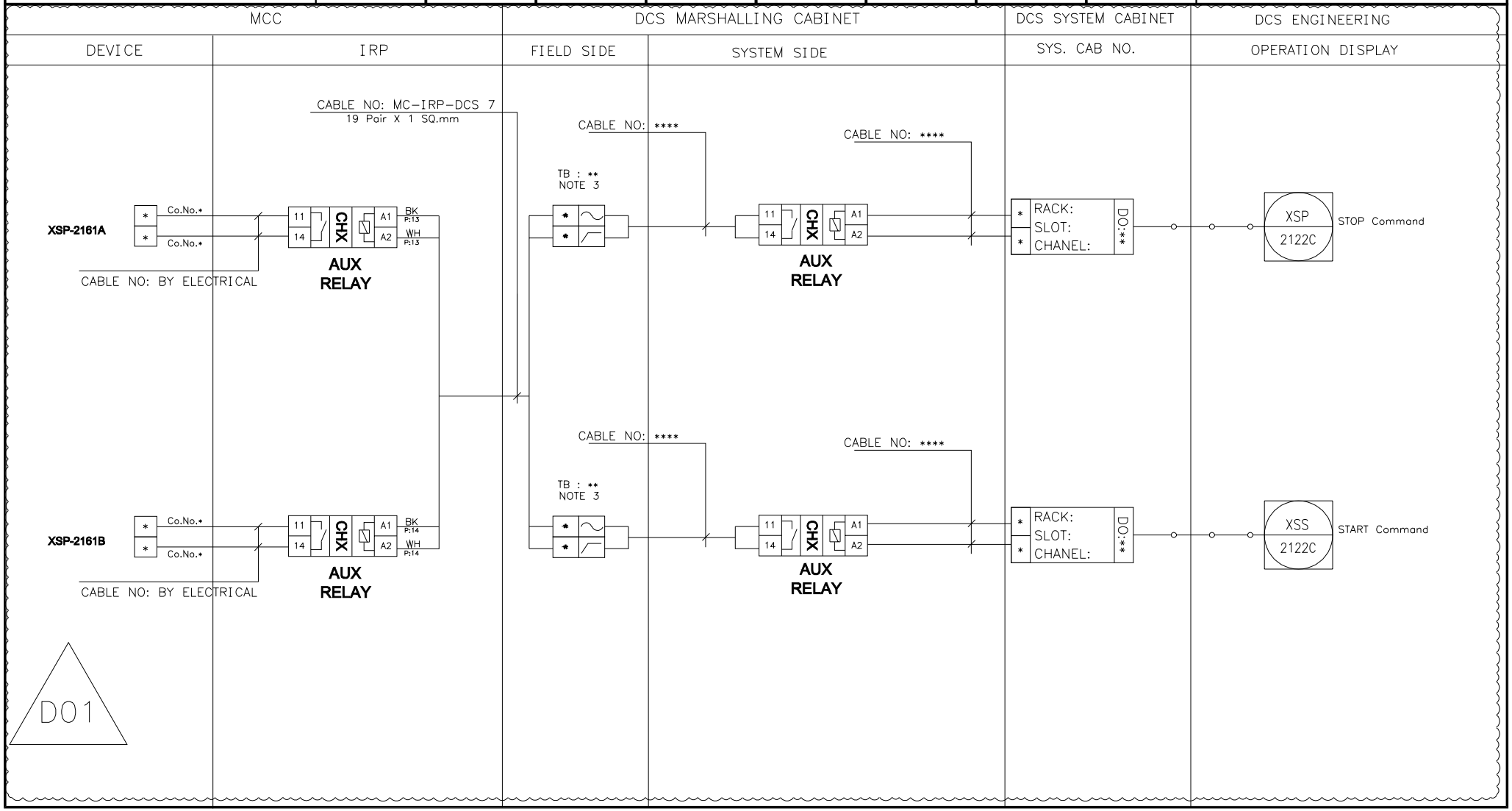

NISOC

پروژه نگهداشت و افزایش تولید میدان نفتی بینک سطح‌الارض

احداث ردیف تراکم گاز در ایستگاه جمع آوری بینک

PEDCO

HIRGAN ENERGY

شماره پیمان: 053-073-9184

Control System Loop Diagram

پروژه	بسته کاری	صادرکننده	تسهیلات	رشته	نوع مدرک	سریال	نسخه
BK	GCS	PEDCO	120	IN	DG	0005	D01

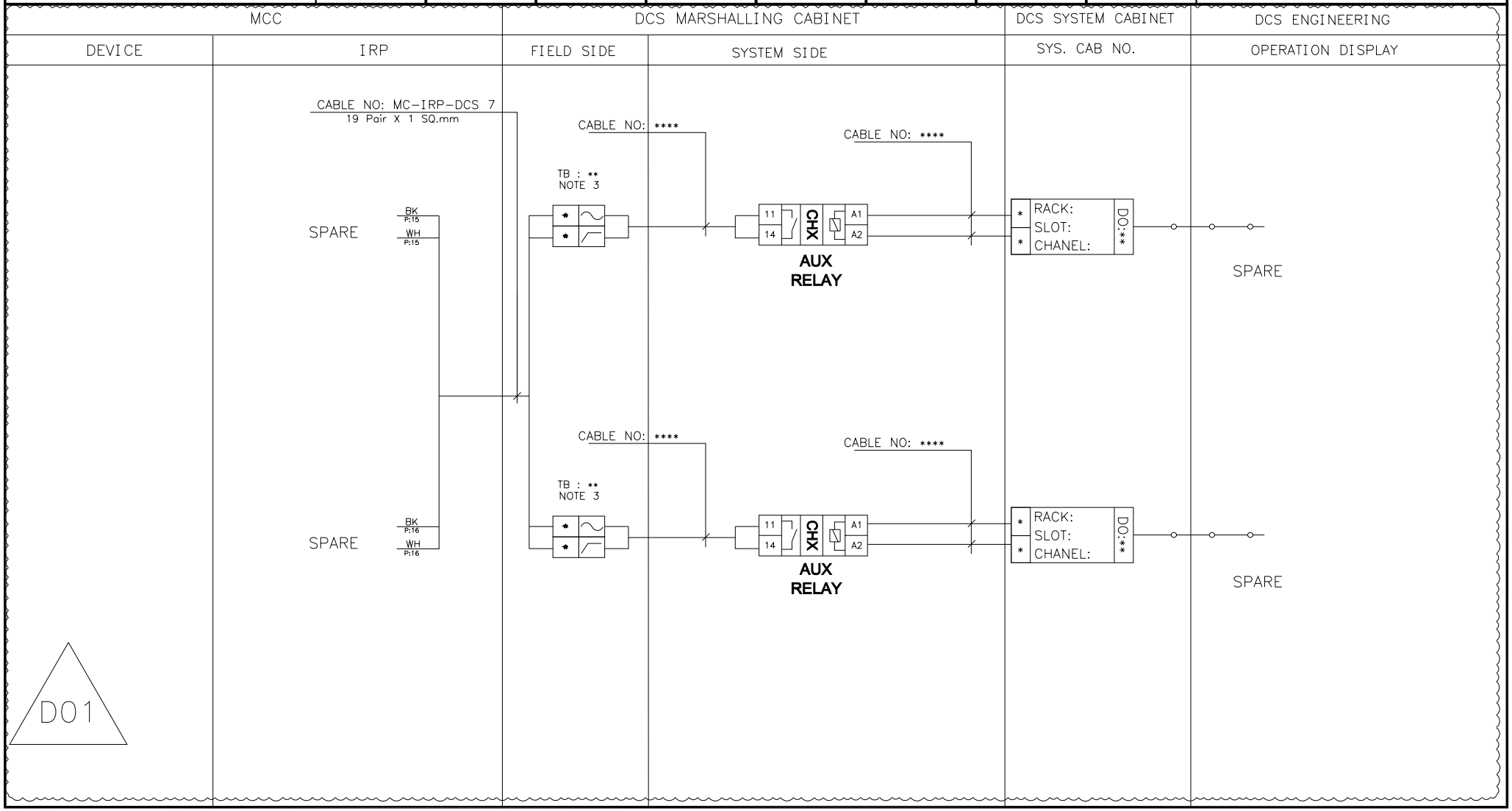

NISOC

پروژه نگهداشت و افزایش تولید میدان نفتی بینک سطح‌الارض

احداث ردیف تراکم گاز در ایستگاه جمع آوری بینک

PEDCO

HIRGAN ENERGY

شماره پیمان:

053-073-9184

Control System Loop Diagram

پروژه	بسته کاری	صادرکننده	تسهیلات	رشته	نوع مدرک	سریال	نسخه
BK	GCS	PEDCO	120	IN	DG	0005	D01

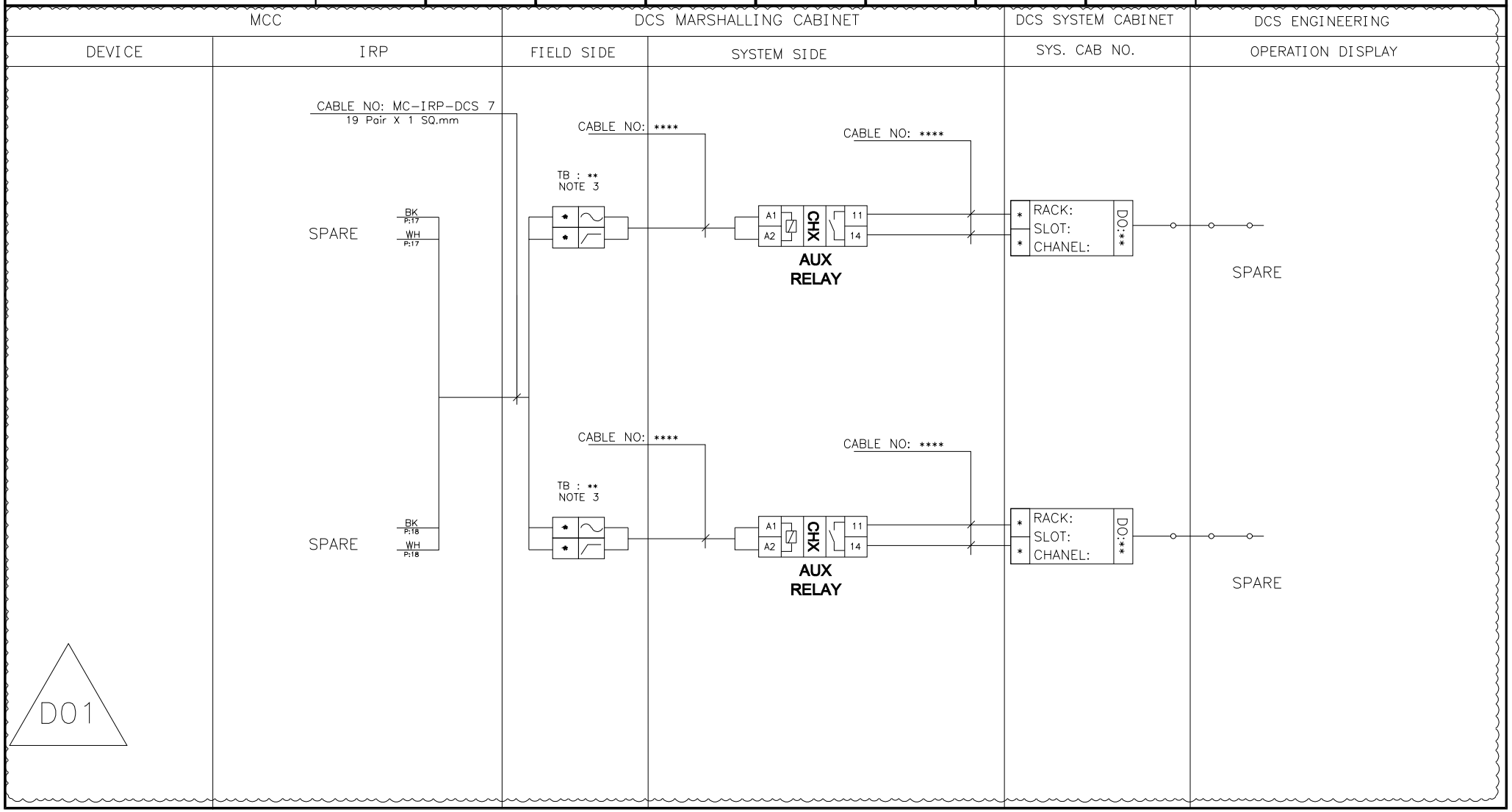

BLANK PAGE

D01

NISOC

پروژه نگهداشت و افزایش تولید میدان نفتی بینک سطح‌الارض

احداث ردیف تراکم گاز در ایستگاه جمع آوری بینک

PEDCO

HIRGAN ENERGY

شماره پیمان:

053-073-9184

Control System Loop Diagram

پروژه	بسته کاری	صادرکننده	تسهیلات	رشته	نوع مدرک	سریال	نسخه
BK	GCS	PEDCO	120	IN	DG	0005	D01

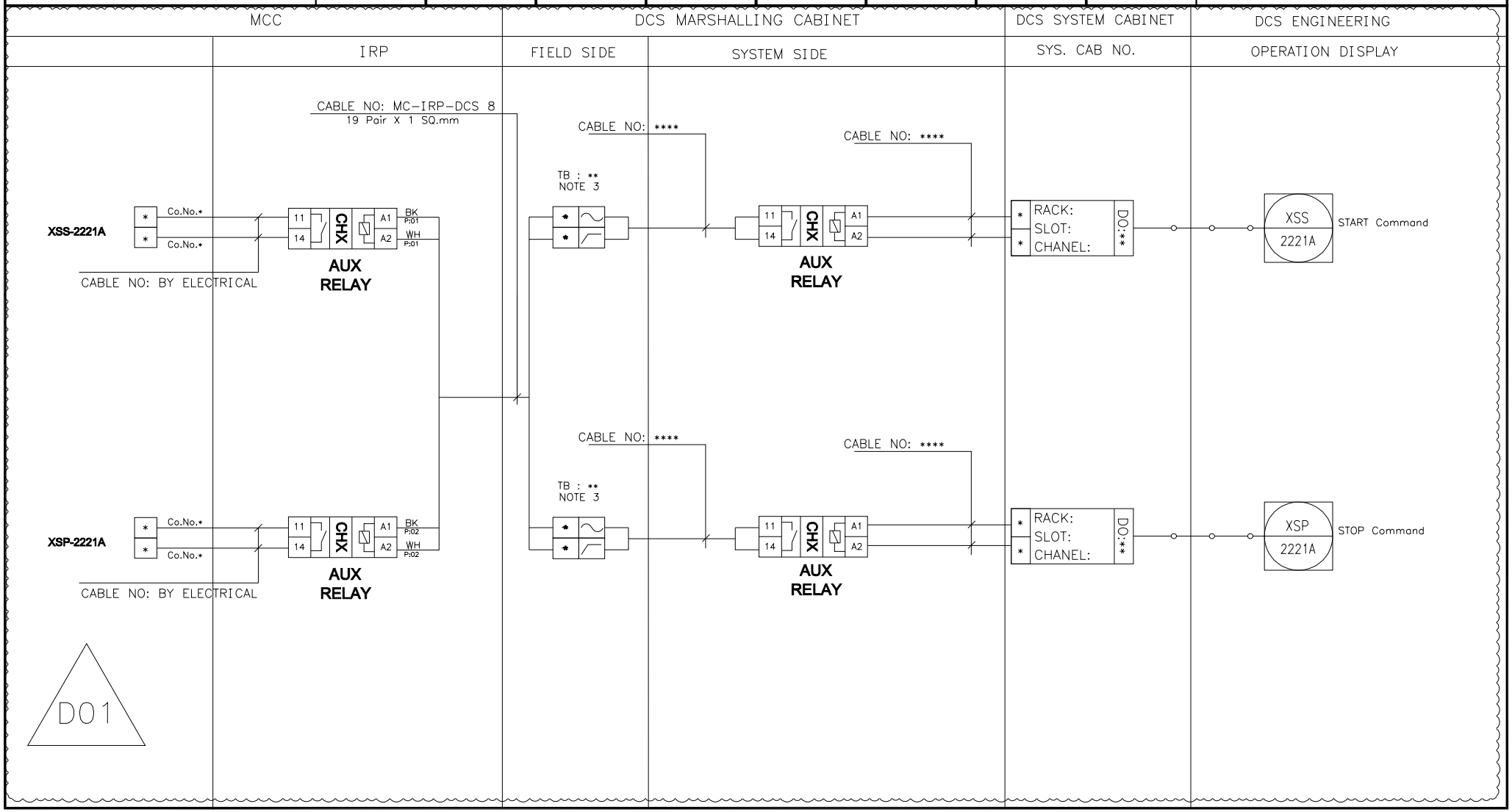

NISOC

پروژه نگهداشت و افزایش تولید میدان نفتی بینک
سطح‌الارض
احداث ردیف تراکم گاز در ایستگاه جمع آوری بینک

PEDCO

HIRGAN ENERGY

شماره پیمان:
053-073-9184

Control System Loop Diagram

پروژه	بسته کاری	صادرکننده	تسهیلات	رشته	نوع مدرک	سریال	نسخه
BK	GCS	PEDCO	120	IN	DG	0005	D01

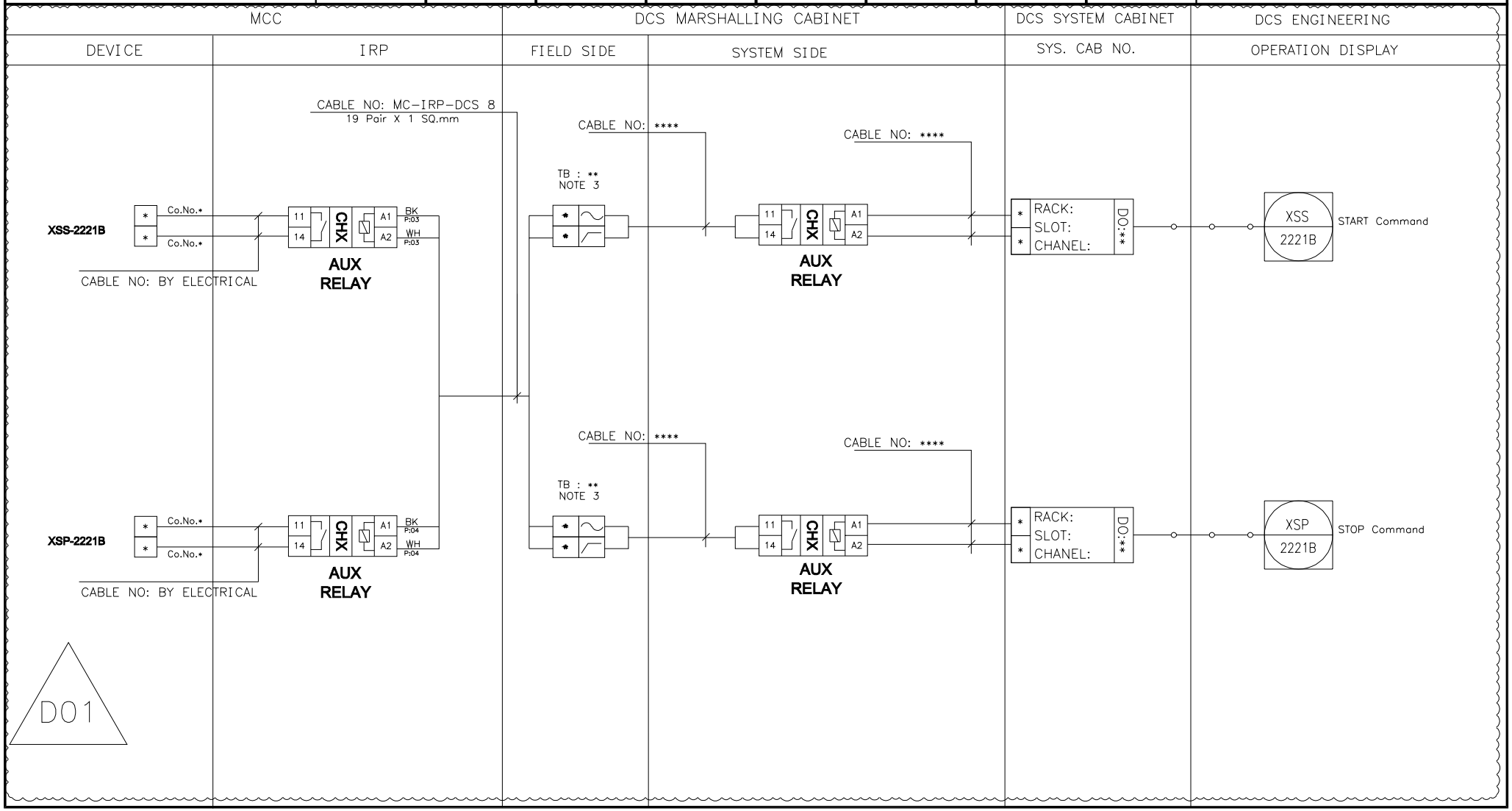

NISOC

پروژه نگهداشت و افزایش تولید میدان نفتی بینک
سطح‌الارض
احداث ردیف تراکم گاز در ایستگاه جمع آوری بینک

PEDCO

HIRGAN ENERGY

شماره پیمان:
053-073-9184

Control System Loop Diagram

پروژه	بسته کاری	صادرکننده	تسهیلات	رشته	نوع مدرک	سریال	نسخه
BK	GCS	PEDCO	120	IN	DG	0005	D01

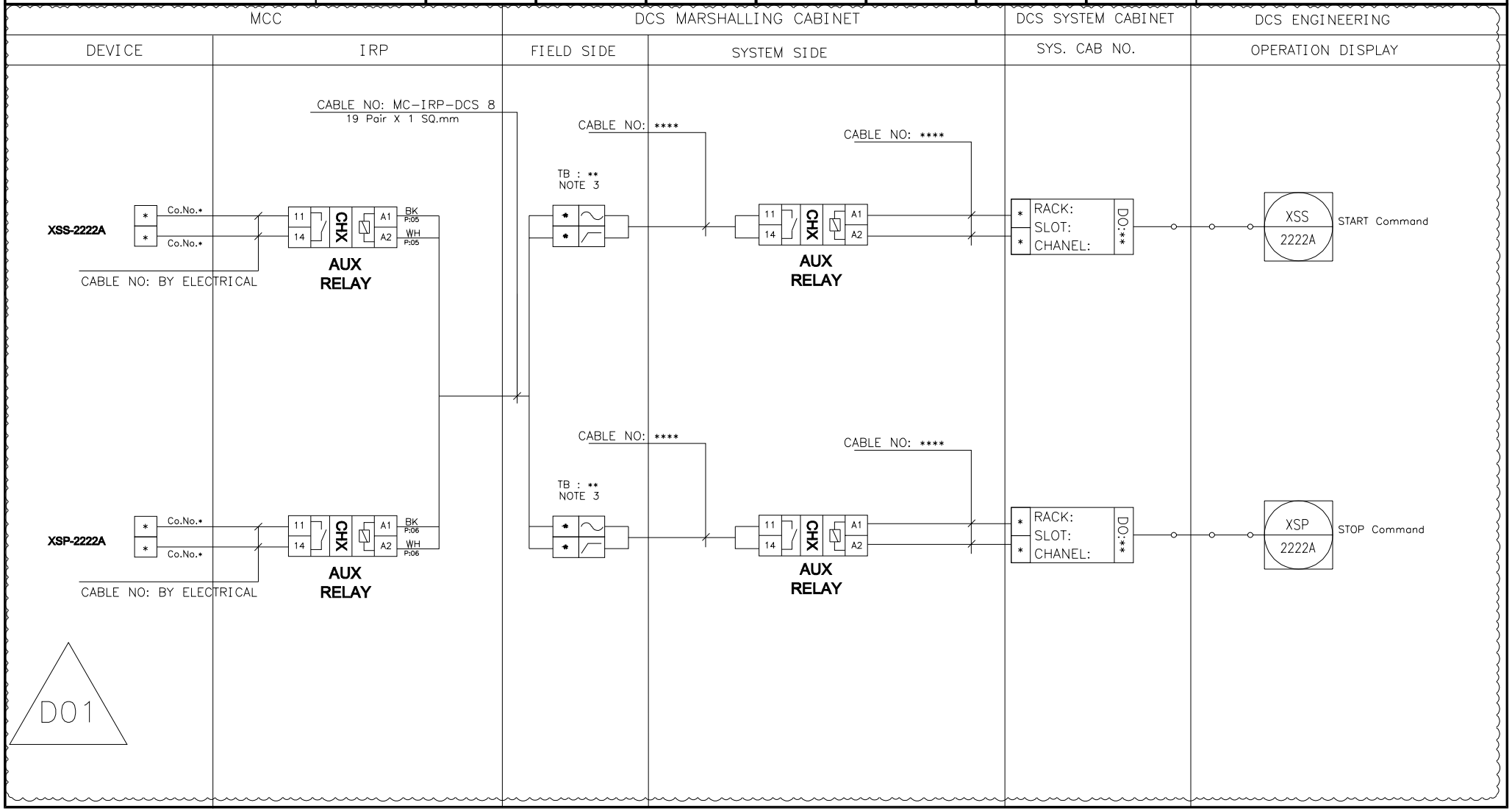

NISOC

پروژه نگهداشت و افزایش تولید میدان نفتی بینک
سطح‌الارض
احداث ردیف تراکم گاز در ایستگاه جمع آوری بینک

PEDCO

HIRGAN ENERGY

شماره پیمان:
053-073-9184

Control System Loop Diagram

پروژه	بسته کاری	صادرکننده	تسهیلات	رشته	نوع مدرک	سریال	نسخه
BK	GCS	PEDCO	120	IN	DG	0005	D01

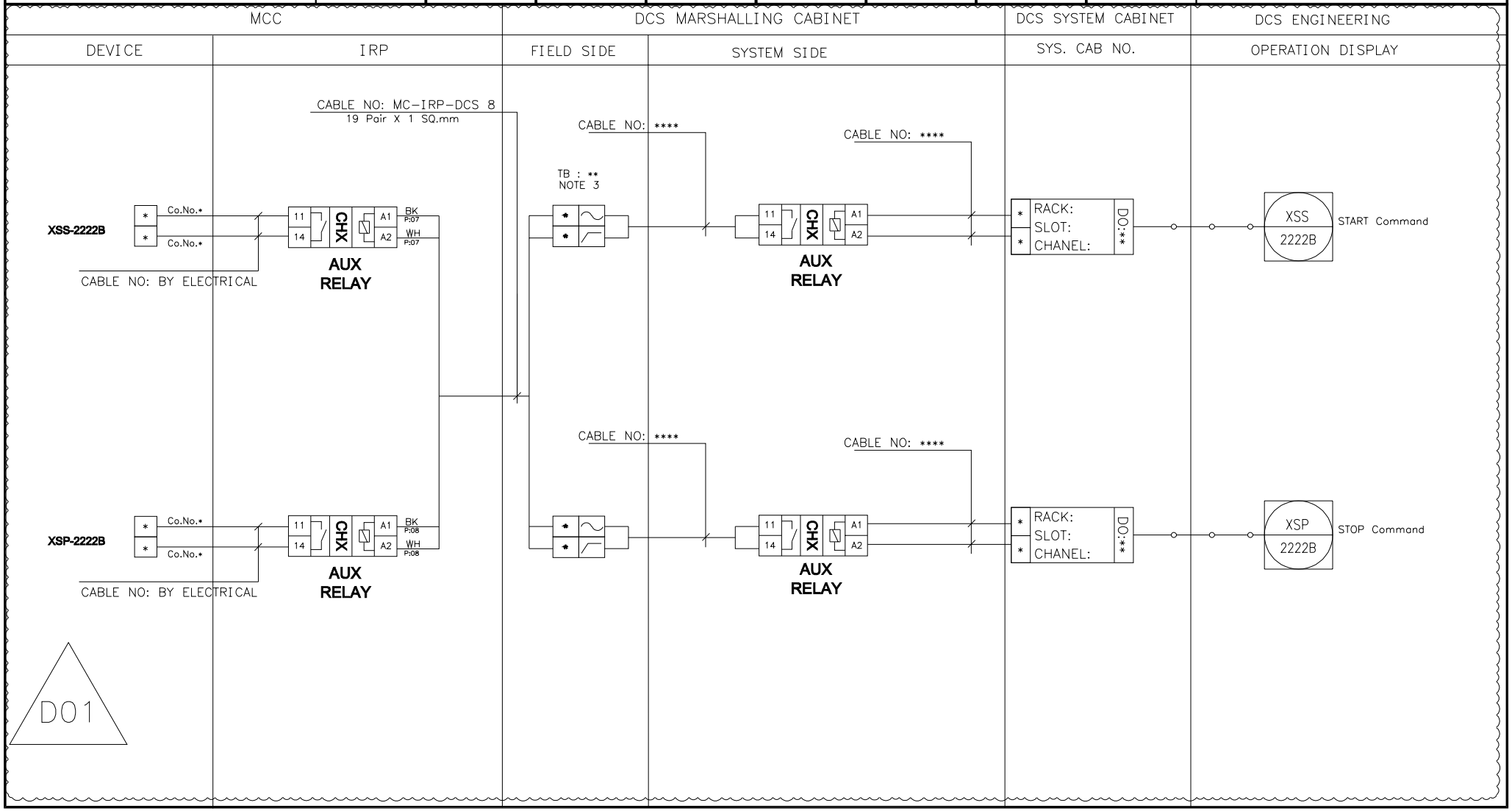

NISOC

پروژه نگهداشت و افزایش تولید میدان نفتی بینک
سطح‌الارض
احداث ردیف تراکم گاز در ایستگاه جمع آوری بینک

PEDCO

HIRGAN ENERGY

شماره پیمان:
053-073-9184

Control System Loop Diagram

پروژه	بسته کاری	صادرکننده	تسهیلات	رشته	نوع مدرک	سریال	نسخه
BK	GCS	PEDCO	120	IN	DG	0005	D01

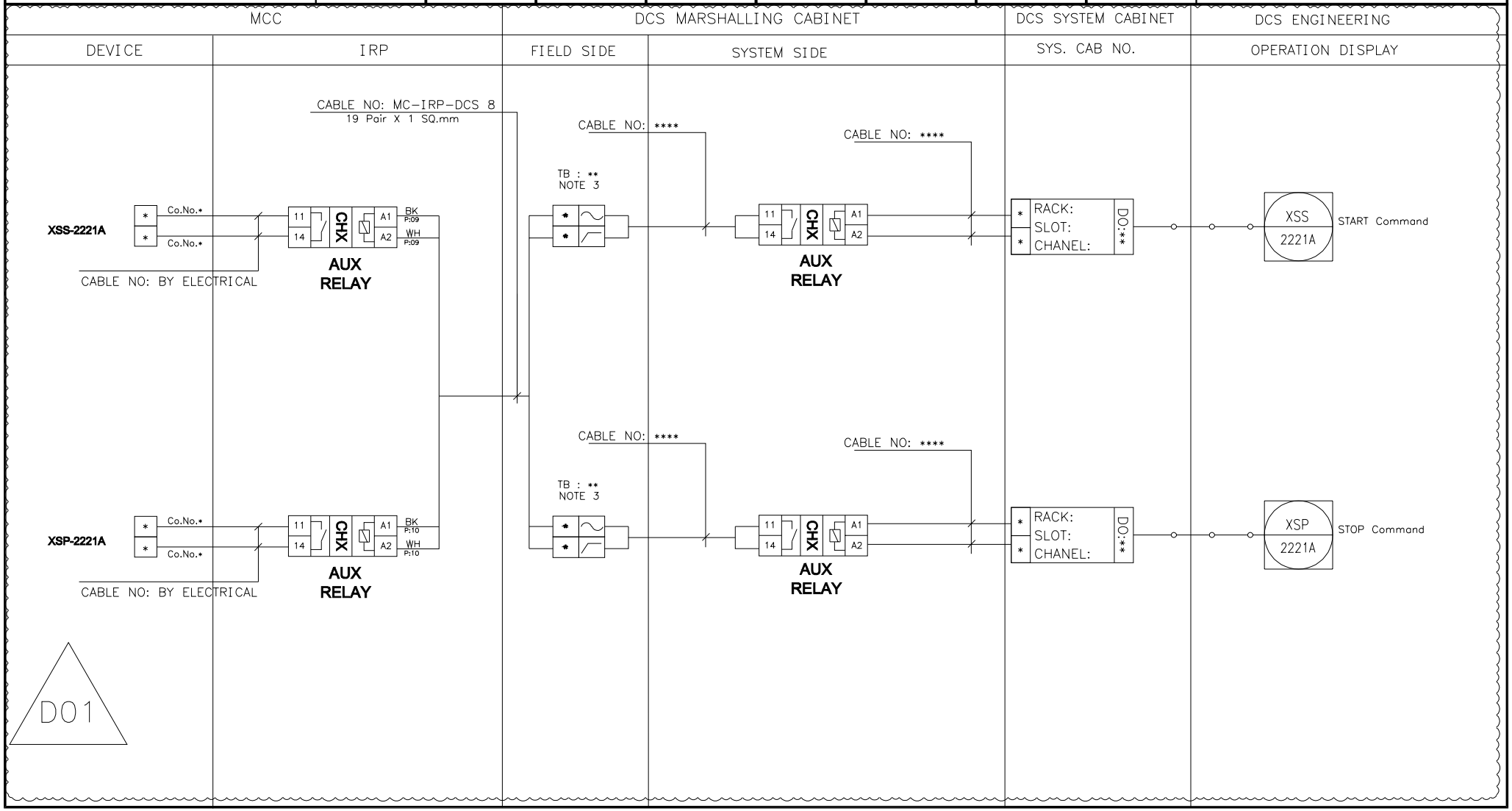

NISOC

پروژه نگهداشت و افزایش تولید میدان نفتی بینک سطح‌الارض

احداث ردیف تراکم گاز در ایستگاه جمع آوری بینک

PEDCO

HIRGAN ENERGY

شماره پیمان:

053-073-9184

Control System Loop Diagram

پروژه	بسته کاری	صادرکننده	تسهیلات	رشته	نوع مدرک	سریال	نسخه
BK	GCS	PEDCO	120	IN	DG	0005	D01

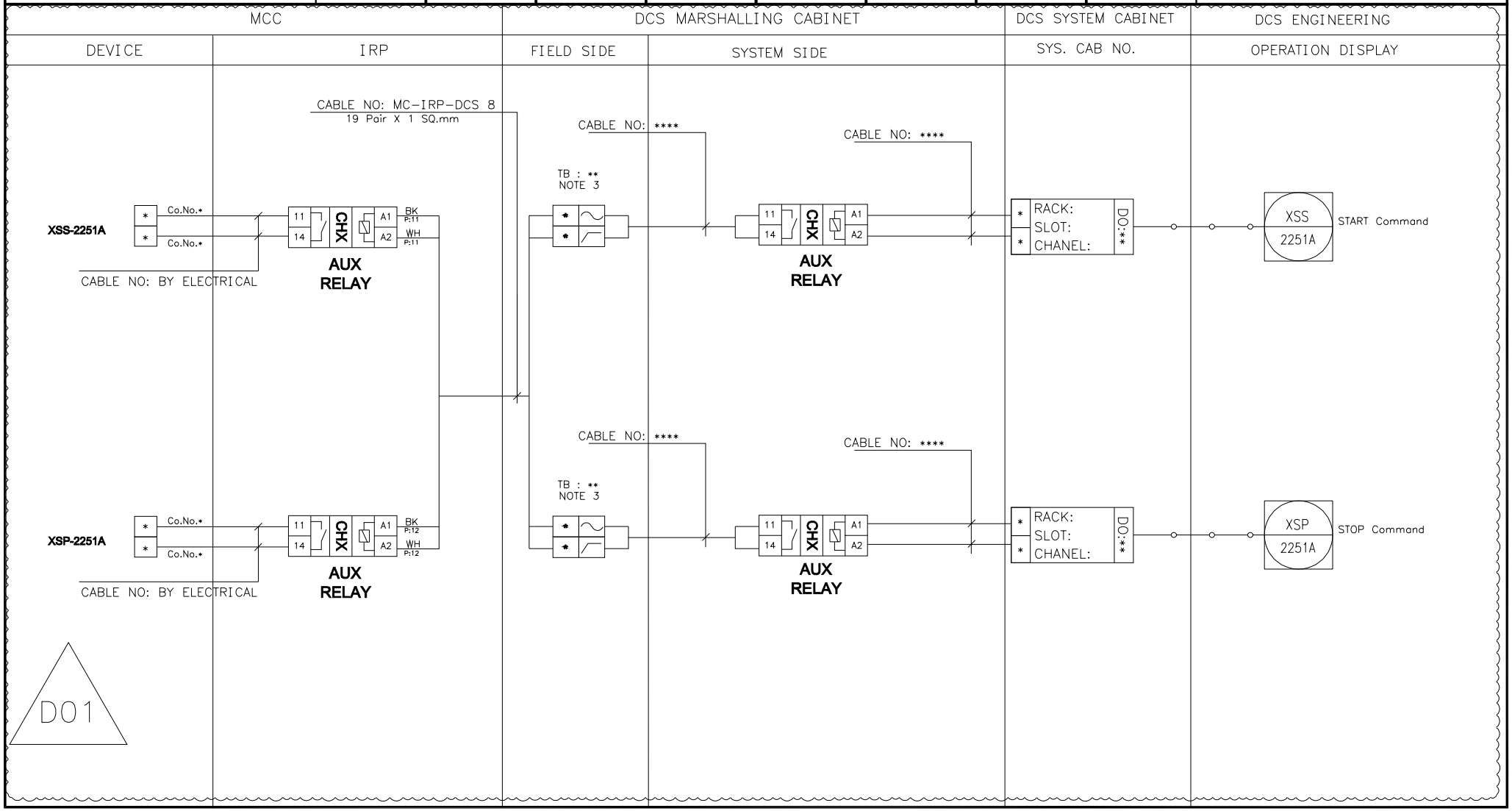

NISOC

پروژه نگهداشت و افزایش تولید میدان نفتی بینک
سطح‌الارض
احداث ردیف تراکم گاز در ایستگاه جمع آوری بینک

PEDCO

HIRGAN ENERGY

شماره پیمان:
053-073-9184

Control System Loop Diagram

پروژه	بسته کاری	صادرکننده	تسهیلات	رشته	نوع مدرک	سریال	نسخه
BK	GCS	PEDCO	120	IN	DG	0005	D01

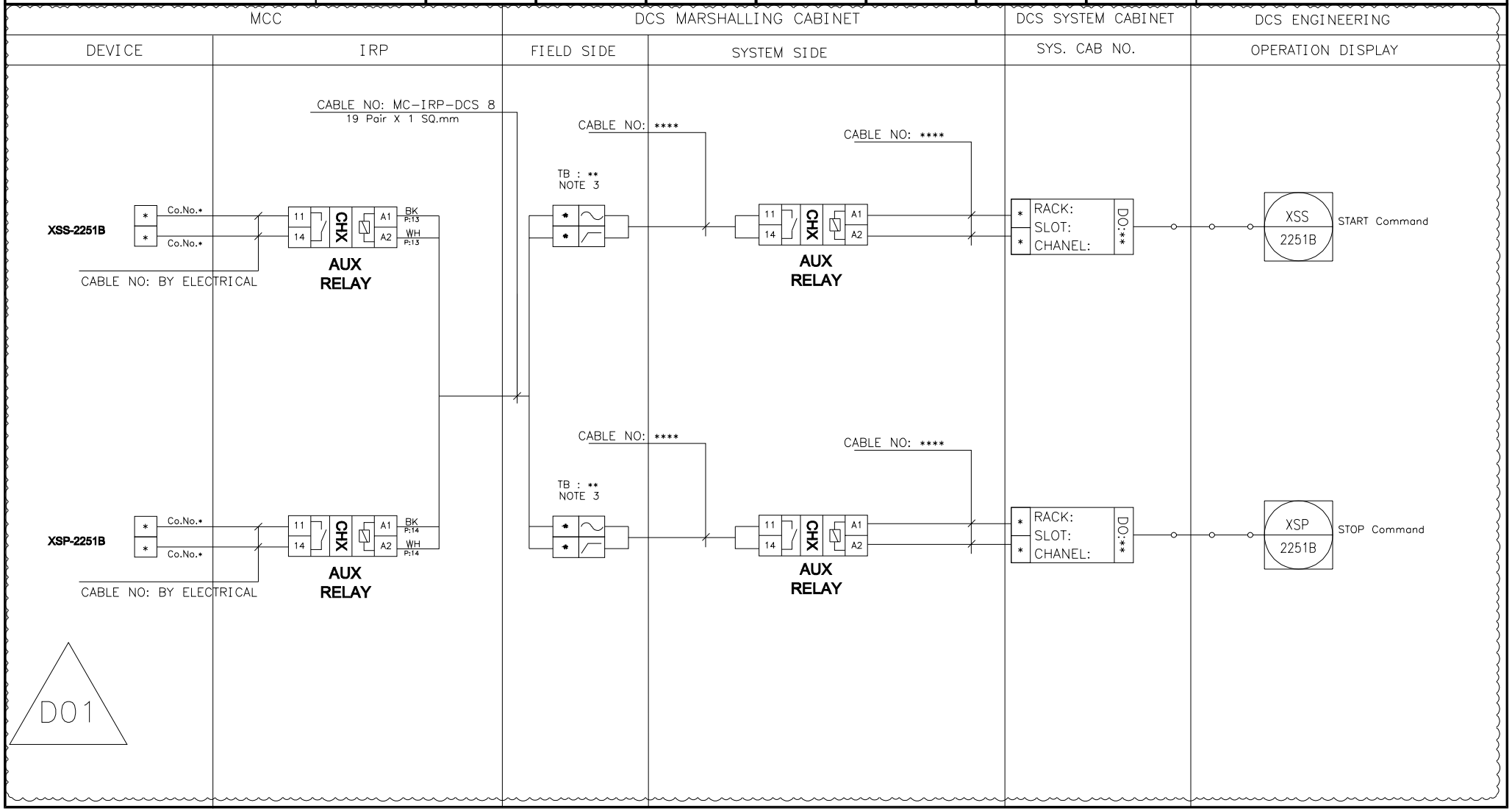

NISOC

پروژه نگهداشت و افزایش تولید میدان نفتی بینک
سطح‌الارض
احداث ردیف تراکم گاز در ایستگاه جمع آوری بینک

PEDCO

HIRGAN ENERGY

شماره پیمان:
053-073-9184

Control System Loop Diagram

پروژه	بسته کاری	صادرکننده	تسهیلات	رشته	نوع مدرک	سریال	نسخه
BK	GCS	PEDCO	120	IN	DG	0005	D01

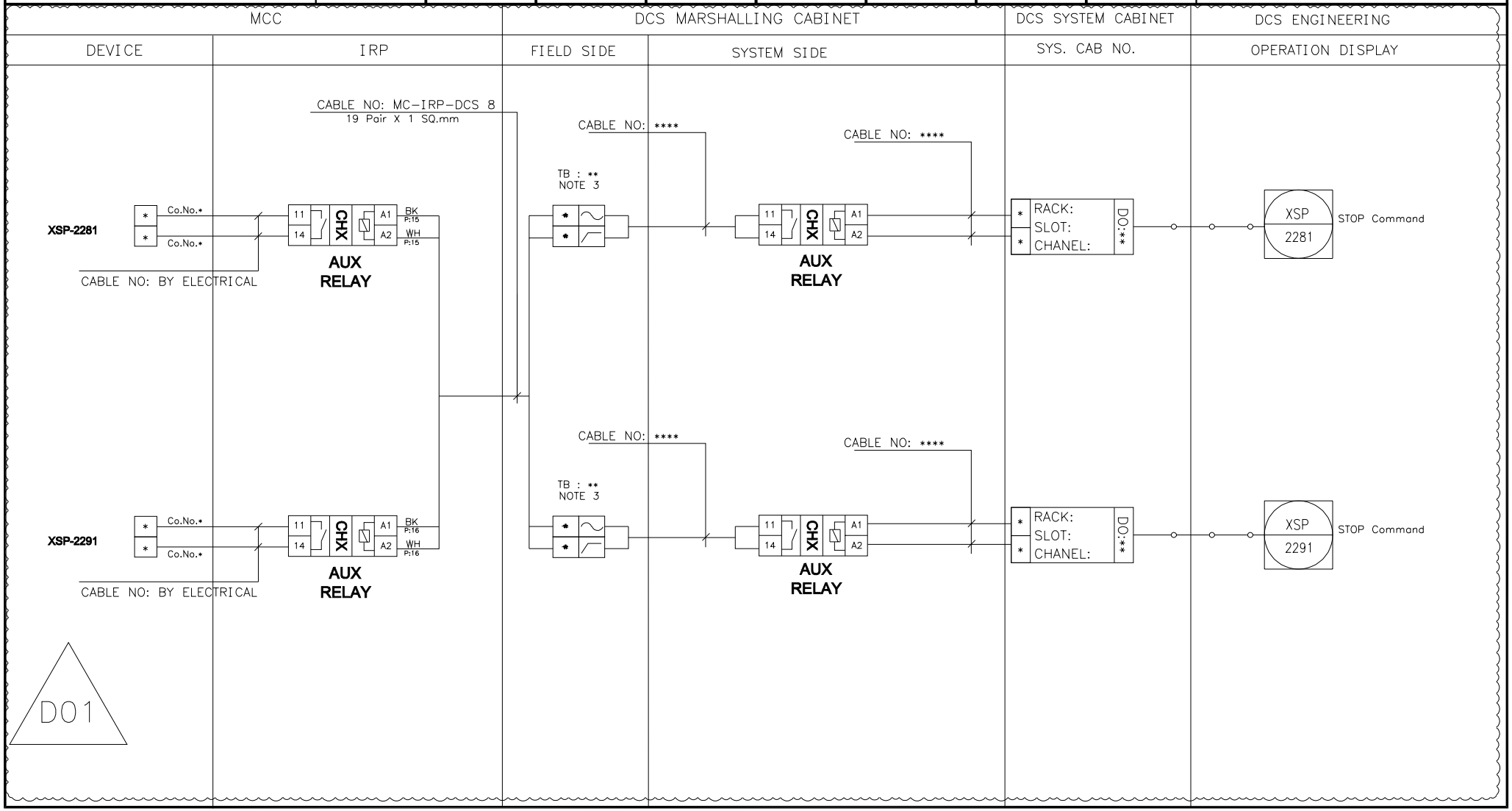

NISOC

پروژه نگهداشت و افزایش تولید میدان نفتی بینک
سطح‌الارض
احداث ردیف تراکم گاز در ایستگاه جمع آوری بینک

PEDCO

HIRGAN ENERGY

شماره پیمان:
053-073-9184

Control System Loop Diagram

پروژه	بسته کاری	صادرکننده	تسهیلات	رشته	نوع مدرک	سریال	نسخه
BK	GCS	PEDCO	120	IN	DG	0005	D01

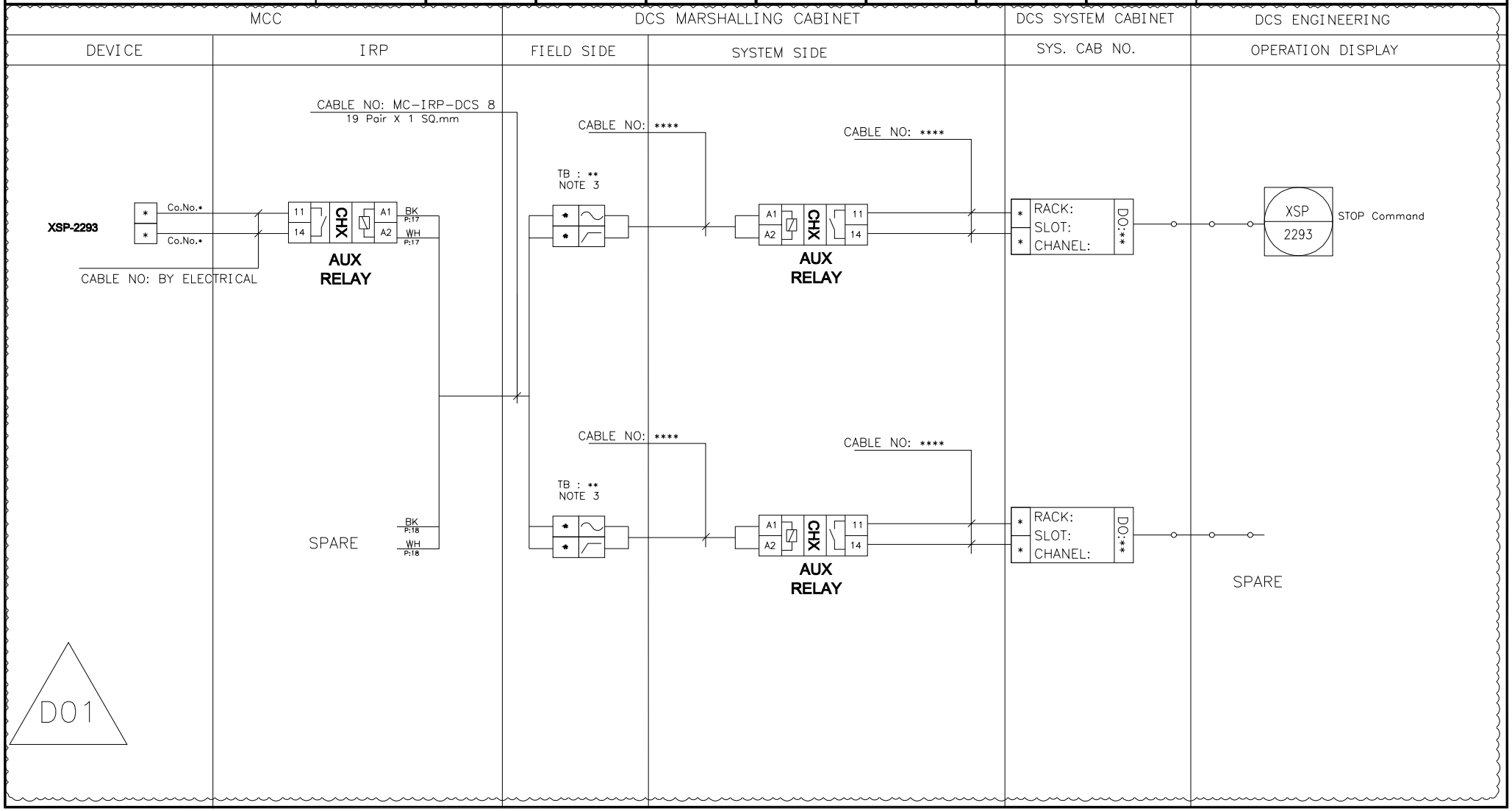

BLANK PAGE

D01

NISOC

پروژه نگهداشت و افزایش تولید میدان نفتی بینک
سطح‌الارض
احداث ردیف تراکم گاز در ایستگاه جمع آوری بینک

PEDCO

HIRGAN ENERGY

شماره پیمان:
053-073-9184

Control System Loop Diagram

پروژه	بسته کاری	صادرکننده	تسهیلات	رشته	نوع مدرک	سریال	نسخه
BK	GCS	PEDCO	120	IN	DG	0005	D01

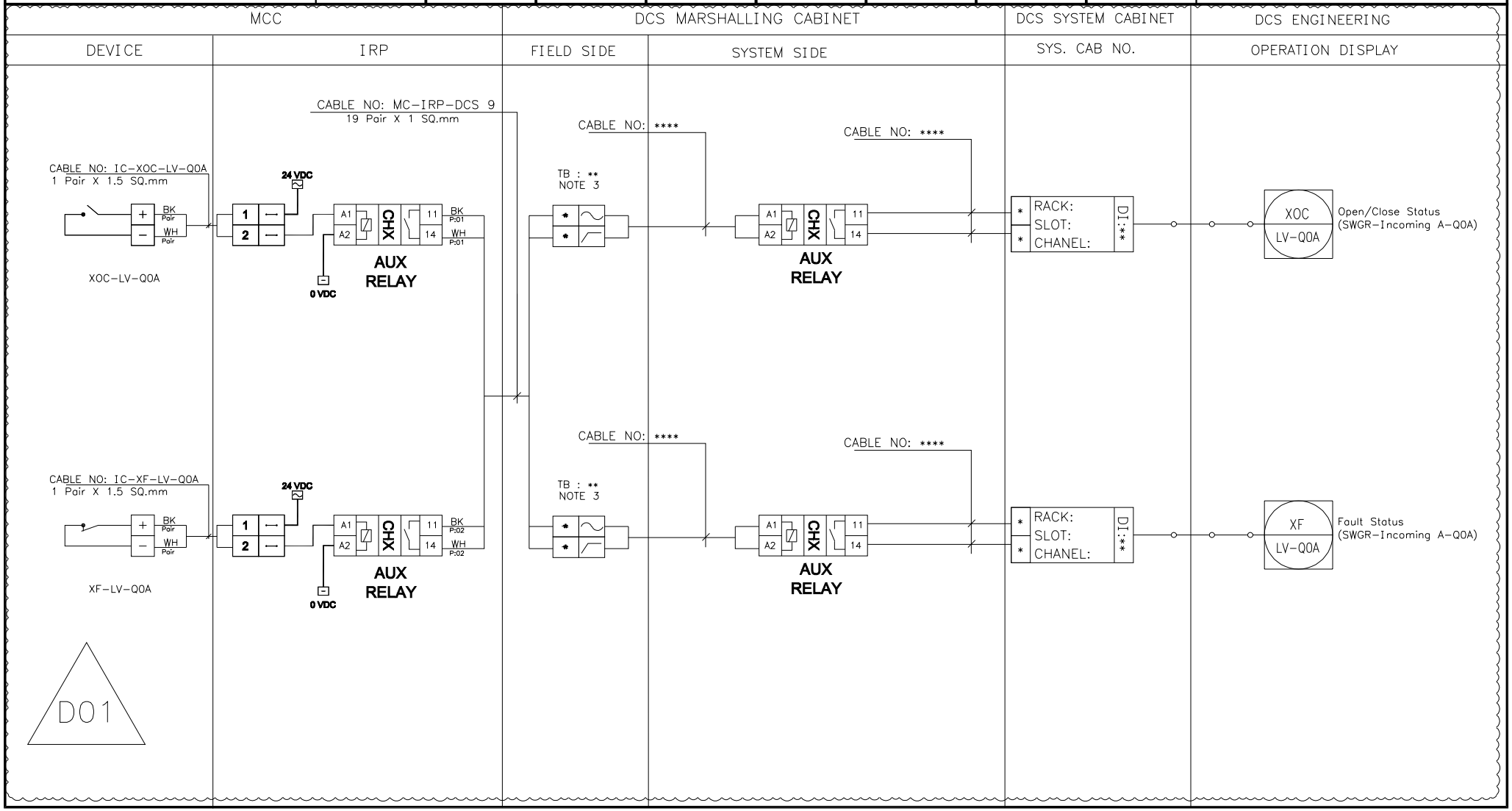

NISOC

پروژه نگهداشت و افزایش تولید میدان نفتی بینک
سطح‌الارض
احداث ردیف تراکم گاز در ایستگاه جمع آوری بینک

PEDCO

HIRGAN ENERGY

شماره پیمان:
053-073-9184

Control System Loop Diagram

پروژه	بسته کاری	صادرکننده	تسهیلات	رشته	نوع مدرک	سریال	نسخه
BK	GCS	PEDCO	120	IN	DG	0005	D01

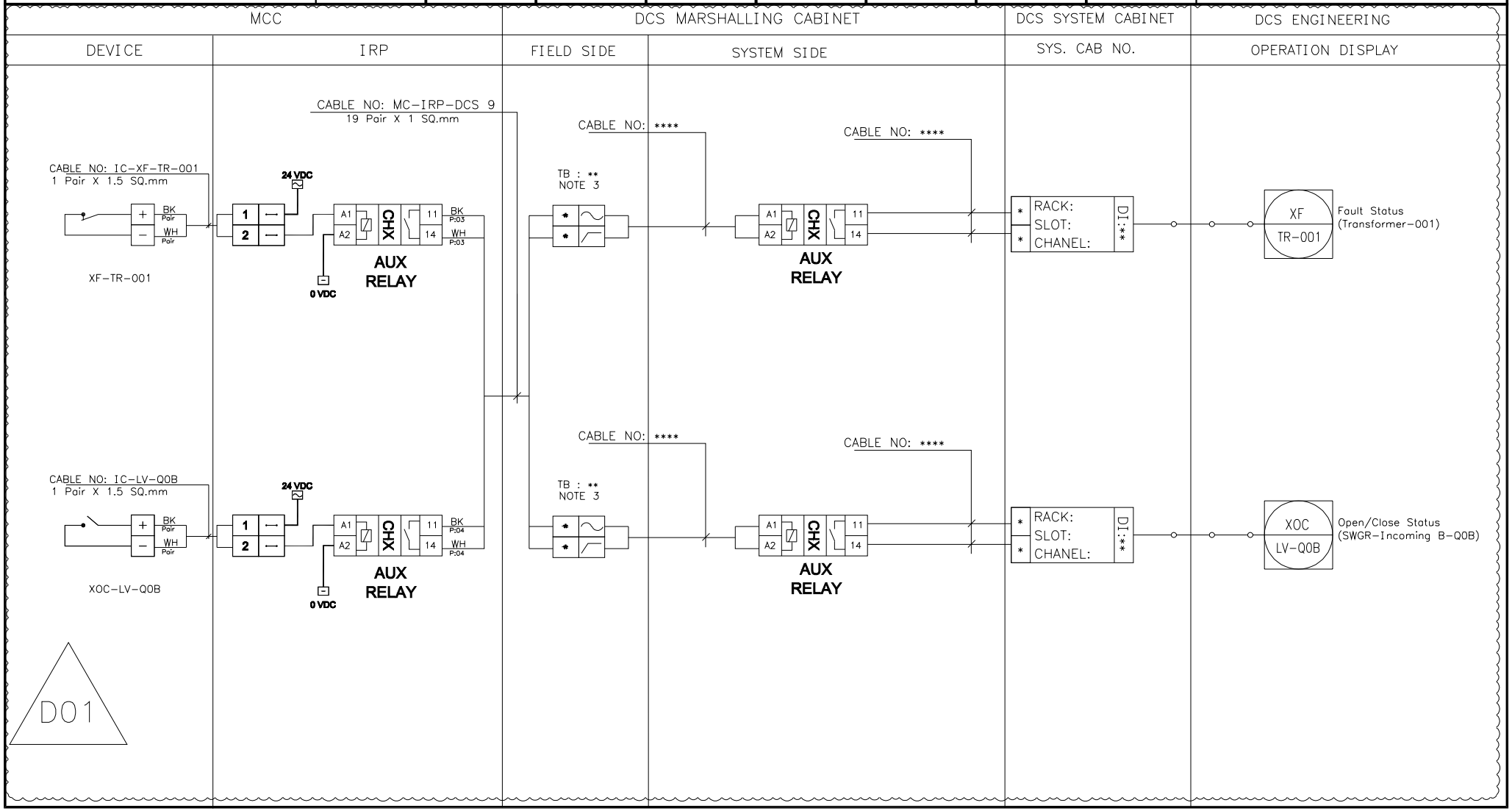

NISOC

پروژه نگهداشت و افزایش تولید میدان نفتی بینک
سطح‌الارض
احداث ردیف تراکم گاز در ایستگاه جمع آوری بینک

PEDCO

HIRGAN ENERGY

شماره پیمان:
053-073-9184

Control System Loop Diagram

پروژه	بسته کاری	صادرکننده	تسهیلات	رشته	نوع مدرک	سریال	نسخه
BK	GCS	PEDCO	120	IN	DG	0005	D01

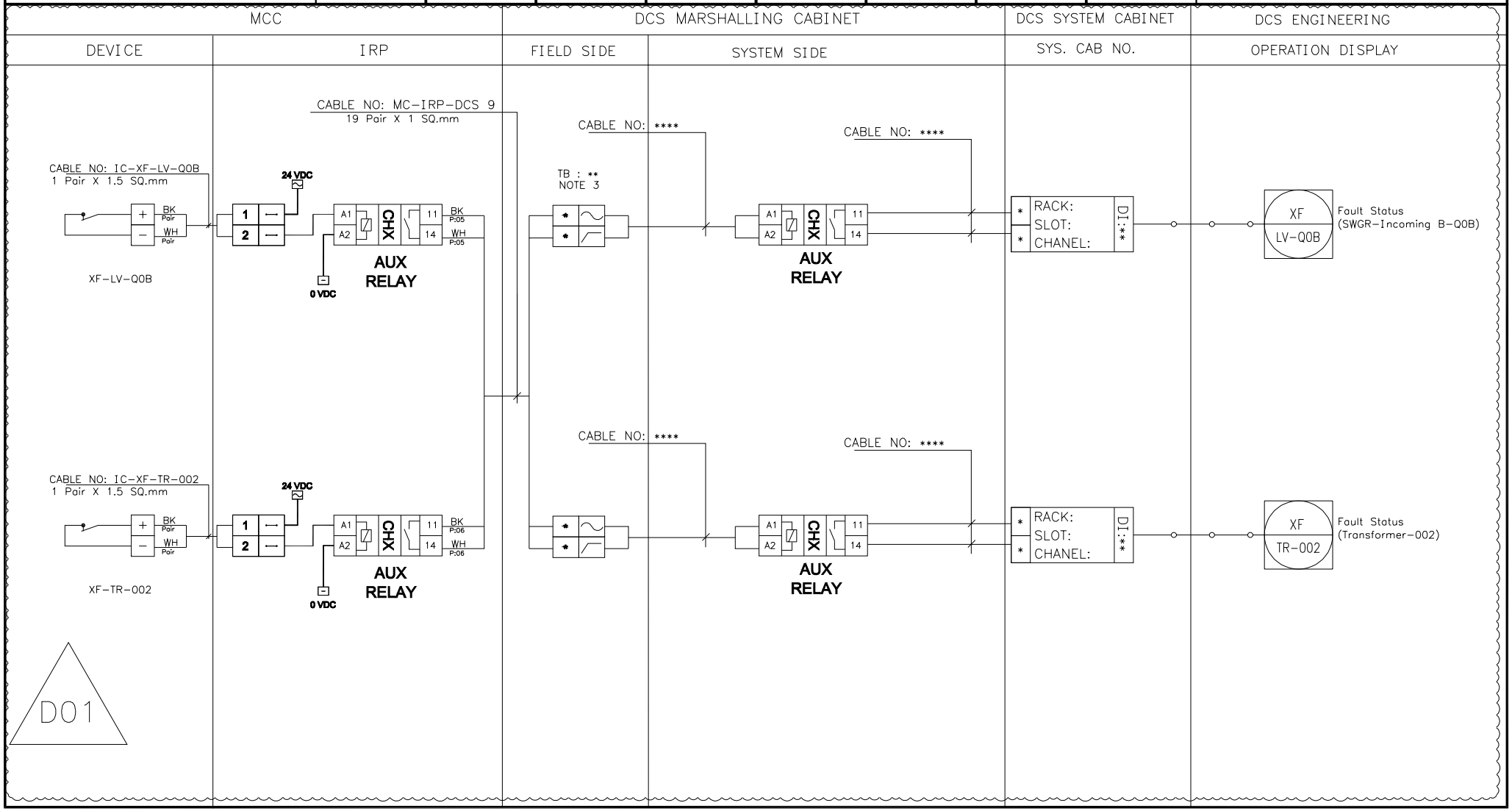

NISOC

پروژه نگهداشت و افزایش تولید میدان نفتی بینک
سطح‌الارض
احداث ردیف تراکم گاز در ایستگاه جمع آوری بینک

PEDCO

HIRGAN ENERGY

شماره پیمان:
053-073-9184

Control System Loop Diagram

پروژه	بسته کاری	صادرکننده	تسهیلات	رشته	نوع مدرک	سریال	نسخه
BK	GCS	PEDCO	120	IN	DG	0005	D01

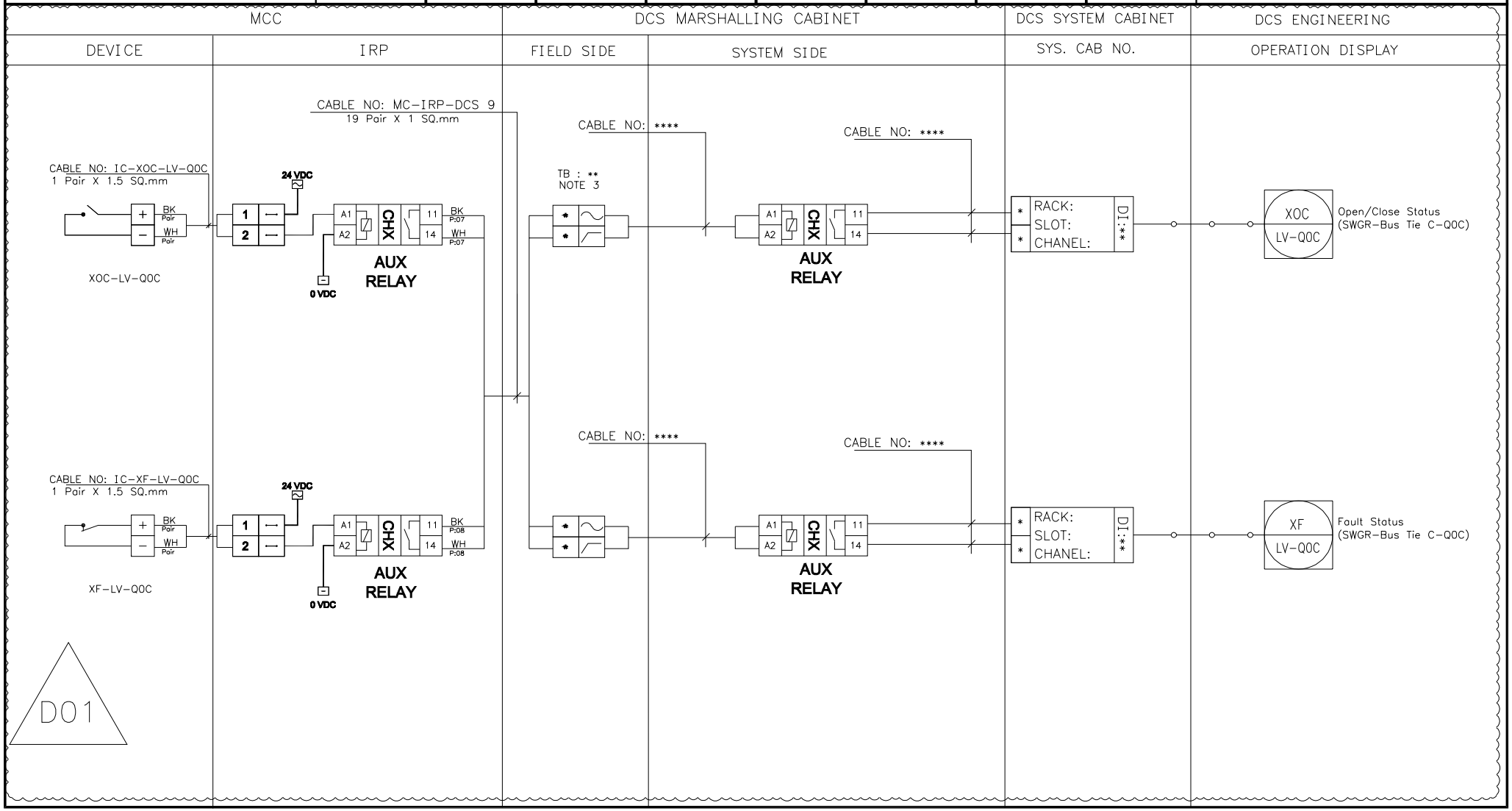

NISOC

پروژه نگهداشت و افزایش تولید میدان نفتی بینک
سطح‌الارض
احداث ردیف تراکم گاز در ایستگاه جمع آوری بینک

PEDCO

HIRGAN ENERGY

شماره پیمان:
053-073-9184

Control System Loop Diagram

پروژه	بسته کاری	صادرکننده	تسهیلات	رشته	نوع مدرک	سریال	نسخه
BK	GCS	PEDCO	120	IN	DG	0005	D01

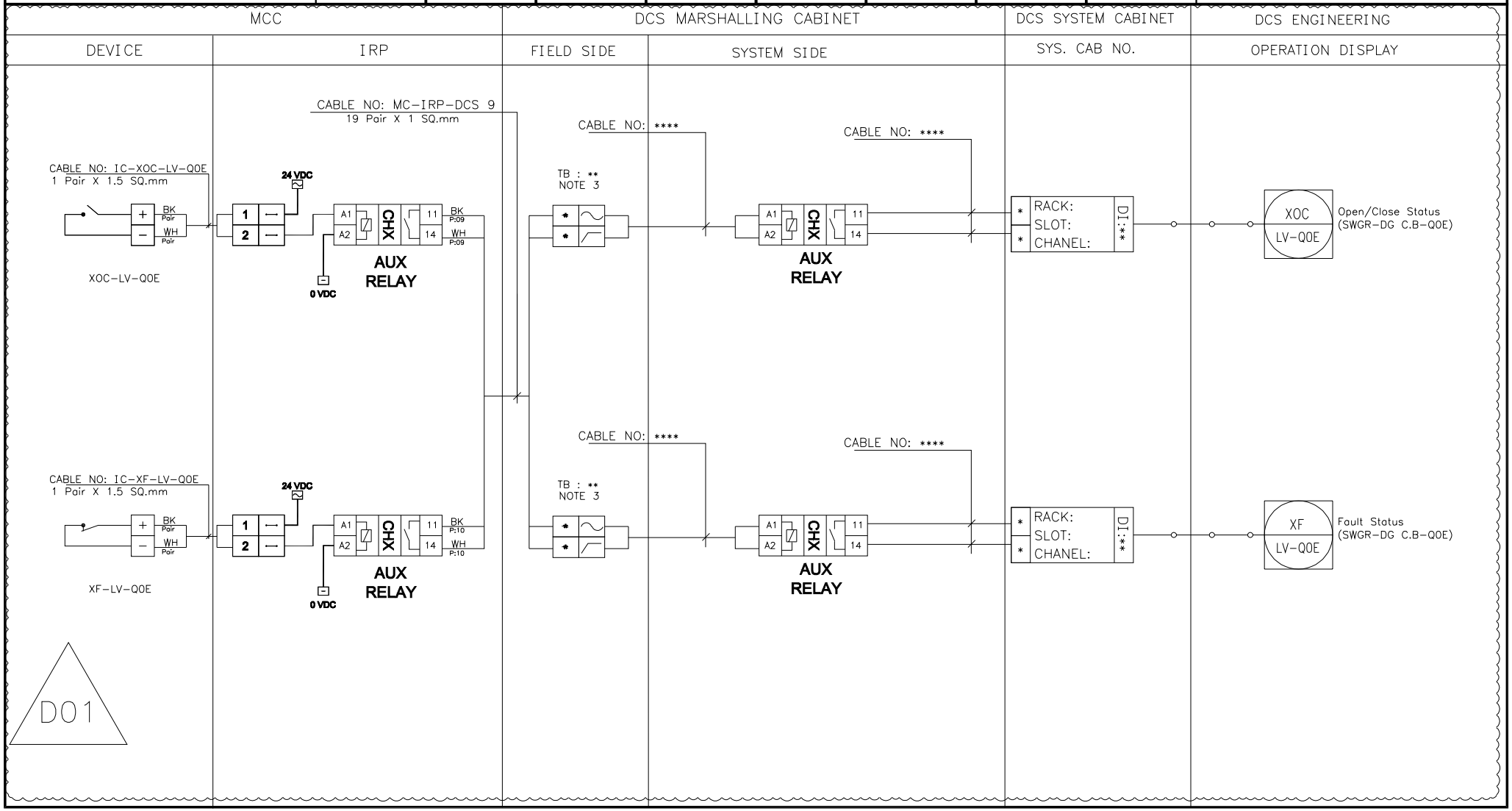

NISOC

پروژه نگهداشت و افزایش تولید میدان نفتی بینک سطح‌الارض

احداث ردیف تراکم گاز در ایستگاه جمع آوری بینک

PEDCO

HIRGAN ENERGY

شماره پیمان:

053-073-9184

Control System Loop Diagram

پروژه	بسته کاری	صادرکننده	تسهیلات	رشته	نوع مدرک	سریال	نسخه
BK	GCS	PEDCO	120	IN	DG	0005	D01

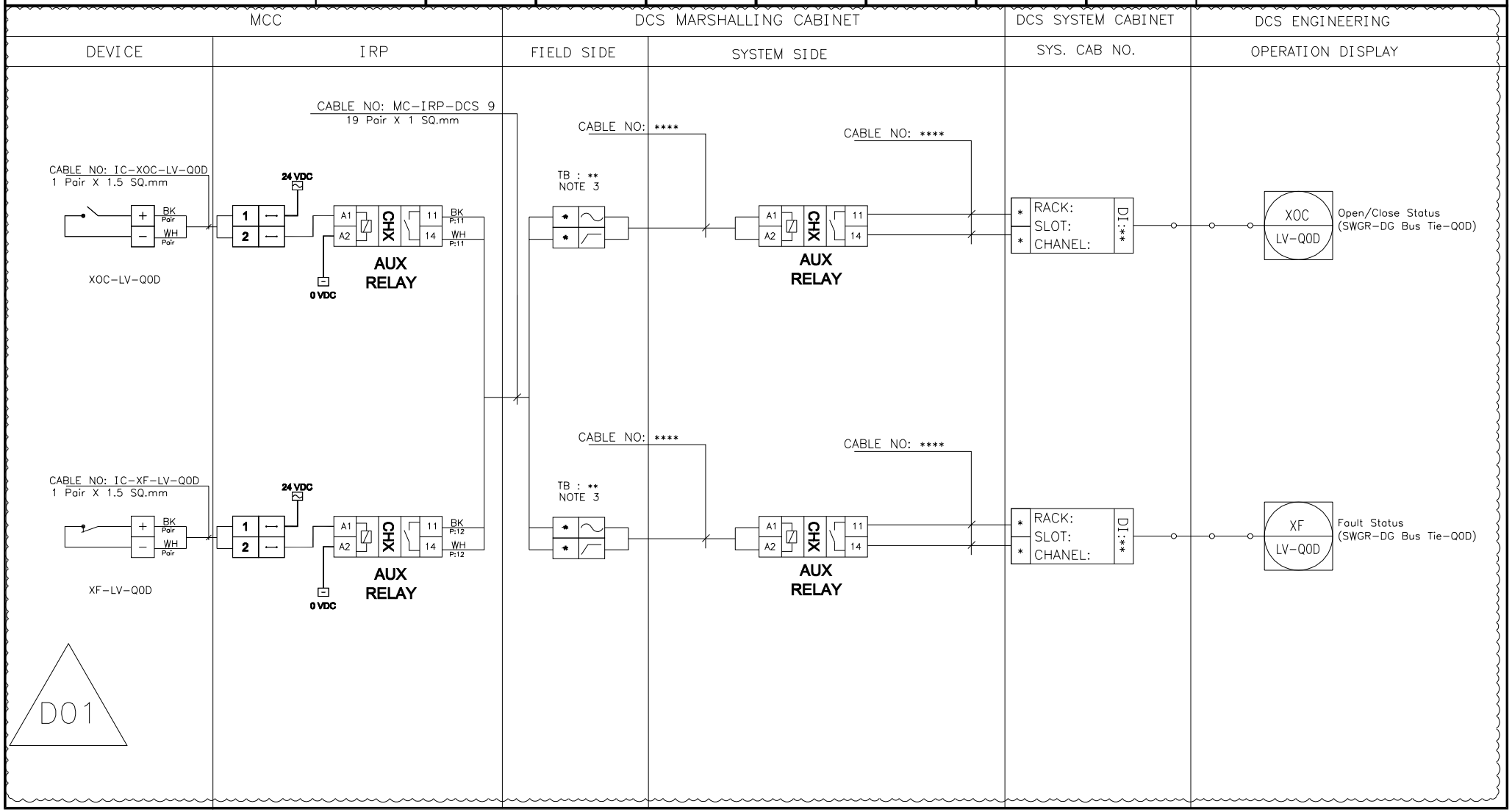

NISOC

پروژه نگهداشت و افزایش تولید میدان نفتی بینک
سطح‌الارض
احداث ردیف تراکم گاز در ایستگاه جمع آوری بینک

PEDCO

HIRGAN ENERGY

شماره پیمان:
053-073-9184

Control System Loop Diagram

پروژه	بسته کاری	صادرکننده	تسهیلات	رشته	نوع مدرک	سریال	نسخه
BK	GCS	PEDCO	120	IN	DG	0005	D01

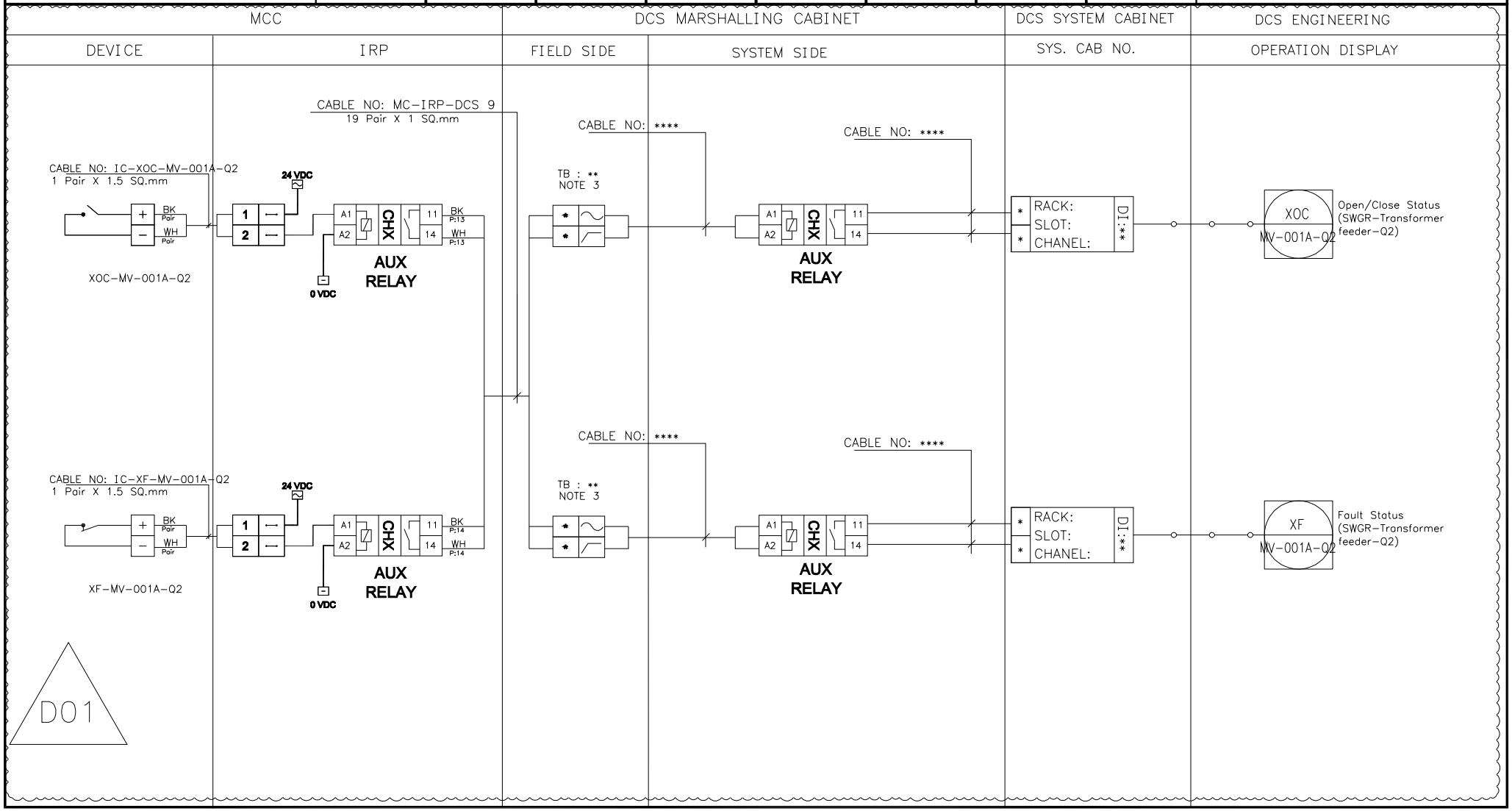

NISOC

پروژه نگهداشت و افزایش تولید میدان نفتی بینک
سطح‌الارض
احداث ردیف تراکم گاز در ایستگاه جمع آوری بینک

PEDCO

HIRGAN ENERGY

شماره پیمان:
053-073-9184

Control System Loop Diagram

پروژه	بسته کاری	صادرکننده	تسهیلات	رشته	نوع مدرک	سریال	نسخه
BK	GCS	PEDCO	120	IN	DG	0005	D01

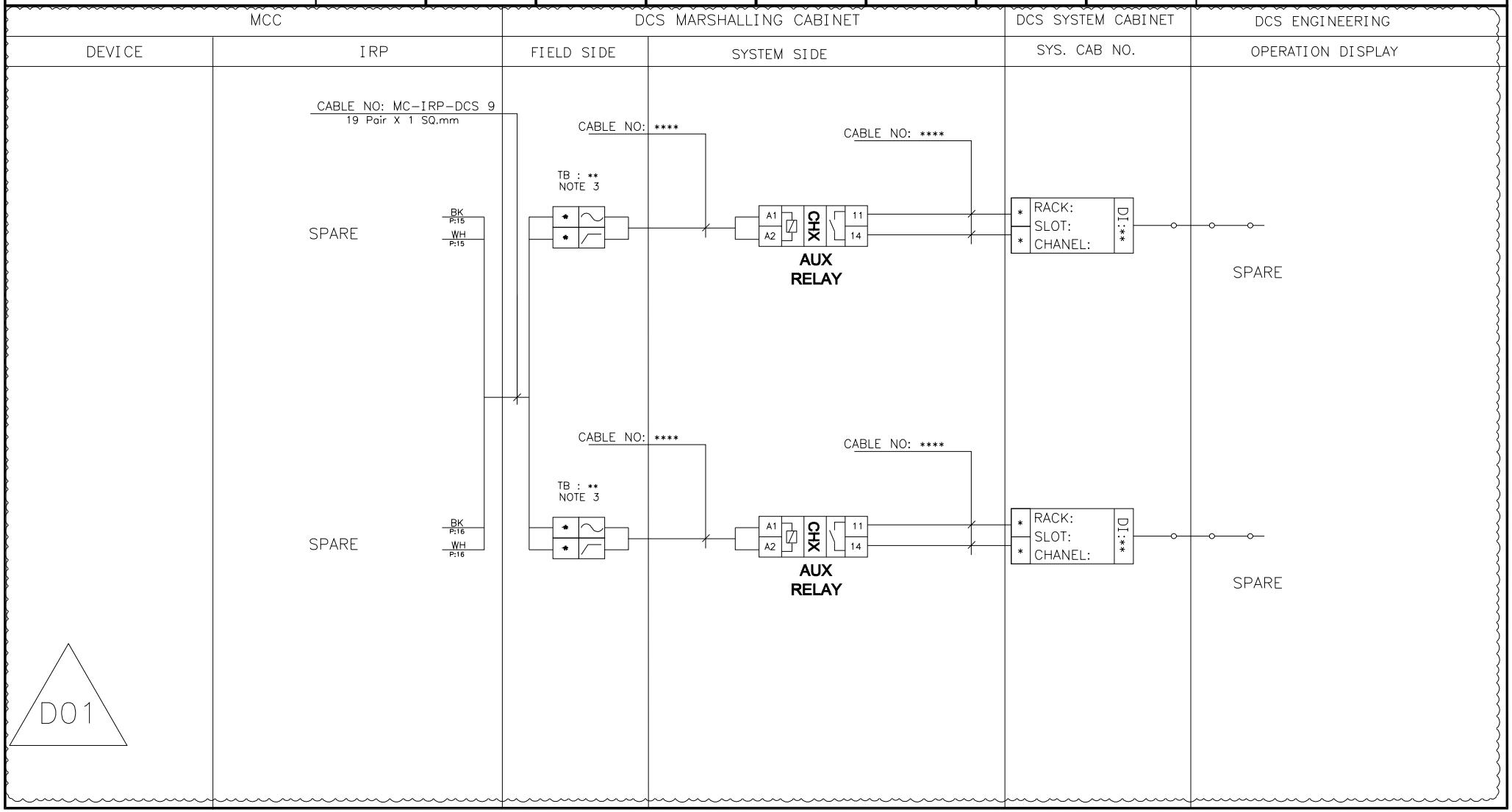

NISOC

پروژه نگهداشت و افزایش تولید میدان نفتی بینک
سطح‌الارض
احداث ردیف تراکم گاز در ایستگاه جمع آوری بینک

PEDCO

HIRGAN ENERGY

شماره پیمان:
053-073-9184

Control System Loop Diagram

پروژه	بسته کاری	صادرکننده	تسهیلات	رشته	نوع مدرک	سریال	نسخه
BK	GCS	PEDCO	120	IN	DG	0005	D01

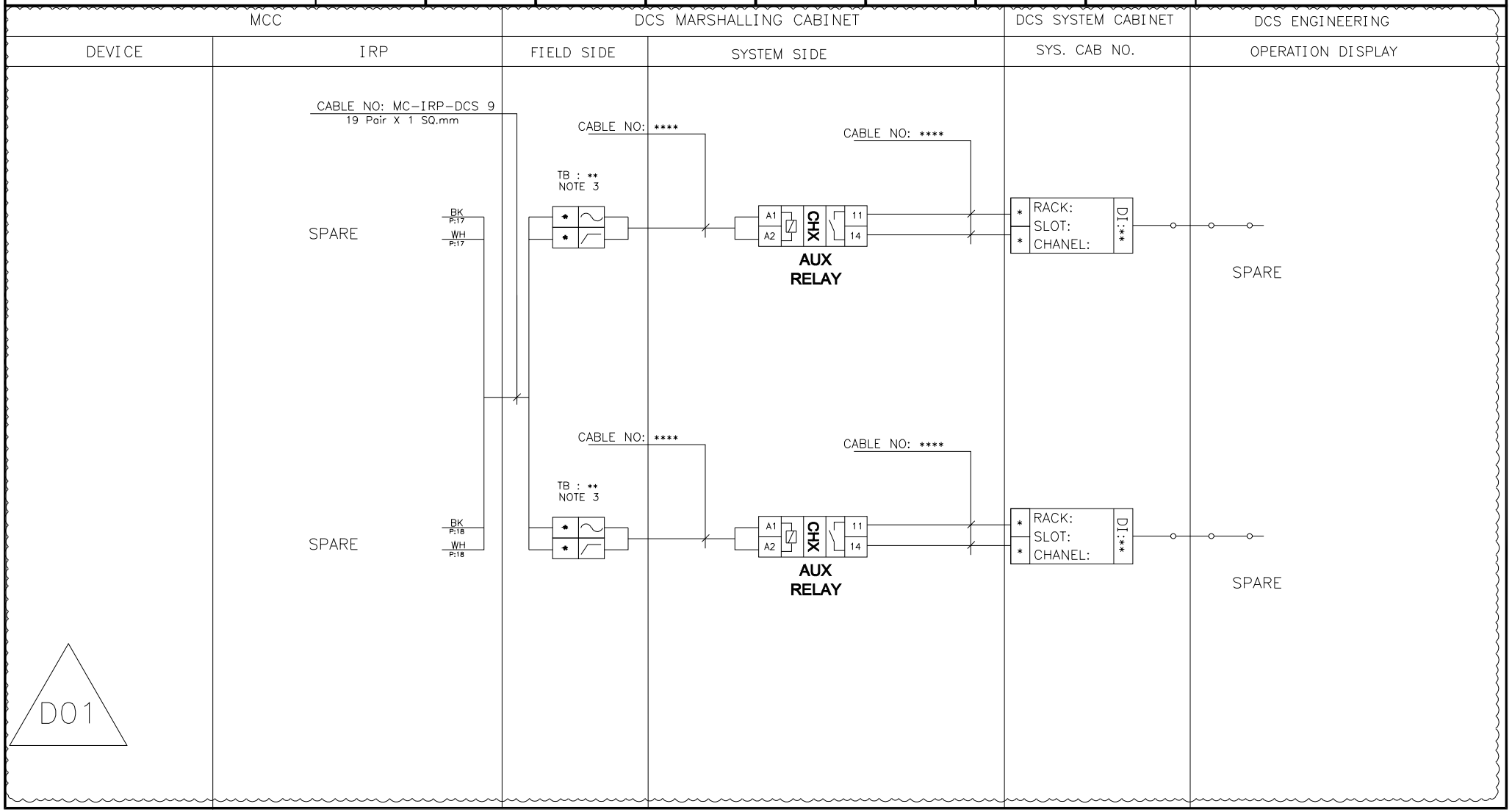

BLANK PAGE

D01

NISOC

پروژه نگهداشت و افزایش تولید میدان نفتی بینک
سطح‌الارض
احداث ردیف تراکم گاز در ایستگاه جمع آوری بینک

PEDCO

HIRGAN ENERGY

شماره پیمان:
053-073-9184

Control System Loop Diagram

پروژه	بسته کاری	صادرکننده	تسهیلات	رشته	نوع مدرک	سریال	نسخه
BK	GCS	PEDCO	120	IN	DG	0005	D01

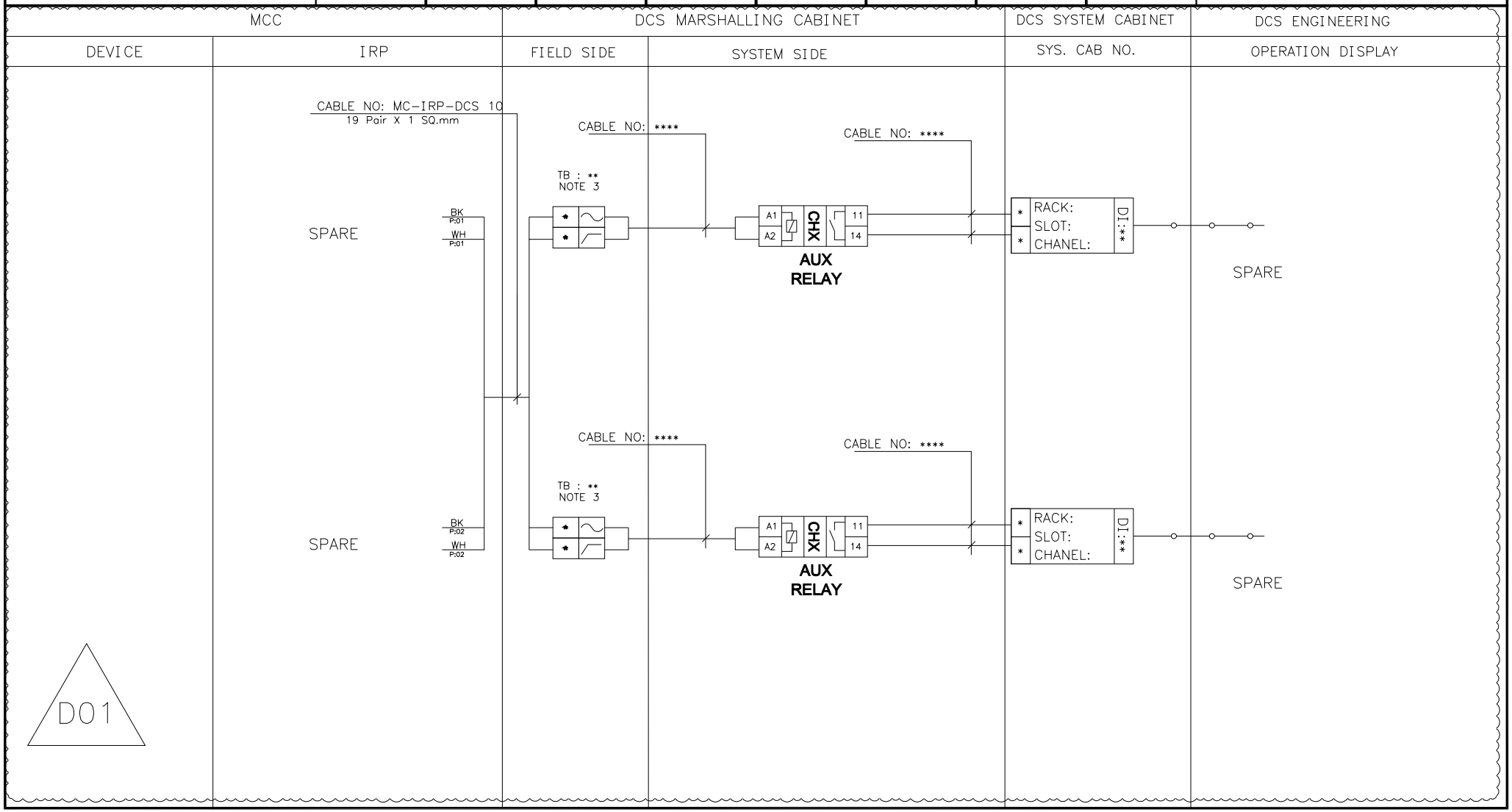

NISOC

پروژه نگهداشت و افزایش تولید میدان نفتی بینک
سطح‌الارض
احداث ردیف تراکم گاز در ایستگاه جمع آوری بینک

PEDCO

HIRGAN ENERGY

شماره پیمان:
053-073-9184

Control System Loop Diagram

پروژه	بسته کاری	صادرکننده	تسهیلات	رشته	نوع مدرک	سریال	نسخه
BK	GCS	PEDCO	120	IN	DG	0005	D01

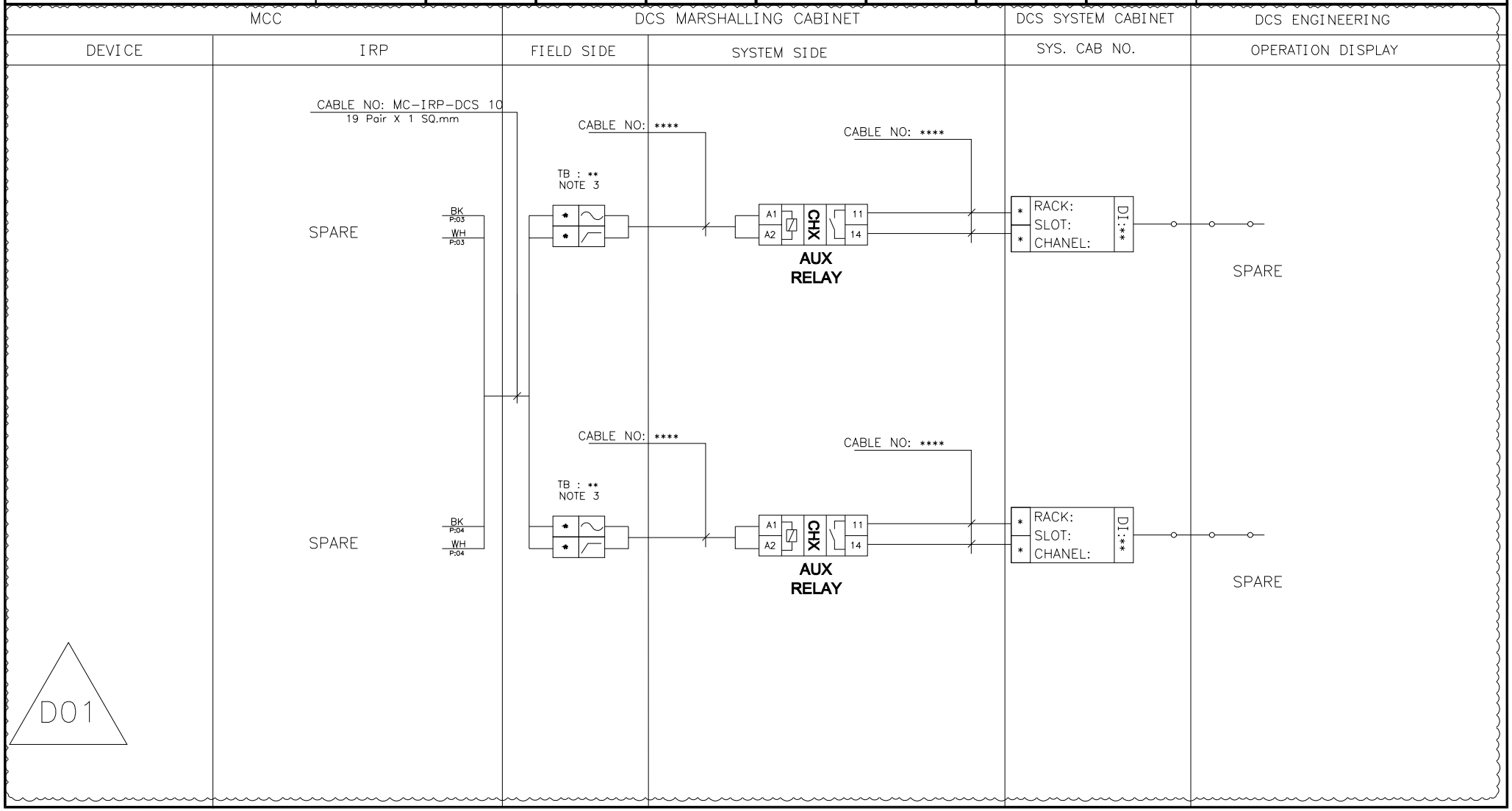

NISOC

پروژه نگهداشت و افزایش تولید میدان نفتی بینک
سطح‌الارض
احداث ردیف تراکم گاز در ایستگاه جمع آوری بینک

PEDCO

HIRGAN ENERGY

شماره پیمان:
053-073-9184

Control System Loop Diagram

پروژه	بسته کاری	صادرکننده	تسهیلات	رشته	نوع مدرک	سریال	نسخه
BK	GCS	PEDCO	120	IN	DG	0005	D01

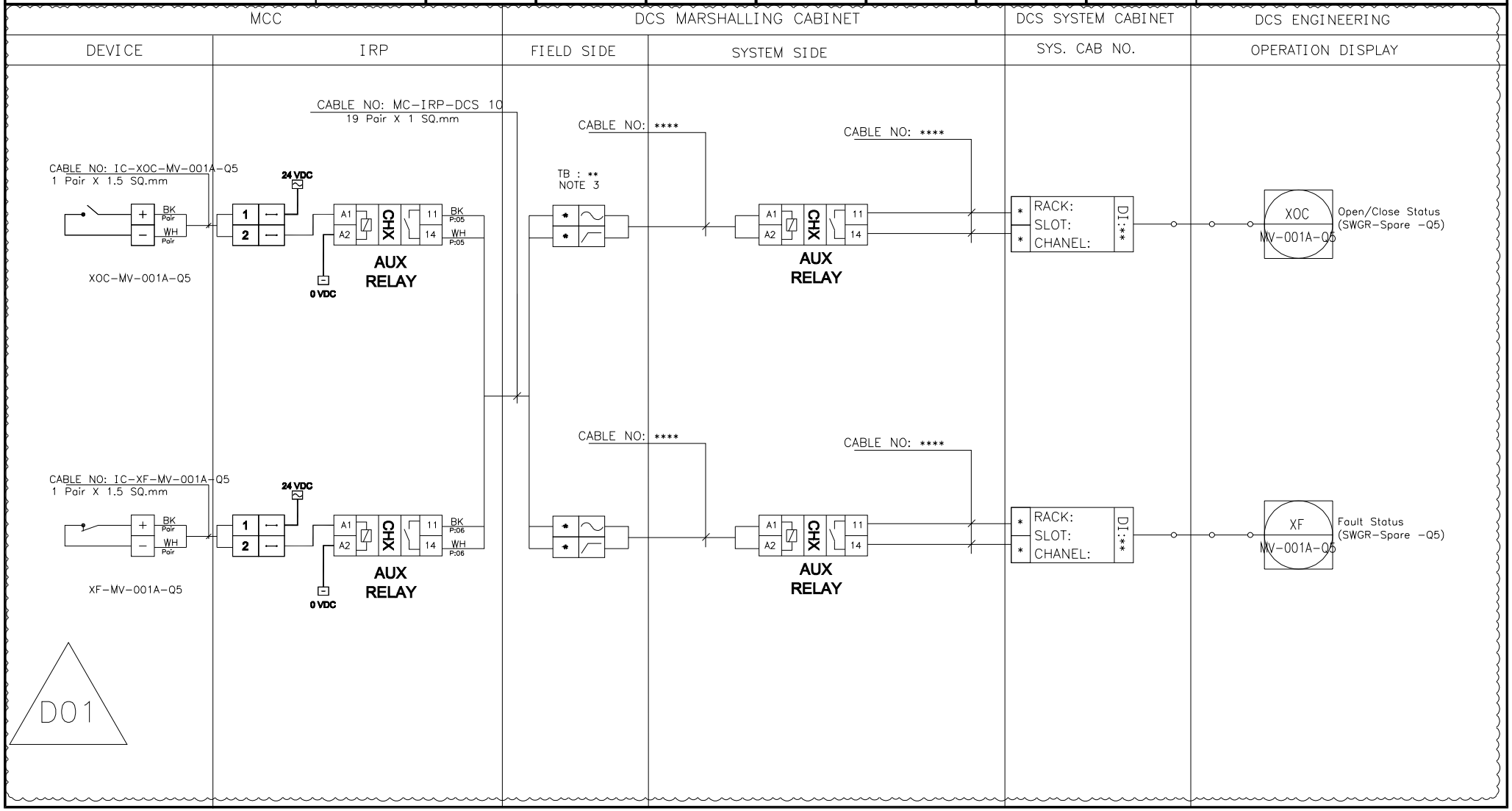

NISOC

پروژه نگهداشت و افزایش تولید میدان نفتی بینک
سطح‌الارض
احداث ردیف تراکم گاز در ایستگاه جمع آوری بینک

PEDCO

HIRGAN ENERGY

شماره پیمان:
053-073-9184

Control System Loop Diagram

پروژه	بسته کاری	صادرکننده	تسهیلات	رشته	نوع مدرک	سریال	نسخه
BK	GCS	PEDCO	120	IN	DG	0005	D01

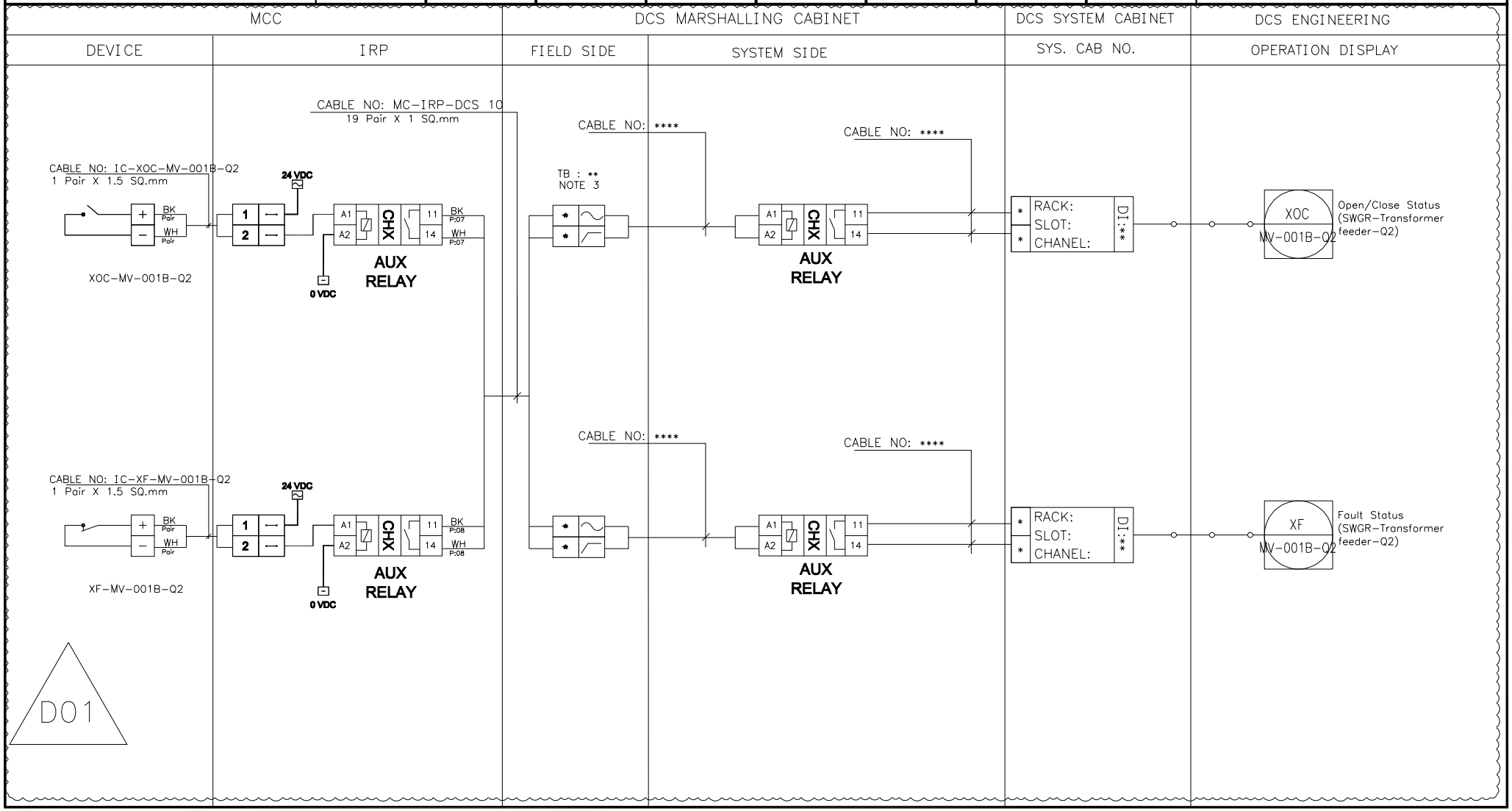

NISOC

پروژه نگهداشت و افزایش تولید میدان نفتی بینک
سطح‌الارض
احداث ردیف تراکم گاز در ایستگاه جمع آوری بینک

PEDCO

HIRGAN ENERGY

شماره پیمان:
053-073-9184

Control System Loop Diagram

پروژه	بسته کاری	صادرکننده	تسهیلات	رشته	نوع مدرک	سریال	نسخه
BK	GCS	PEDCO	120	IN	DG	0005	D01

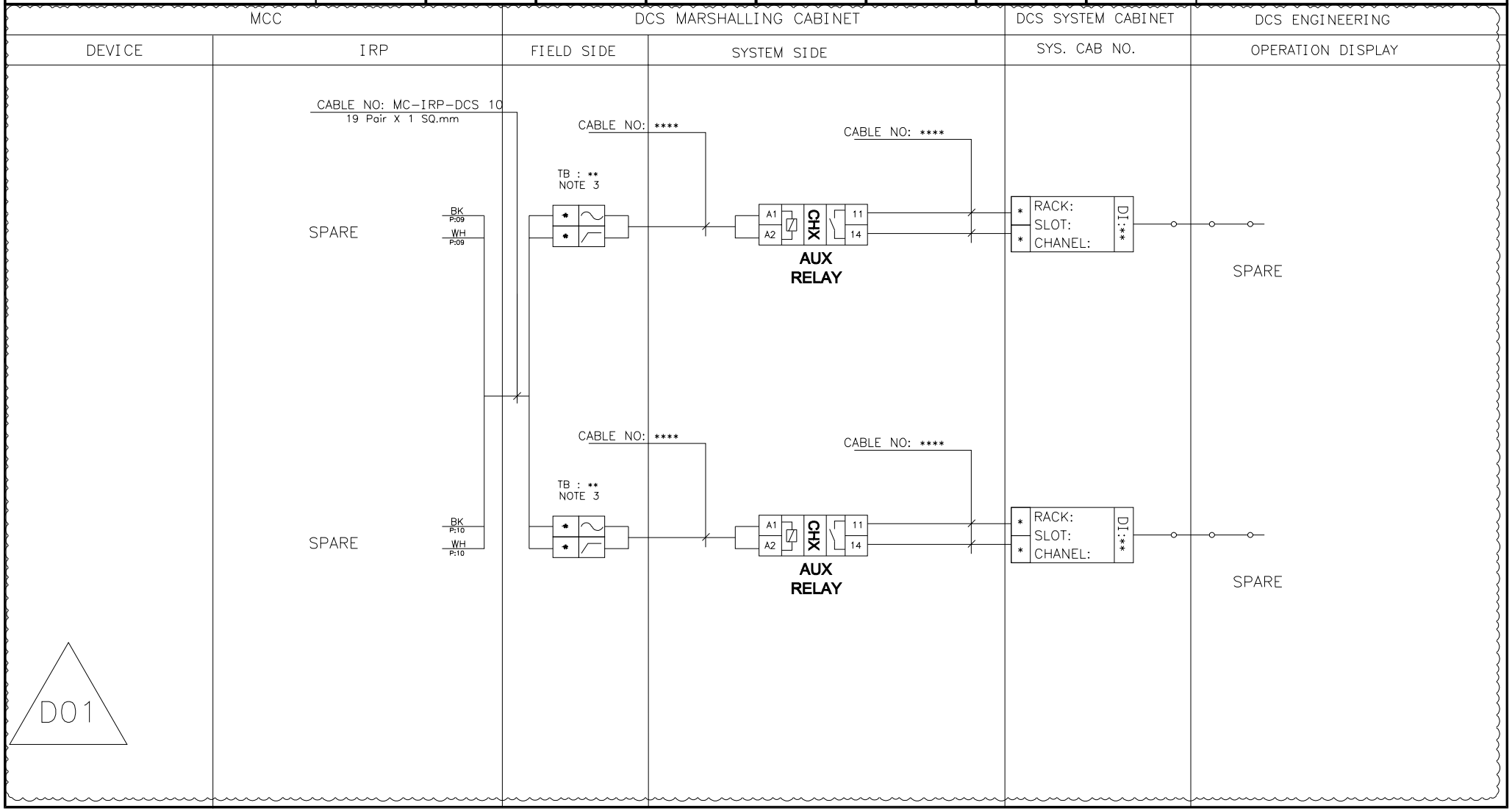

NISOC

پروژه نگهداشت و افزایش تولید میدان نفتی بینک
سطح‌الارض
احداث ردیف تراکم گاز در ایستگاه جمع آوری بینک

PEDCO

HIRGAN ENERGY

شماره پیمان:
053-073-9184

Control System Loop Diagram

پروژه	بسته کاری	صادرکننده	تسهیلات	رشته	نوع مدرک	سریال	نسخه
BK	GCS	PEDCO	120	IN	DG	0005	D01

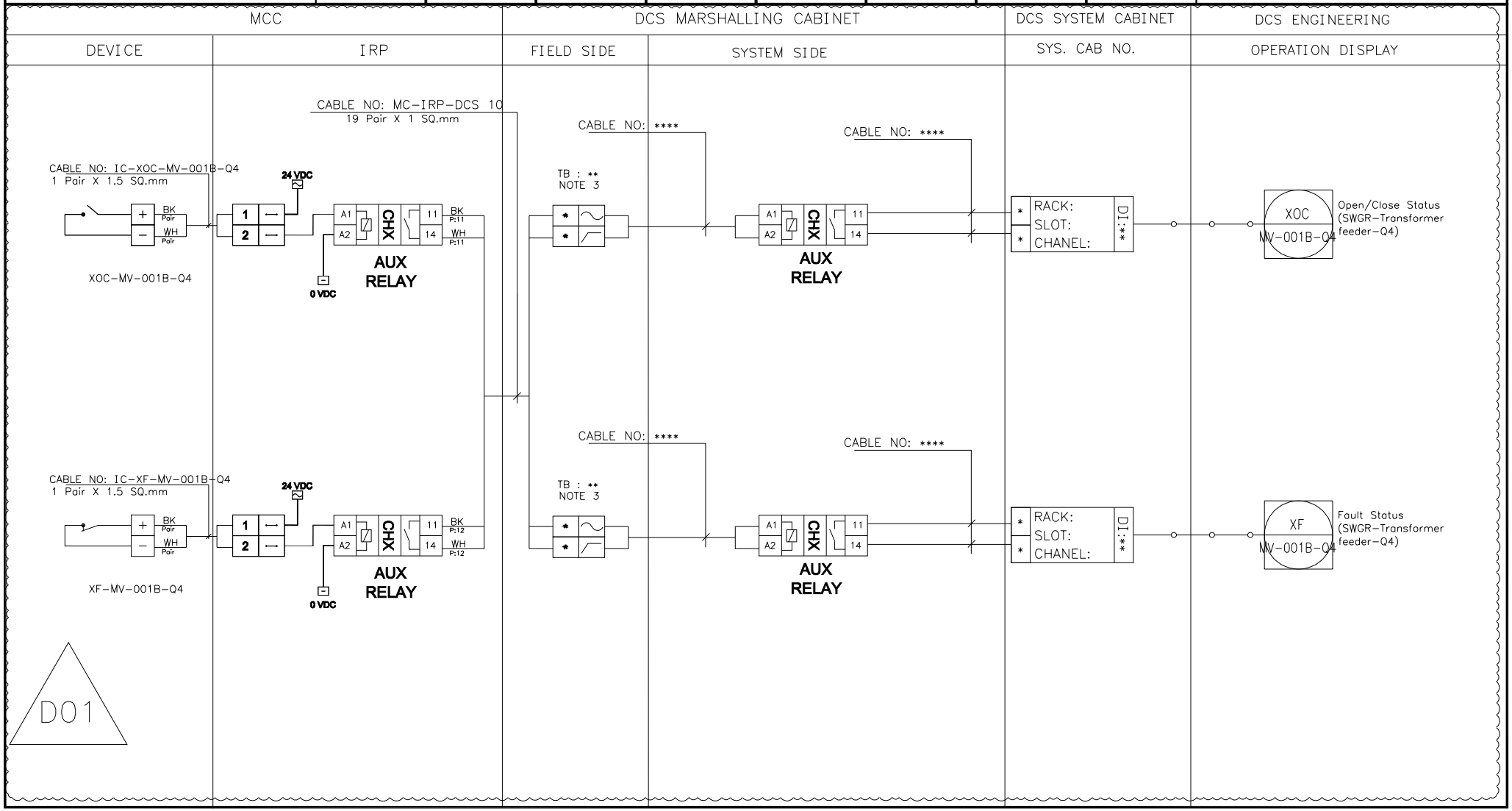

NISOC

پروژه نگهداشت و افزایش تولید میدان نفتی بینک
سطح‌الارض
احداث ردیف تراکم گاز در ایستگاه جمع آوری بینک

PEDCO

HIRGAN ENERGY

شماره پیمان:
053-073-9184

Control System Loop Diagram

پروژه	بسته کاری	صادرکننده	تسهیلات	رشته	نوع مدرک	سریال	نسخه
BK	GCS	PEDCO	120	IN	DG	0005	D01

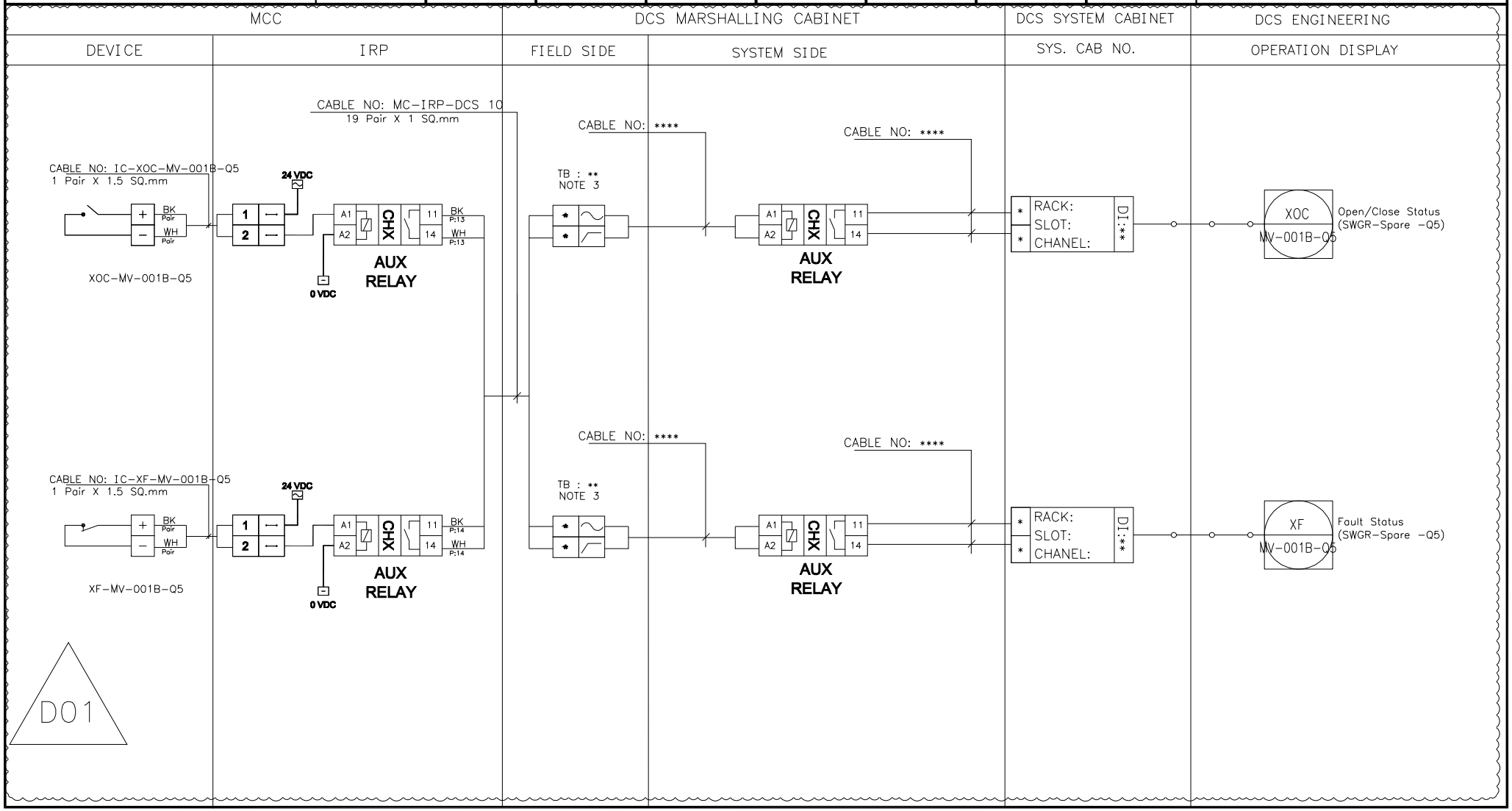

NISOC

پروژه نگهداشت و افزایش تولید میدان نفتی بینک
سطح‌الارض
احداث ردیف تراکم گاز در ایستگاه جمع آوری بینک

PEDCO

HIRGAN ENERGY

شماره پیمان:
053-073-9184

Control System Loop Diagram

پروژه	بسته کاری	صادرکننده	تسهیلات	رشته	نوع مدرک	سریال	نسخه
BK	GCS	PEDCO	120	IN	DG	0005	D01

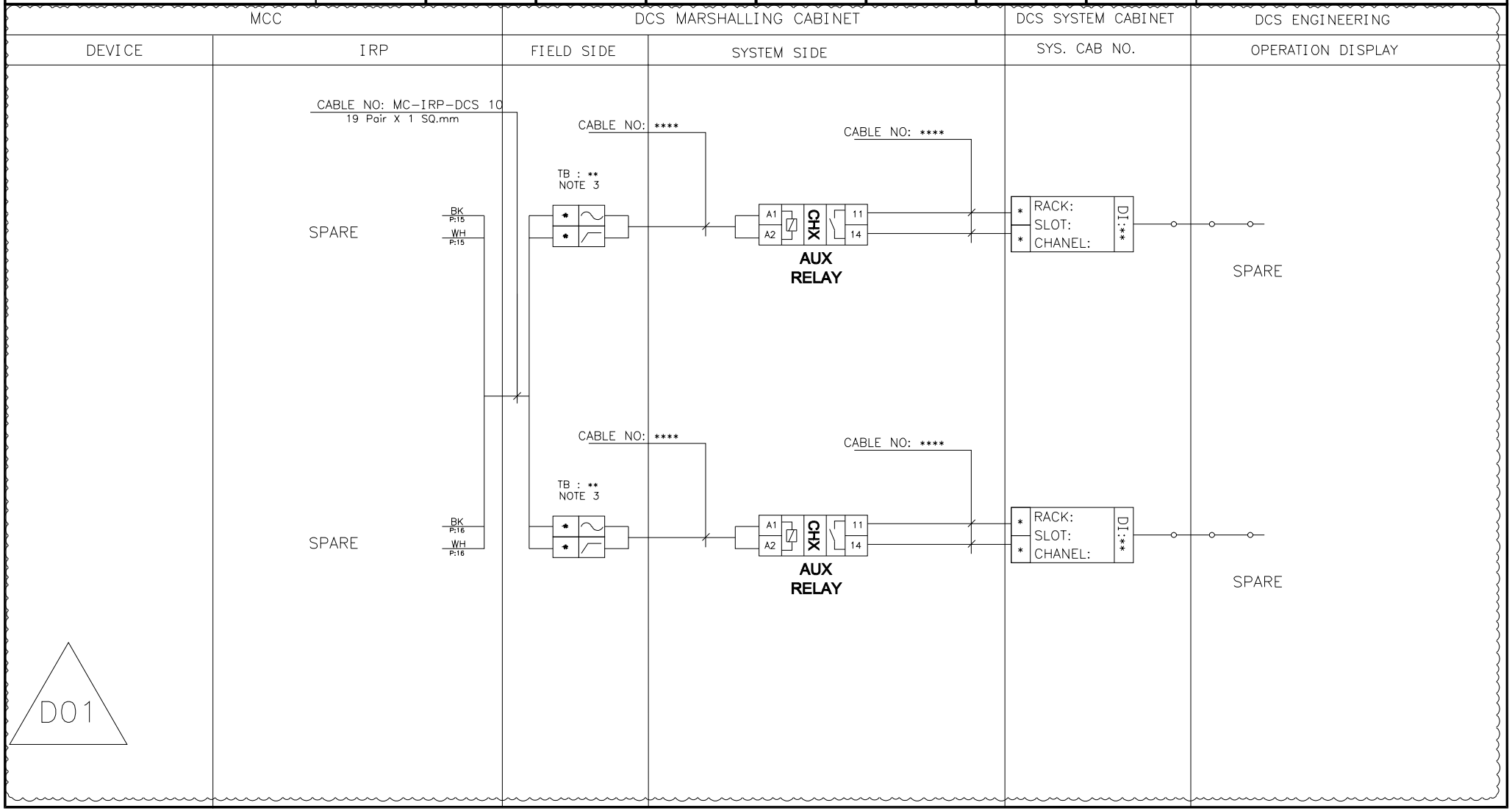

NISOC

پروژه نگهداشت و افزایش تولید میدان نفتی بینک
سطح‌الارض
احداث ردیف تراکم گاز در ایستگاه جمع آوری بینک

PEDCO

HIRGAN ENERGY

شماره پیمان:
053-073-9184

Control System Loop Diagram

پروژه	بسته کاری	صادرکننده	تسهیلات	رشته	نوع مدرک	سریال	نسخه
BK	GCS	PEDCO	120	IN	DG	0005	D01

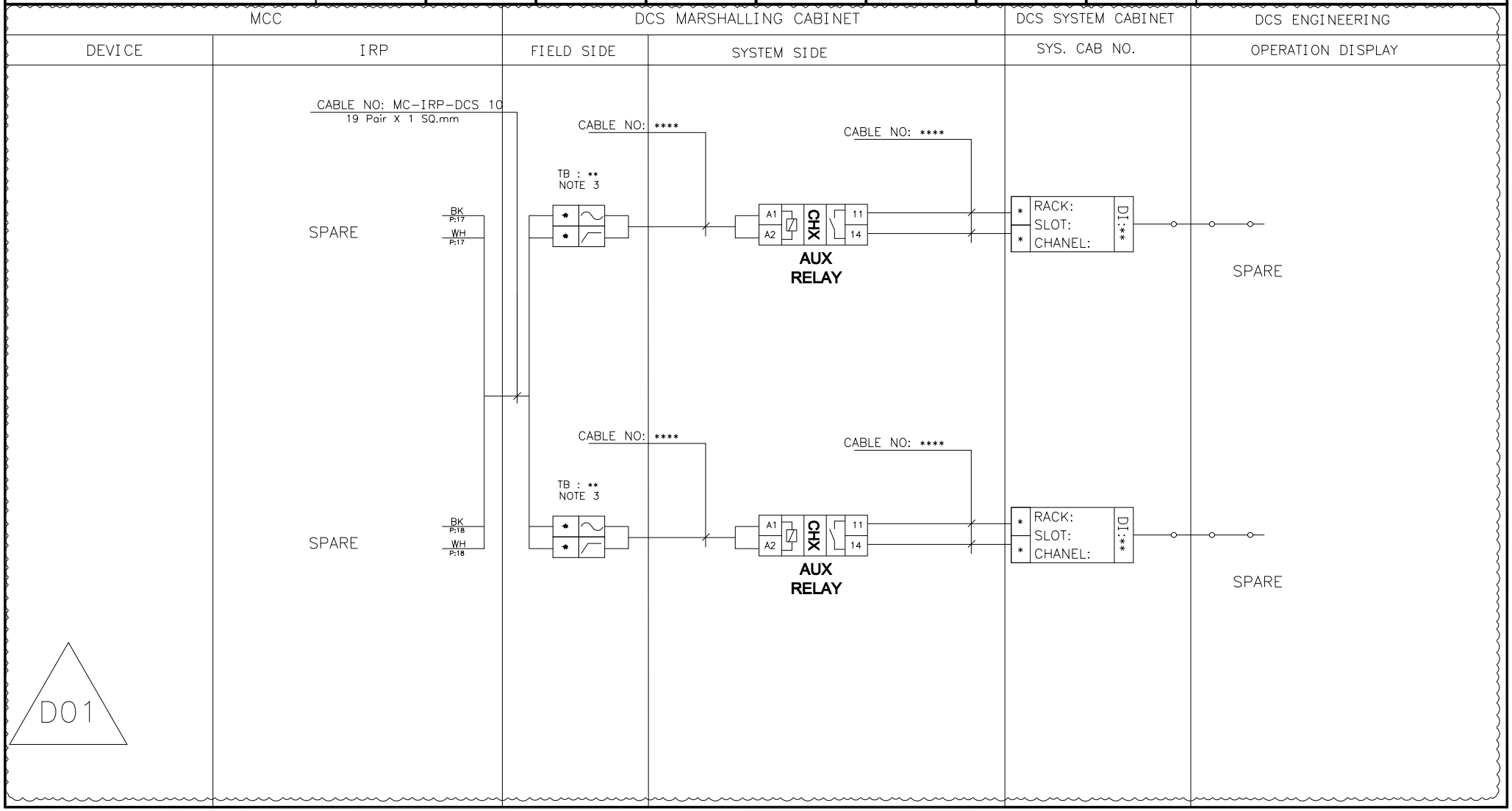

BLANK PAGE

D01

NISOC

پروژه نگهداشت و افزایش تولید میدان نفتی بینک
سطح‌الارض
احداث ردیف تراکم گاز در ایستگاه جمع آوری بینک

PEDCO

HIRGAN ENERGY

شماره پیمان:
053-073-9184

Control System Loop Diagram

پروژه	بسته کاری	صادرکننده	تسهیلات	رشته	نوع مدرک	سریال	نسخه
BK	GCS	PEDCO	120	IN	DG	0005	D01

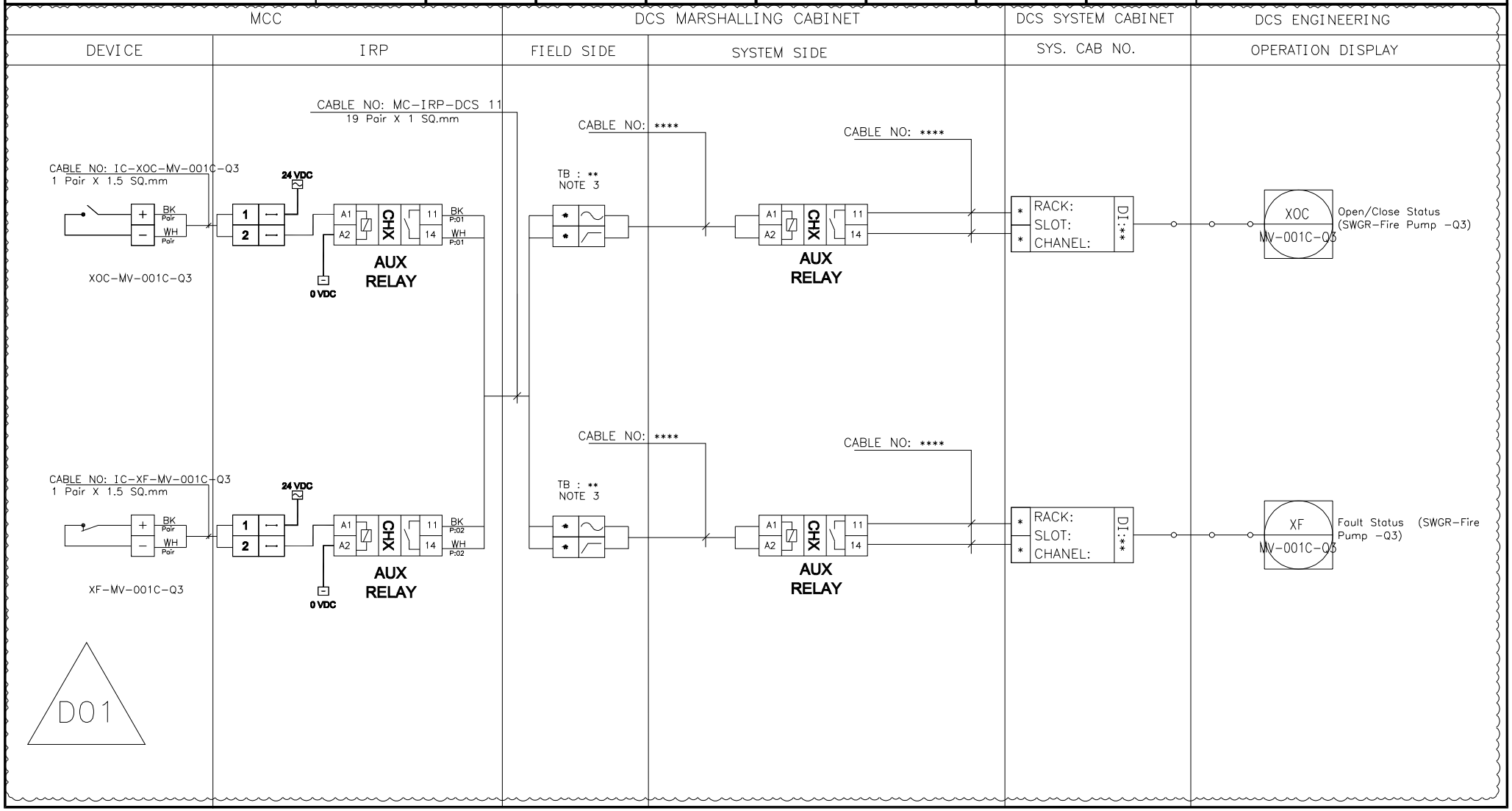

NISOC

پروژه نگهداشت و افزایش تولید میدان نفتی بینک
سطح‌الارض
احداث ردیف تراکم گاز در ایستگاه جمع آوری بینک

PEDCO

HIRGAN ENERGY

شماره پیمان:
053-073-9184

Control System Loop Diagram

پروژه	بسته کاری	صادرکننده	تسهیلات	رشته	نوع مدرک	سریال	نسخه
BK	GCS	PEDCO	120	IN	DG	0005	D01

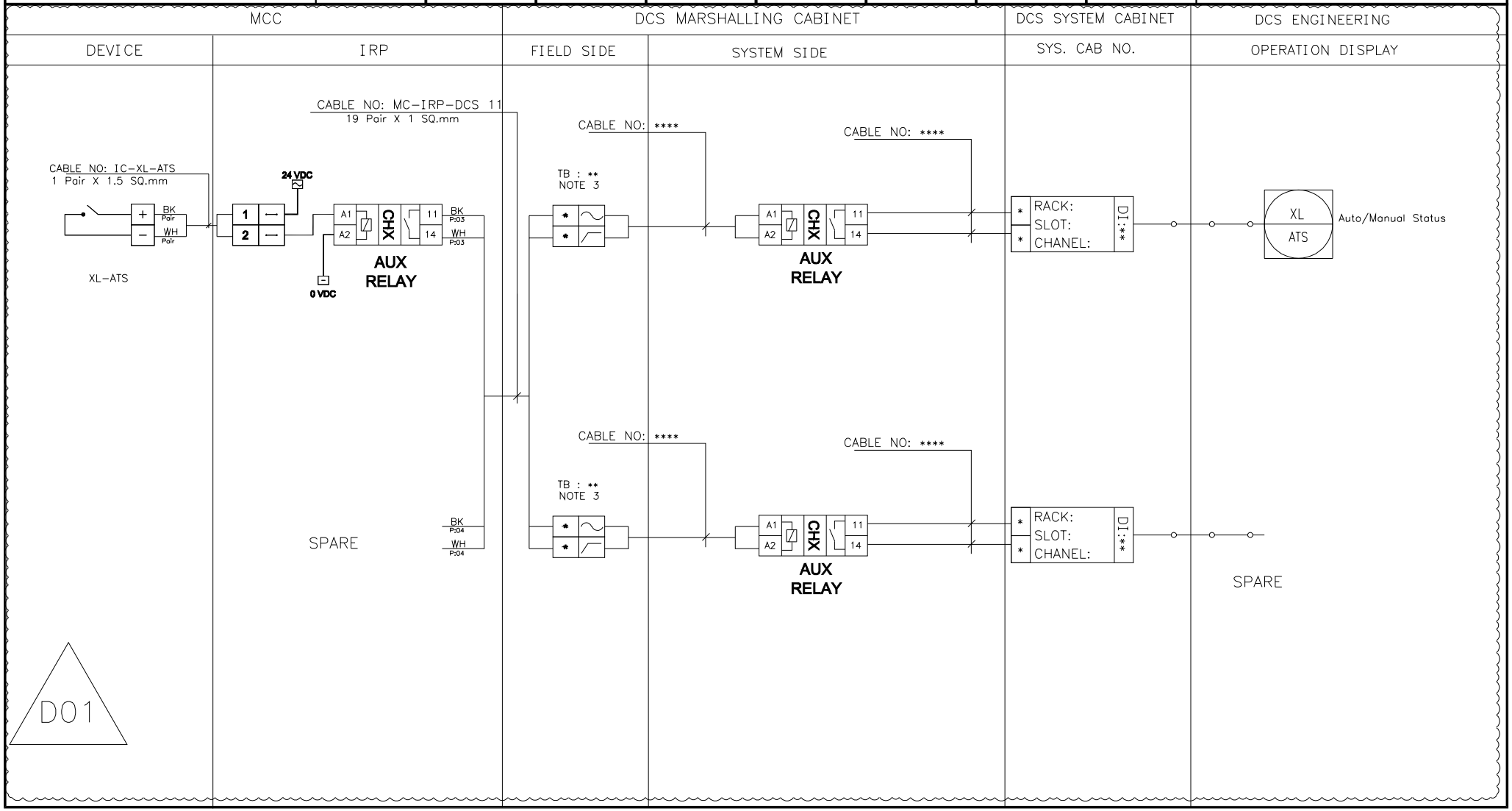

NISOC

پروژه نگهداشت و افزایش تولید میدان نفتی بینک
سطح‌الارض
احداث ردیف تراکم گاز در ایستگاه جمع آوری بینک

PEDCO

HIRGAN ENERGY

شماره پیمان:
053-073-9184

Control System Loop Diagram

پروژه	بسته کاری	صادرکننده	تسهیلات	رشته	نوع مدرک	سریال	نسخه
BK	GCS	PEDCO	120	IN	DG	0005	D01

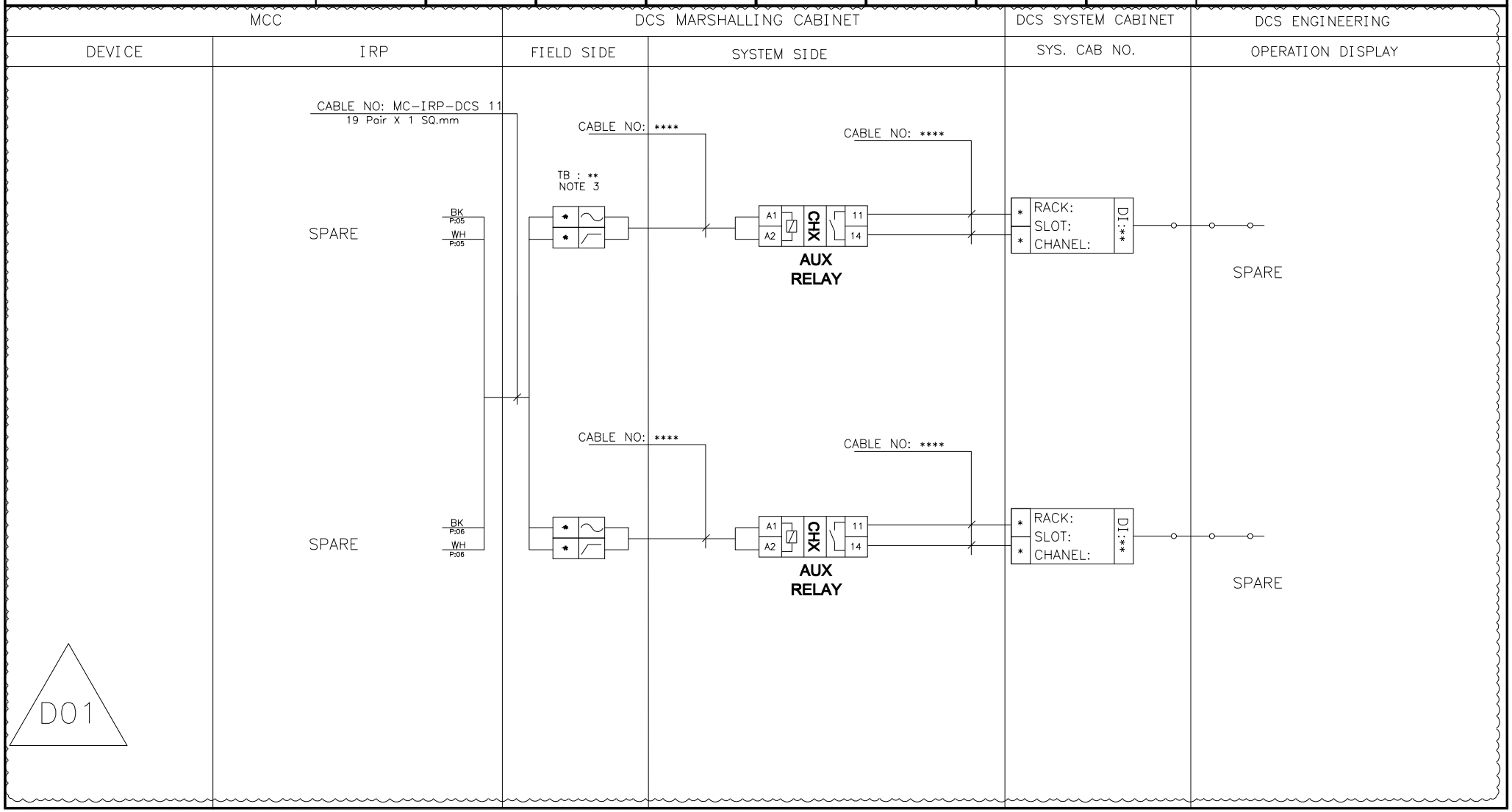

NISOC

پروژه نگهداشت و افزایش تولید میدان نفتی بینک
سطح‌الارض
احداث ردیف تراکم گاز در ایستگاه جمع آوری بینک

PEDCO

HIRGAN ENERGY

شماره پیمان:
053-073-9184

Control System Loop Diagram

پروژه	بسته کاری	صادرکننده	تسهیلات	رشته	نوع مدرک	سریال	نسخه
BK	GCS	PEDCO	120	IN	DG	0005	D01

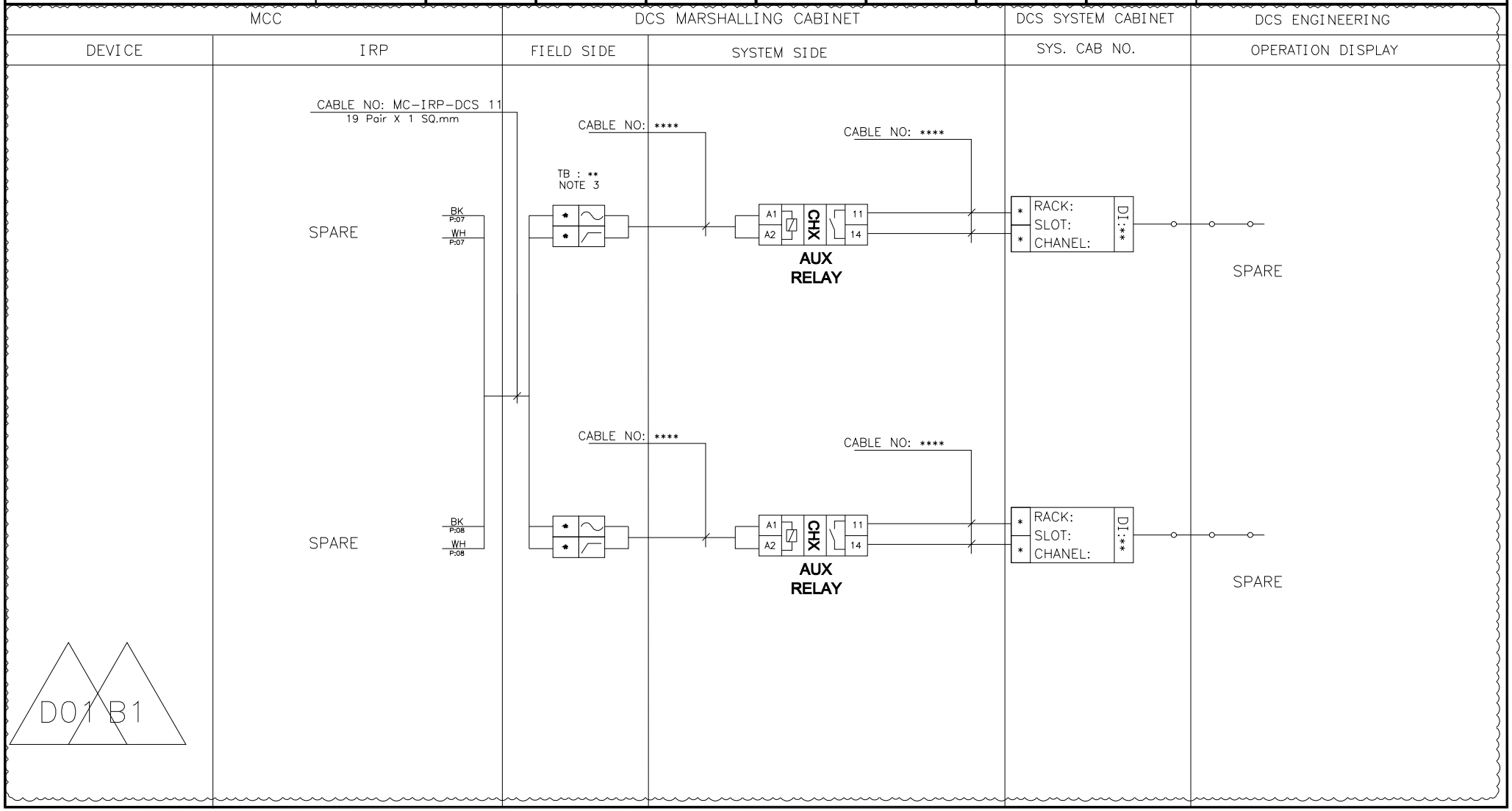

NISOC

پروژه نگهداشت و افزایش تولید میدان نفتی بینک
سطح‌الارض
احداث ردیف تراکم گاز در ایستگاه جمع آوری بینک

PEDCO

HIRGAN ENERGY

شماره پیمان:
053-073-9184

Control System Loop Diagram

پروژه	بسته کاری	صادرکننده	تسهیلات	رشته	نوع مدرک	سریال	نسخه
BK	GCS	PEDCO	120	IN	DG	0005	D01

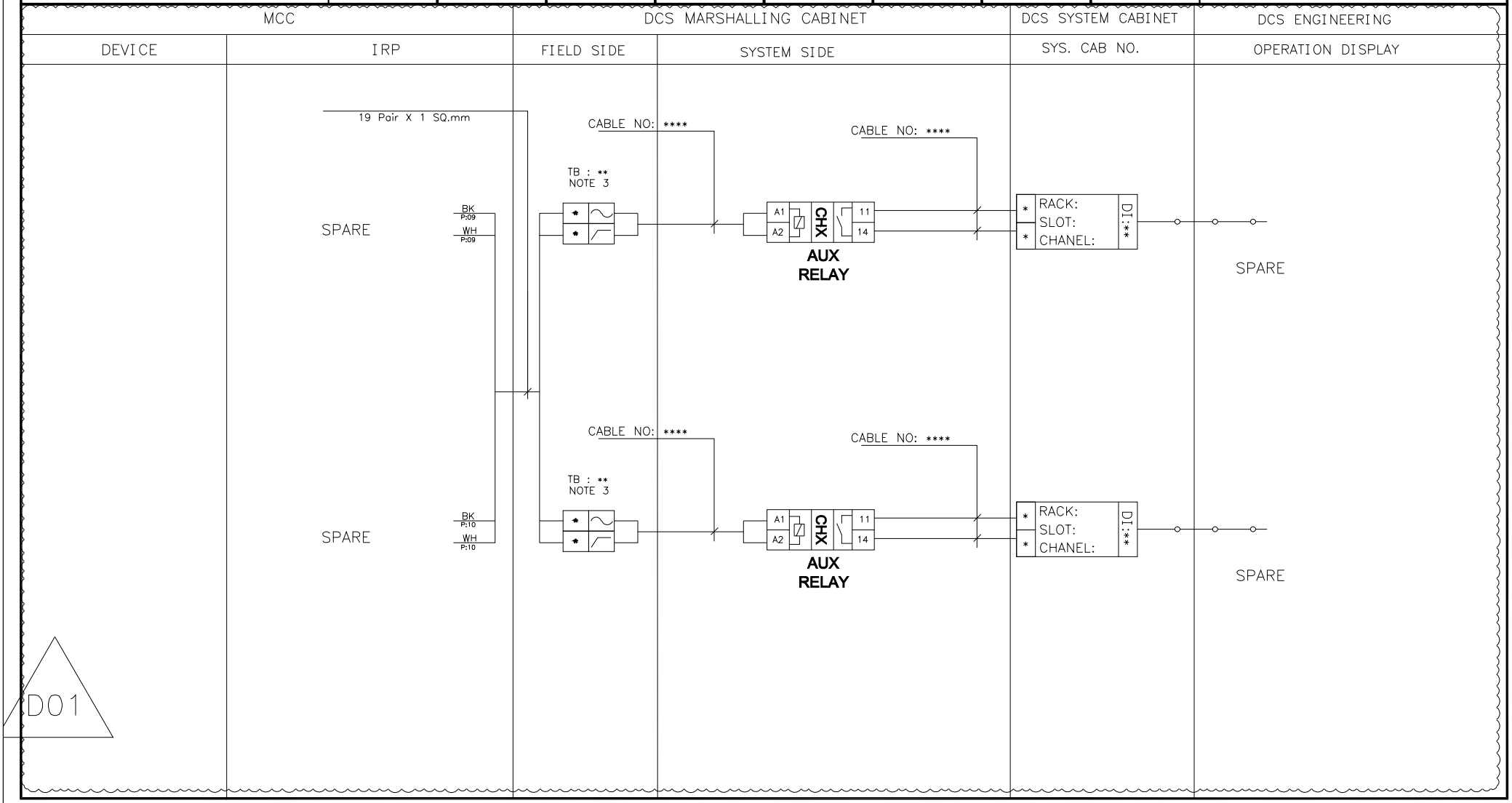

NISOC

پروژه نگهداشت و افزایش تولید میدان نفتی بینک
سطح‌الارض
احداث ردیف تراکم گاز در ایستگاه جمع آوری بینک

PEDCO

HIRGAN ENERGY

شماره پیمان:
053-073-9184

Control System Loop Diagram

پروژه	بسته کاری	صادرکننده	تسهیلات	رشته	نوع مدرک	سریال	نسخه
BK	GCS	PEDCO	120	IN	DG	0005	D01

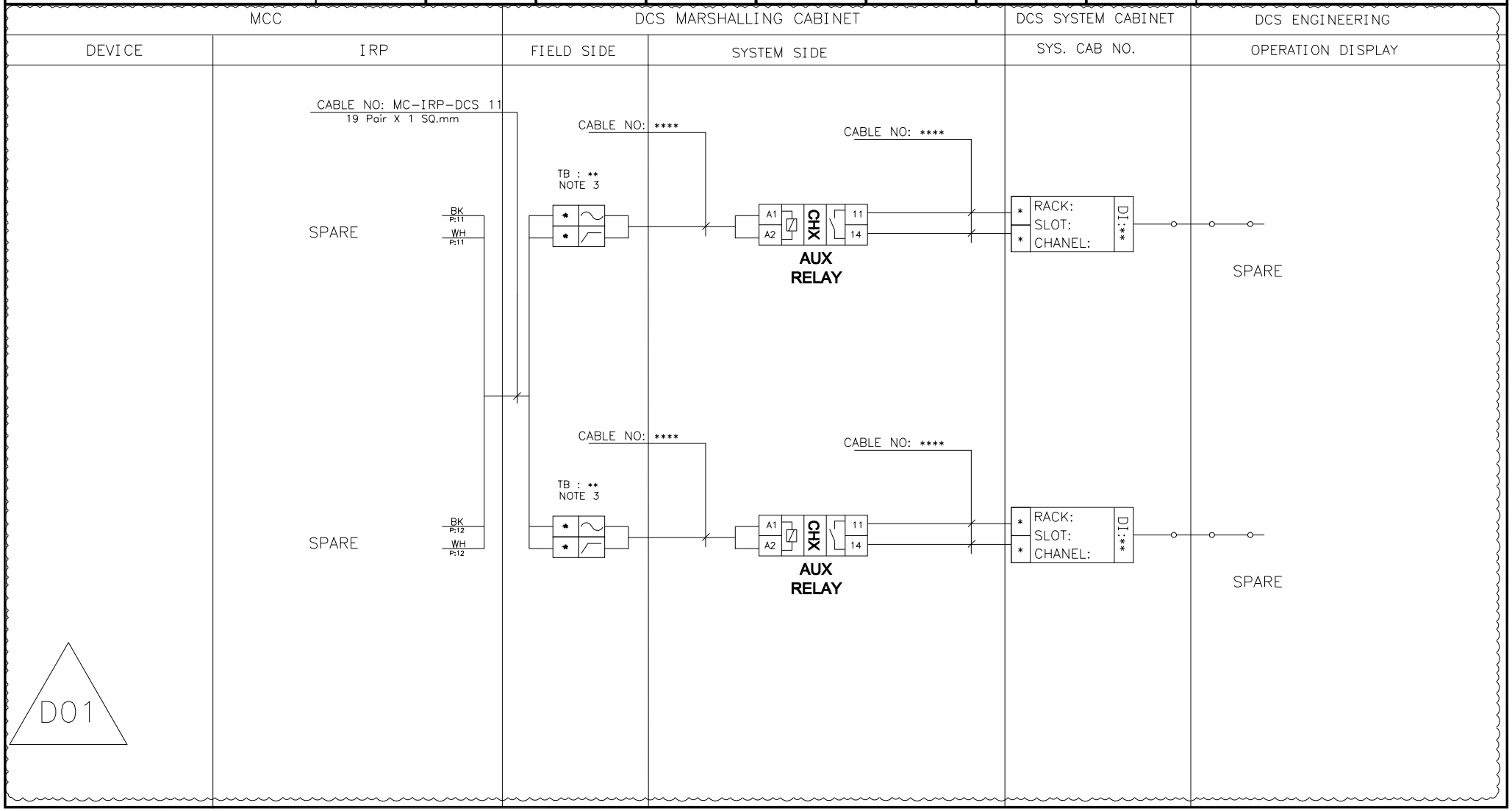

NISOC

پروژه نگهداشت و افزایش تولید میدان نفتی بینک
سطح‌الارض
احداث ردیف تراکم گاز در ایستگاه جمع آوری بینک

PEDCO

HIRGAN ENERGY

شماره پیمان:
053-073-9184

Control System Loop Diagram

پروژه	بسته کاری	صادرکننده	تسهیلات	رشته	نوع مدرک	سریال	نسخه
BK	GCS	PEDCO	120	IN	DG	0005	D01

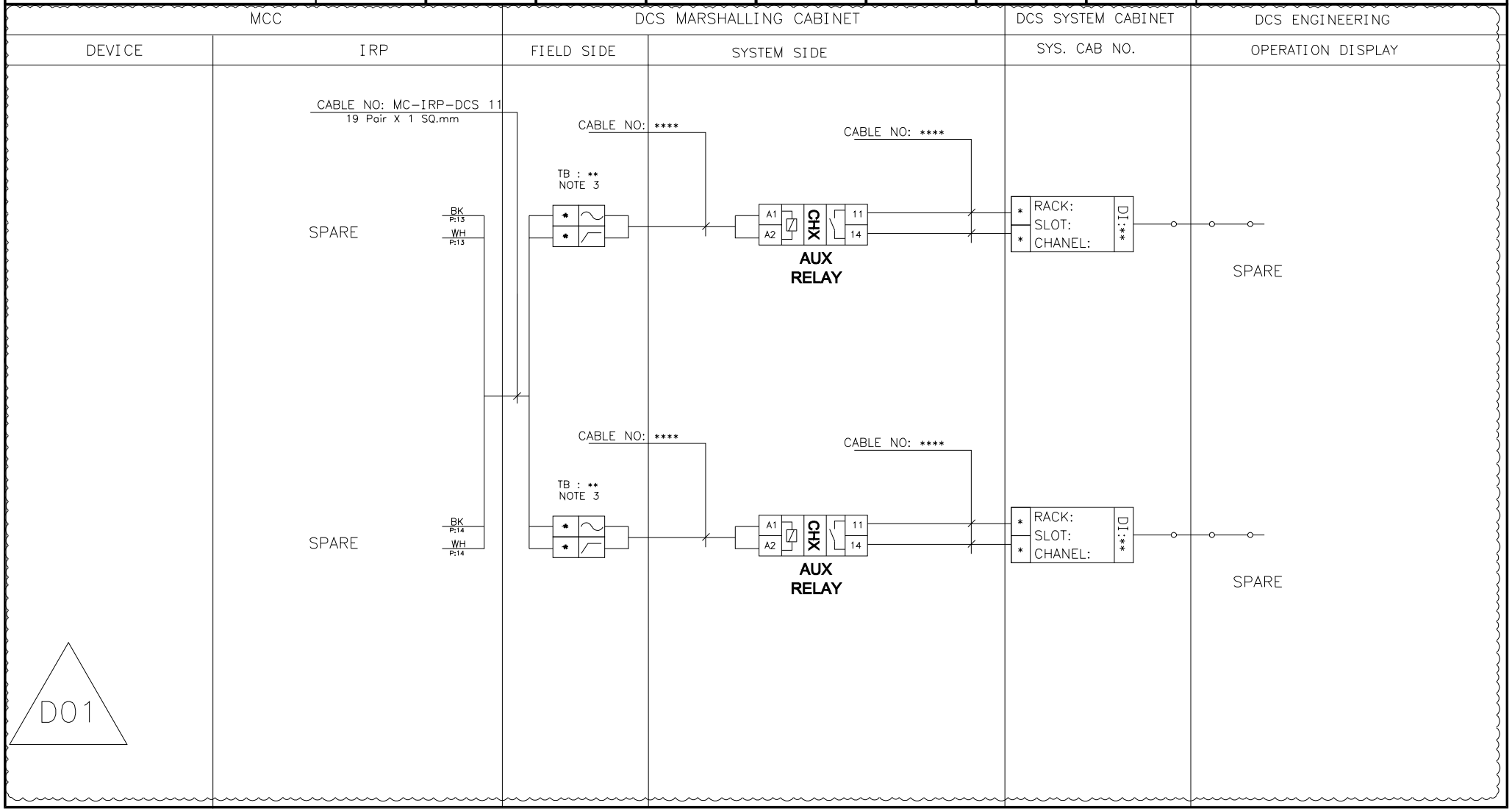

NISOC

پروژه نگهداشت و افزایش تولید میدان نفتی بینک
سطح‌الارض
احداث ردیف تراکم گاز در ایستگاه جمع آوری بینک

PEDCO

HIRGAN ENERGY

شماره پیمان:
053-073-9184

Control System Loop Diagram

پروژه	بسته کاری	صادرکننده	تسهیلات	رشته	نوع مدرک	سریال	نسخه
BK	GCS	PEDCO	120	IN	DG	0005	D01

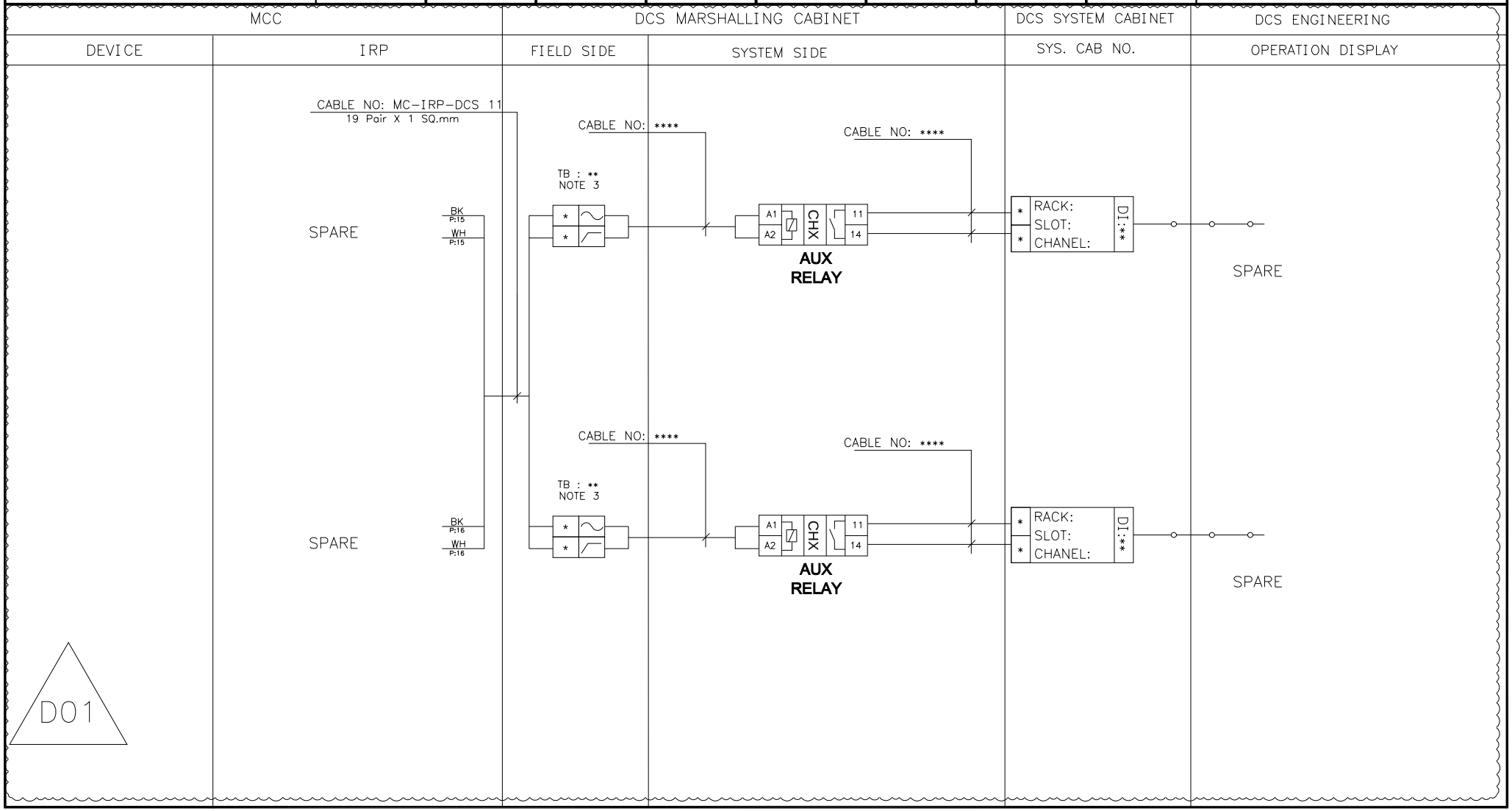

NISOC

پروژه نگهداشت و افزایش تولید میدان نفتی بینک
سطح‌الارض
احداث ردیف تراکم گاز در ایستگاه جمع آوری بینک

PEDCO

HIRGAN ENERGY

شماره پیمان:
053-073-9184

Control System Loop Diagram

پروژه	بسته کاری	صادرکننده	تسهیلات	رشته	نوع مدرک	سریال	نسخه
BK	GCS	PEDCO	120	IN	DG	0005	D01

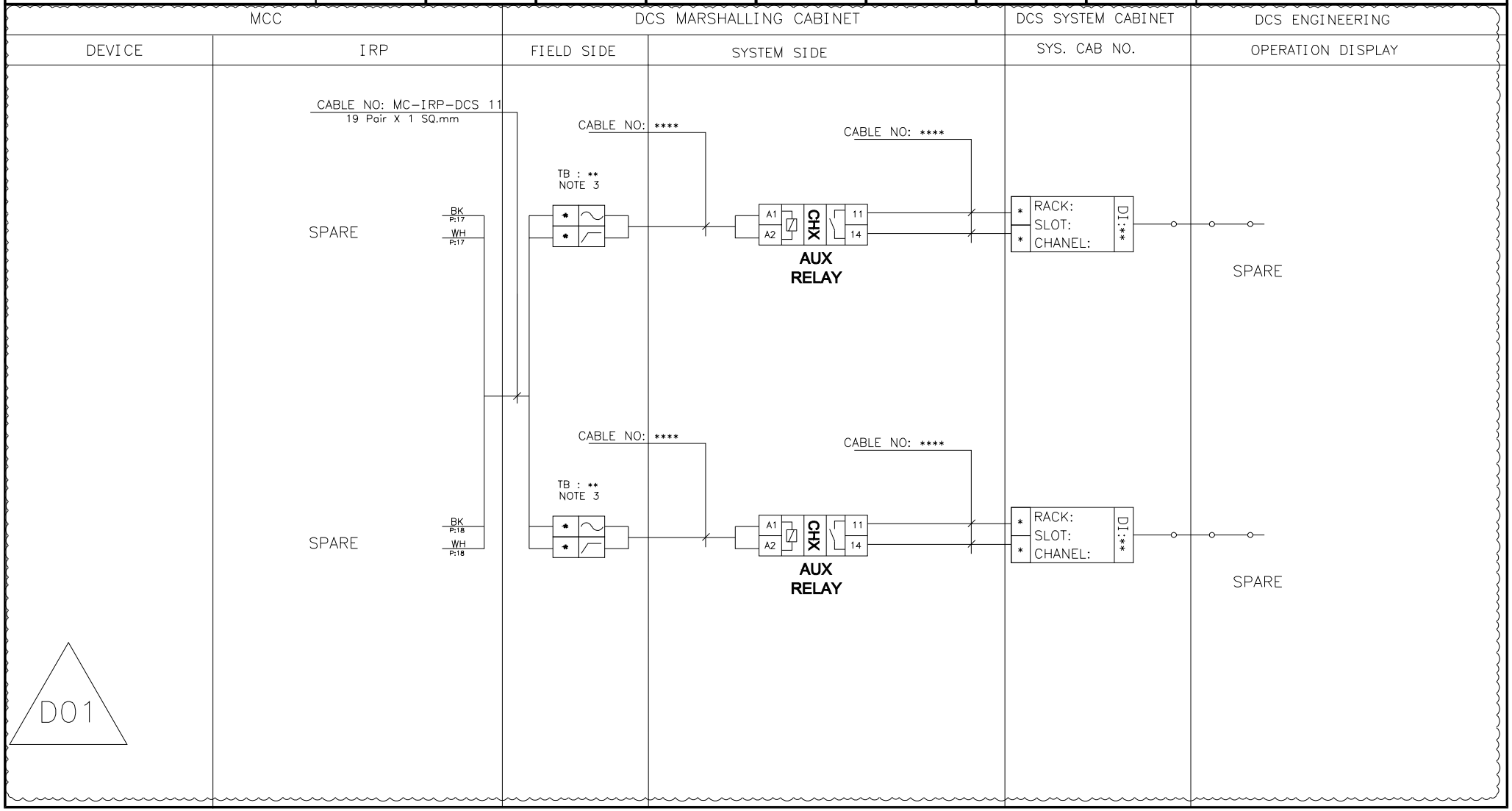

BLANK PAGE

D01

NISOC

پروژه نگهداشت و افزایش تولید میدان نفتی بینک سطح‌الارض

احداث ردیف تراکم گاز در ایستگاه جمع آوری بینک

PEDCO

HIRGAN ENERGY

شماره پیمان:

053-073-9184

Control System Loop Diagram

پروژه	بسته کاری	صادرکننده	تسهیلات	رشته	نوع مدرک	سریال	نسخه
BK	GCS	PEDCO	120	IN	DG	0005	D01

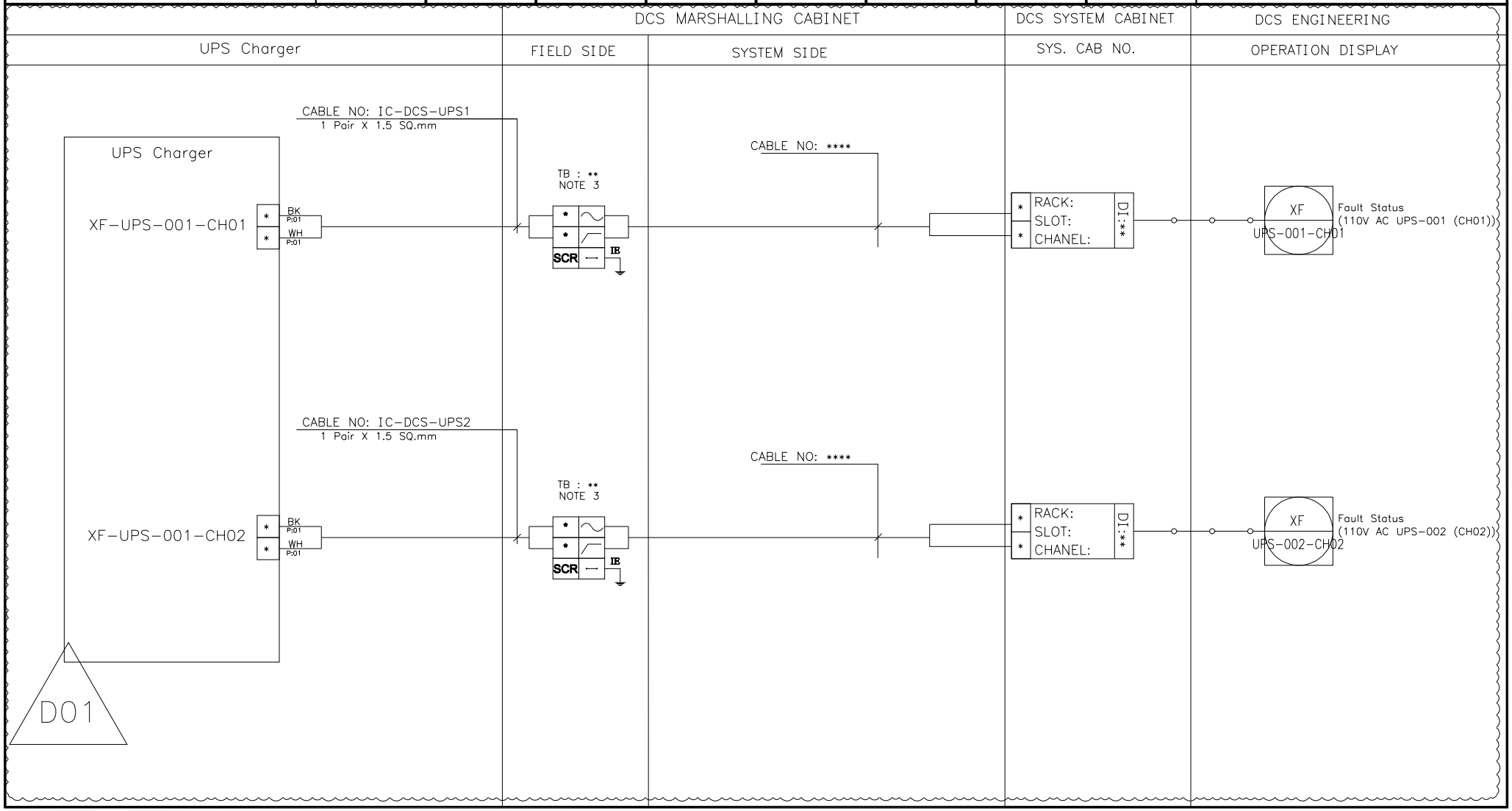

NISOC

پروژه نگهداشت و افزایش تولید میدان نفتی بینک سطح‌الارض

احداث ردیف تراکم گاز در ایستگاه جمع آوری بینک

PEDCO

HIRGAN ENERGY

شماره پیمان:

053-073-9184

Control System Loop Diagram

پروژه	بسته کاری	صادرکننده	تسهیلات	رشته	نوع مدرک	سریال	نسخه
BK	GCS	PEDCO	120	IN	DG	0005	D01